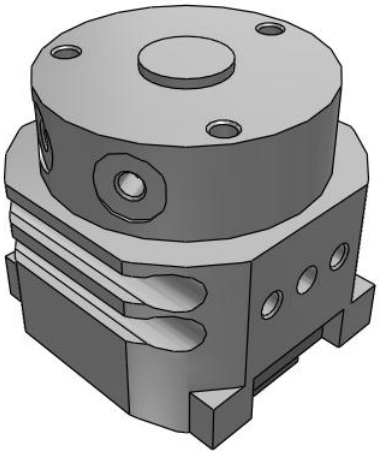

MDHR2, Pince pneumatique à 2 doigts, actionneur rotatif avec détecteur

MDHR2-10R

Fiche technique

General series information

- Pince pneumatique à ouverture par câme rotative
- Deux doigts
- Alésage : 10, 15, 20, 30 (mm)
- Compatible avec les détecteurs

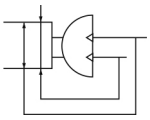

Pince a commande rotative

Spécifications standards

Taille Nominale	Ø10
Emplacement des orifices	R (Côté corps)
Détecteur	Sans détecteur
Câble ou connecteur précâblé	Câble 0.5 m (ou aucun s'il n'y a pas de détecteur)
Nombre	2 pcs. (ou aucune s'il n'y a pas de détecteur)
Pression maximale d'utilisation	0.6 MPa
F007-MIN_OP_PRESSURE	0.2 MPa
Température ambiante max.	60 ºC
Température ambiante min.	0 ºC
Répétitivité	± 0.01 mm
Orifice	M3
Fluide compatible	Air
Lubrification	Sans lubrification
Type	Double effet
Effort de maintien, à 0.5 MPa	12 N
Effort de maintien, prise interne	12 N
Course d'ouverture, doigts fermés	10 mm
Course d'ouverture, doigts ouverts	16 mm

Les caractéristiques peuvent être modifiées sans préavis et sans obligation de la part du fabricant.

SMC France 1 boulevard de Strasbourg Parc Gustave Eiffel - Bussy-Saint-Georges 77607 Marne-La-Vallée Cedex 3 01 64 76 10 00 https://www.smc.eu/fr-fr service_marketing@smc-france.fr

Dimensions

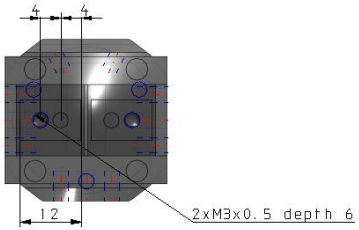

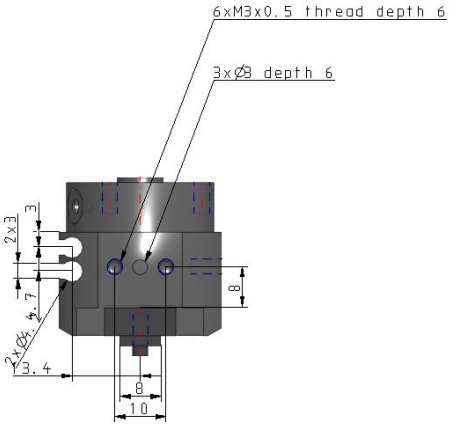

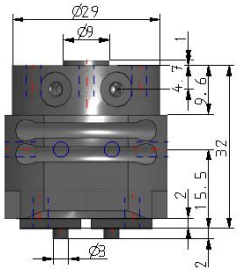

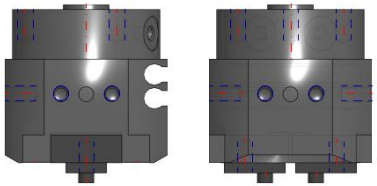

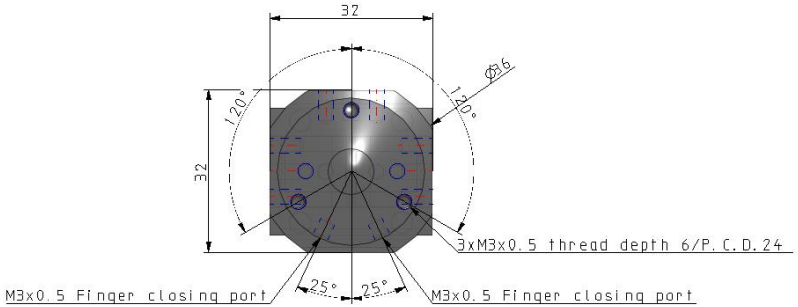

Les caractéristiques peuvent être modifiées sans préavis et sans obligation de la part du fabricant.

SMC France 1 boulevard de Strasbourg Parc Gustave Eiffel - Bussy-Saint-Georges 77607 Marne-La-Vallée Cedex 3 01 64 76 10 00 https://www.smc.eu/fr-fr service_marketing@smc-france.fr

Constructions

MHR2

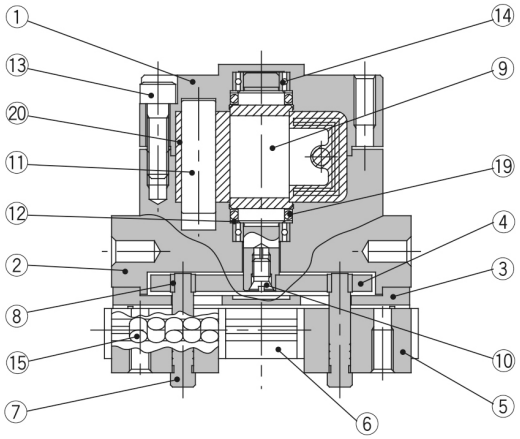

MDHR2

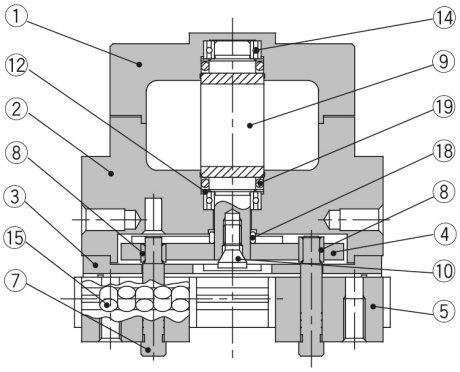

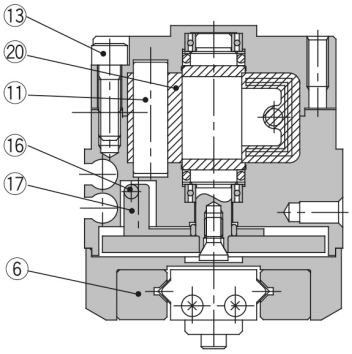

Nomenclature

Rep.	Désignation	Matière	Remarques
①	Corps	Alliage d'aluminium	Anodisé
②	Embase	Alliage d'aluminium	Anodisé
③	Support de guide	Acier inox	
④	Came	Acier	Nitruré
⑤	Doigts	Acier inox	Traitement thermique
⑥	Guide	Acier inox	Traitement thermique
⑦	Axe	Acier	Traitement thermique Nickelé
⑧	Galet de l'axe	Acier inox	Nitruré
⑨	Axe	Acier inox	M□HR2-30 est en acier
⑩	Vis de l'axe	Acier Cr Md	Chromé zingué

Nomenclature

Rep.	Désignation	Matière	Remarques
⑪	Ecrou limiteur	Résine	
⑫	Anneau élastique	Plaque en acier inox	
⑬	Vis CHC	Acier inox	
⑭	Guidage	Acier	
⑮	Galet cylindrique	Acier inox	
⑯	Aimant	Matière magnétique	
⑰	Support d'aimant	Alliage d'aluminium	Anodisé
⑱	Galet	Acier inox	Nitruré
⑲	Joint torique	NBR	
⑳	Joint d'étanchéité	NBR	

Les caractéristiques peuvent être modifiées sans préavis et sans obligation de la part du fabricant.

SMC France 1 boulevard de Strasbourg Parc Gustave Eiffel - Bussy-Saint-Georges 77607 Marne-La-Vallée Cedex 3 01 64 76 10 00 https://www.smc.eu/fr-fr service_marketing@smc-france.fr

Information supplémentaire

Catalogue MHR2_FR.pdf

Les caractéristiques peuvent être modifiées sans préavis et sans obligation de la part du fabricant.

SMC France 1 boulevard de Strasbourg Parc Gustave Eiffel - Bussy-Saint-Georges 77607 Marne-La-Vallée Cedex 3 01 64 76 10 00 https://www.smc.eu/fr-fr service_marketing@smc-france.fr