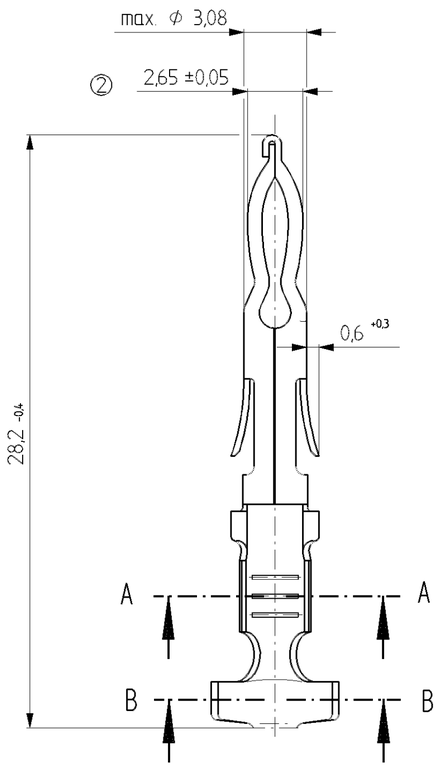

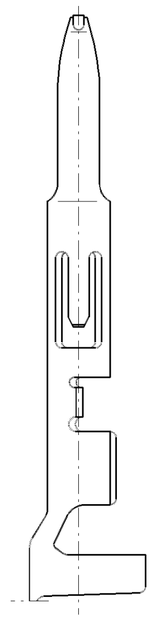

A – A

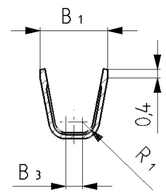

B – B

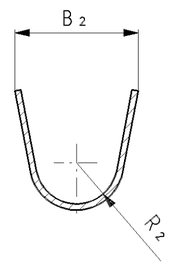

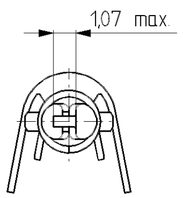

B_3 ±0,3	R_2 ±0,1	R_1 ±0,1	B_2 ±0,4	B_1 ±0,4	Material Dicke M-Thickness	Oberfläche Surface	Werkstoff Material	Ltg.-Typ Cable-Type	Querschn. Cross-Section	Normkammer Cavity	Ausführung Version	Teil Part	Kunden Teile-Nr.: Customer Part-No.:	Umgespulte Variante Variation rewinded	Part- REV	Datum Date	DELPHI-ID-Nr.: Part-No.:	Part- REV	Datum Date
0,3	2,25	0,5	5,9	3,0	0,32 +	Au 1,2 Ni 1,2	Cu Zn 9 Sn 3	+	0,5 – 1,0	+	sealed	+	+	+	+	+	403 088 / 15409196	02	04.06.96
0,8	2,20	0,5	6,0	3,6	0,32 +	f. Sn 3	Cu Zn 9 Sn 3	+	1,5 – 2,5	+	sealed	+	+	401 680 / 10717508	02	04.06.96	401 525 / 15344719	02	04.06.96
0,3	2,25	0,5	5,9	3,0	0,32 +	f. Sn 3	Cu Zn 9 Sn 3	+	0,5 – 1,0	+	sealed	+	+	401 679 / 10717507	02	04.06.96	401 526 / 15344720	02	04.06.96

Feld Zone	DWG Status REV	DWG Status N/P	Änderung / Revision	Datum Date	Name	Geprüft Checked
E 7	02		Dim. 2,65 ±0,05 was 2,6 ±0,15	04.06.96	Pak.	Gut.
	01		Drawing on CAD new draw up	13.05.96	Pak.	Gut.
E 7	02		Maß 2,65 ±0,05 war 2,6 ±0,15	04.06.96	Pak.	Gut.
	01		Zeichnung auf CAD neu erstellt	13.05.96	Pak.	Gut.

Maßstab / Scale
1:1

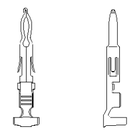

Weitergabe sowie Vervielfältigung dieser Unterlage, Verwertung und Mitteilung ihres Inhalts nicht gestattet, soweit nicht ausdrücklich zugestanden. Zuwiderhandlungen verpflichten zu Schadenersatz. Alle Rechte für den Fall der Patenterteilung oder Gebrauchsmuster-Eintragung vorbehalten.

Copying of this document, and giving it to others and the use or communication of the contents thereof, are forbidden without express authority. Offenders are liable to the payment of damages. All rights are reserved in the event of the grant of a patent or the registration of a utility model or design.

CAD INTERGRAPH

DELPHI
D – 42119 WUPPERTAL

1996	Datum/Date	Name
Bearb. Drawn by	13.05.	Pak.
Gepr. Checked by	14.05.	Gut.
Norm. Gepr. Standard chk	4.2.99	R.Wis.

Teil Nr.: Part No.: siehe Tabelle / see chart

Werkstoff Material: siehe Tabelle / see chart

nicht tolerierte Maße
< 1 mm = ± 0,08
1 – 12 mm = ± 0,15
> 12 mm = ± 0,25
Winkel: ± 4°

Benennung / Title
Weather – Pack II
Rundsteckerstift, sealed
Pin contact Weather – Pack II sealed

Maßstab/Scale
5:1
1:1

Projektion / Projection

Zeichnungs-Nr.: Drawing-No. 6820.049/

Teil: Piece

Blatt - von: Page - from

Status: K

Ersatz für: / Replacement for: 6820.049/K mit Index 2 vom 19.02.1993

Drawing-No.: 15345985

Format: A2

ARCHIVES : 30MR05

DELPHI D – 42119 WUPPERTAL

DELPHI

CONTROLLED DOCUMENTS ARE ONLY AVAILABLE ON THE SERVER