26.620.2001

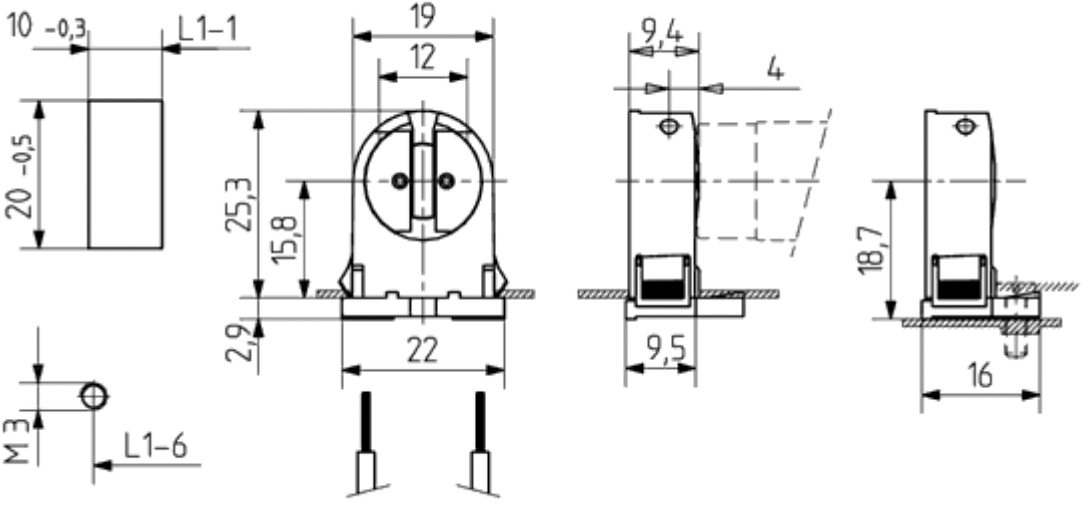

L1-6: Maßempfehlung - Lochabstand und Toleranz sind den jeweiligen Maßverhältnissen der Lampen und Leuchten anzupassen.