Phoenix Contact GmbH & Co. KG
D-32823 Blomberg, Germany
Fax +49-(0)5235-341200, Tel. +49-(0)5235-300
www.phoenixcontact.com
TNR 9020512-01 / 04.2004

QUINT-BAT/24DC/...

	Order No.:
QUINT-BAT/24DC/3.4AH	28 66 34 9
QUINT-BAT/24DC/7.2AH	28 66 35 2
QUINT-BAT/24DC/12AH	28 66 36 5

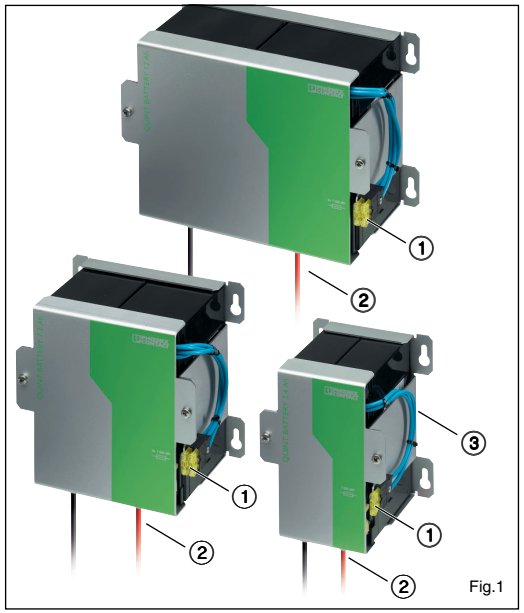

Fig.1

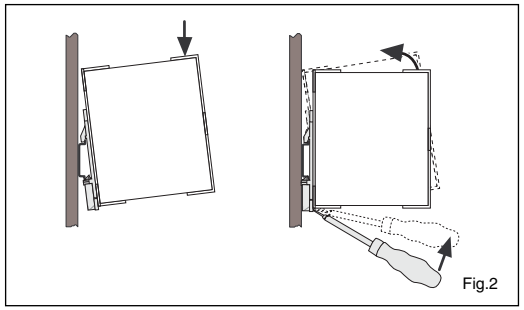
Fig.2

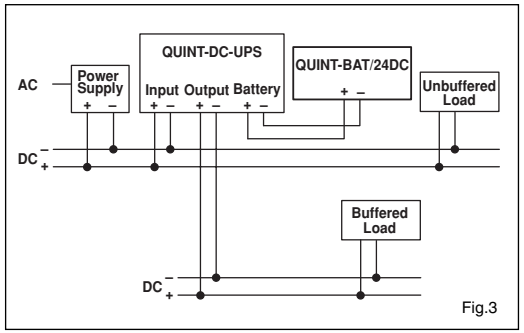

Fig.3

© Phoenix Contact 2004

DEUTSCH

QUINT-BAT/24DC/... sind wartungsfreie Blei-Gel-Akkumulatoren zur Verwendung mit QUINT-DC-UPS 20A/40A.

1. Sicherheits- und Warnhinweise

Um einen sicheren Betrieb des Gerätes zu gewährleisten lesen Sie diese Anleitung bitte vollständig durch!
Die zutreffende Bedienungsanleitung der verwendeten QUINT-DC-UPS ist ebenfalls zu beachten.
Die Installation und Inbetriebnahme darf nur von entsprechend qualifiziertem Fachpersonal durchgeführt werden. Dabei sind die jeweiligen landesspezifischen Vorschriften (z.B. VDE, DIN) einzuhalten. Für Lagerung, Montage und Betrieb des Akkumoduls sind die Bestimmungen der VDE 0510 zu beachten.
Für ausreichende Be- und Entlüftung des Standorts für das Akkumodul ist zu sorgen. Die Entsorgung der Akkumulatoren hat im entladenen Zustand nach den zutreffenden Vorschriften zu erfolgen.
Bei allen Arbeiten ist die Sicherung am Akkumodul zu entfernen!
Bei Akkumulatorenwechsel sind stets Akkumulatoren gleicher Chargennummer zu verwenden

2. Geräteanschlüsse (Abb. 1):

① DC-Sicherung
② Anschlusskabel, rot = +24 V, schwarz = 0 V
③ Tragschienen-Adapter QUINT-ADAPTER/4 (nur QUINT-BAT/24DC/3,4AH)

3. Installation (Abb.2)

Das Akkumodul ist mit QUINT-ADAPTER/4 auf alle 35 mm-Tragschienen nach EN 60 715 aufrastbar oder mit "Schlüsselloch"-Befestigungsösen für Rückwandmontage geeignet (Bohrplan s. Rückseite).
Nur QUINT-BAT/24DC/3,4AH wird mit QUINT-ADAPTER/4 ausgeliefert, für andere Akkumodule kann der QUINT-ADAPTER/4 (Art.-Nr. 28 66 85 7) separat bestellt werden.
Die Montage sollte waagerecht und an der kühlsten Stelle im Schaltschrank erfolgen. Für die bestimmungsgemäße Gerätefunktion ist die Einhaltung eines Mindestabstands zu weiteren Modulen nicht erforderlich.

4. Anschluss/Verbindungskabel (Abb.3)

Der Anschluss an QUINT-DC-UPS erfolgt über das schwarze (-) und rote (+) Verbindungskabel. Die Sicherung ist erst nach erfolgter Installation einzusetzen.

ENGLISH

QUINT-BAT/24DC/... are maintenance-free lead gel rechargeable batteries for use with QUINT-DC-UPS 20A/40A.

1. Safety and warning notes

In order to guarantee safe operation of the device, please read these instructions thoroughly! The operating instructions for the particular QUINT-DC-UPS must also be observed.
The device may only be installed and put into operation by qualified personnel. The corresponding national regulations (e.g. VDE, DIN) must be observed. The VDE 0510 regulations regarding storage, installation and operation of the rechargeable battery module must be observed.
The site in which the rechargeable battery module is located must have sufficient ventilation. The rechargeable batteries may only be disposed of when fully discharged and in acc. with the valid regulations.
The fuse must be removed from the rechargeable battery module when work is being performed!
When replacing rechargeable batteries, please note that only rechargeable batteries from the same batch may be used together!

2. Device connections (fig. 1):

① DC fuse
② Connection cable, red = +24 V, black = 0 V
③ DIN rail adapter QUINT-ADAPTER/4 (only QUINT-BAT/24DC/3,4AH)

3. Installation (fig. 2)

In conjunction with adapter QUINT-ADAPTER/4, it is possible to snap the rechargeable battery module onto all 35 mm DIN rails in acc. with EN 60 715, or "keyhole" fixing eyelets can be used for rear wall mounting (drilling diagram on reverse).
Only QUINT-BAT/24DC/3,4AH is supplied with QUINT-ADAPTER/4. QUINT-ADAPTER/4 (Order No. 28 66 85 7) can be ordered separately for other rechargeable battery modules.
The module should be installed horizontally in the coolest part of the control cabinet. For the device to function in the manner intended, it is not necessary to observe any minimum spacing to other modules.

4. Connection / Connecting cable (fig. 3)

The connection to QUINT-DC-UPS is established using the black (-) and red (+) connecting cables. The fuse is not inserted until installation has been completed.

FRANÇAIS

QUINT-BAT/24DC/... sont des accumulateurs plomb-gel ne nécessitant aucune maintenance utilisés avec QUINT-DC-UPS 20A/40A.

1. Conseils de sécurité et avertissements

Veuillez lire ce mode d'emploi dans sa totalité pour garantir un fonctionnement sûr de l'appareil ! Le mode d'emploi se référant aux QUINT-DC-UPS utilisées doit être également observé.
L'installation et la mise en service ne doivent être confiées qu'à un personnel spécialisé dûment qualifié. Il faut par ailleurs respecter les normes nationales spécifiques (par exemple VDE, DIN, etc.).
Les spécifications de la norme VDE 0510 concernant le stockage, le montage et le fonctionnement du module accumulateur doivent être suivies.
Assurer une aération et une ventilation suffisantes du local où se trouve le module accumulateur. Les accumulateurs doivent être éliminés selon les prescriptions y afférent une fois complètement déchargés.
Le fusible sur le module accumulateur doit être enlevé pour tout travail sur ce dernier !
Lorsqu'un accumulateur est remplacé, s'assurer d'utiliser des accumulateurs avec un numéro de lot identique.

2. Raccordements d'appareils (Fig. 1) :

① Fusible DC
② Câble de raccordement, rouge = +24 V, noir = 0 V
③ Adaptateur de profilés QUINT-ADAPTER/4 (seulement QUINT-BAT/24DC/3,4AH)

3. Installation (Fig.2)

Le module accumulateur peut s'encliquer à l'aide de l'adaptateur QUINT-ADAPTER/4 sur tous les supports de 35 mm selon EN 60 715 ou peut être utilisé pour le montage sur paroi arrière avec des œillets de fixation pour « trou de serrure » (gabarit de perçage, voir recto).
Seul QUINT-BAT/24DC/3,4AH est fourni avec QUINT-ADAPTER/4, pour les autres modules accumulateurs, QUINT-ADAPTER/4 (réf. 28 66 85 7) doit être commandé séparément.
Le montage doit se faire à l'horizontale et à l'endroit le plus frais dans l'armoire électrique. Pour le fonctionnement conforme de l'appareil, il n'est pas nécessaire d'observer un intervalle minimal par rapport aux autres modules.

4. Raccordement / câble de liaison (Fig. 3)

Le raccordement à QUINT-DC-UPS s'effectue à l'aide des câbles de liaison noir (-) et rouge (+). Le fusible ne doit être installé qu'une fois l'installation terminée.

ESPAÑOL

QUINT-BAT/24DC/... son baterías de plomo gel sin mantenimiento para el empleo con QUINT-DC-UPS 20A/40A.

1. Indicaciones de seguridad y advertencias

Para garantizar un servicio seguro del módulo, rogamos lea estas instrucciones atentamente. Igualmente deben observarse las instrucciones de servicio de la QUINT-DC-UPS empleada.
La instalación y la puesta en marcha solo puede ser efectuada por personal correspondientemente especializado. A tal efecto, deben considerarse las normas respectivas del país (p.ej. VDE, DIN). Para el almacenamiento, el montaje y el servicio de la batería hay que observar las prescripciones de la VDE 0510.
Hay que cuidar de aportar una suficiente ventilación y desaireación del emplazamiento para la batería. La eliminación de las baterías debe realizarse en estado descargado según las prescripciones correspondientes.
En todos los trabajos a realizar hay que extraer el fusible de la batería.
Para un intercambio de batería hay que emplear siempre baterías de igual número de carga.

2. Conexiones del módulo (Fig. 1):

① Fusible DC
② Cable de conexión, rojo = +24 V, negro = 0 V
③ Adaptador para carril QUINT-ADAPTER/4 (solo QUINT-BAT/24DC/3,4AH)

3. Instalación (Fig .2)

El módulo de batería se encaja con el adaptador QUINT-ADAPTER/4 en todos los carriles de 35 mm según EN 60 715 o con los orificios de sujeción "orificio de cerradura" es apropiado para el montaje en pared posterior (ver esquema de orificios al dorso).
Solo QUINT-BAT/24DC/3,4AH se suministra con el adaptador QUINT-ADAPTER/4, para otras baterías puede pedirse el adaptador QUINT-ADAPTER/4 (Código. 28 66 85 7) por separado.
El montaje debe de realizarse en posición horizontal y en el lugar más frío del armario de distribución. Para la función del módulo conforme a lo prescrito no es necesario guardar una distancia mínima respecto a otros módulos.

4. Conexión / cable de conexión (Fig. 3)

La conexión a la fuente QUINT-DC-UPS se efectúa con el cable de conexión negro (-) y el cable de conexión rojo (+). El fusible debe insertarse después de haber realizado la instalación

5. Technische Daten / 5. Technical Data / 5. Caractéristiques techniques / 5. Datos técnicos

Typ / Type / Type / Referencia	QUINT-BAT/24DC/...		
	...3.4 AH	**...7,2 AH**	**...12 AH**
Artikelnummer / Order No. / Référence de l'article / Código	28 66 34 9	28 66 35 2	28 66 36 5
Nennspannung / Nominal voltage / Tension nominale / Tensión nominal	24 V DC	24 V DC	24 V DC
Nennkapazität / Nominal capacity / Capacité nominale / Capacidad nominal	3,4 Ah	7,2 Ah	12Ah
Max. Ladestrom / Max. charging current / Courant de charge max. / Corriente máx. de carga	0,8 A	1,8 A	3,0 A
Ladeschlussspannung (bei 20 °C) / End-of-charge voltage (at 20°C) / Tension finale de charge (à 20 °C) / Tensión al final de la carga(para 20 °C)	27,6 V	27,6 V	27,6 V
Pufferzeit / Buffer period / Temps du buffer / Tiempo de puenteo	20 A / 4,5 min. 25 A / 3 min.	20 A / 10 min. 40 A / 4,5 min.	20 A/22,5 min. 40 A / 9 min.
Nennausgangstrom, max. / Nominal output current, max. / Courant de sortie nominal, max. / Corriente nominal de salida, máx.	25 A	50 A	50 A
Ausgangssicherung, intern / Output fuse, internal / Fusible de sortie, interne / Fusible de salida, interno	25 A	2 x 25 A	2 x 25 A
Parallelschaltbarkeit, zur Erhöhung der Pufferzeit / Connection in parallel, to increase the buffer time / Montage en parallèle autorisé, pour augmenter le temps du buffer / Posibilidad de conexión en paralelo, para aumento del tiempo de puenteo	✓	✓	✓
Allgemeine Daten / General data / Caractéristiques générales / Datos generales			
Schutzart / Schutzklasse / Degree of protection / Protection class / Indice et classe de protection / Tipo de protección / clase de protección	IP20 / III		
Umgebungstemperatur / Ambient temperature / Température ambiante / Temperatura ambiente	0...40 °C		
Lebensdauer Jahre / Service life Years / Durée de service années / Duración años	6 (20 °C)		
späteste Inbetriebnahme Monate / Latest startup date Months / Mise en service la plus tardive mois / Puesta en servicio ulterior meses	9 (20-30 °C) / 6 (30-40 °C)		
Gehäuse: verzinktes Stahlblech / Housing Galvanized sheet steel / Boîtier : Tôle d'acier galvanisée / Carcasa: chapa de acero galvanizada	✓		
Abmessungen (B x H x T) mm / Dimensions (W x H x D) mm / Dimensions (L x H x P) mm / Dimensiones (A x A x P) mm	112x145x123	164x156x123	231x156x123
Gewicht ca. / Weight approx. / Poids env. / Peso aprox.	3,54 kg	6 kg	9 kg
Typ Akkumulator / Rechargeable battery type / Type d'accumulateur / Referencia batería	Panasonic UP-RW1220P1	Panasonic LC-R127R2PG	Panasonic LC-RA1212PG
Vibration (nach IEC 68-2-6) Tragschienen-/Wandmontage / Vibration (in acc. with IEC 68-2-6) DIN rail/wall mounting / Vibration (selon CEI 68-2-6) Montage sur profilés/paroi / Vibración (según IEC 68-2-6) Montaje sobre carril / pared	< 15 Hz, Amplitude ±2,5 mm, 15-150 Hz: 2,3 g / 2,3 g	0,7 g / 2,3 g	0,7 g / 2,3 g
Schock (nach IEC 68-2-27) Tragschienen-/Wandmontage / Shock (in acc. with IEC 68-2-27) DIN rail/wall mounting / Choc (selon CEI 68-2-27) Montage sur profilés/paroi / Choque (según IEC 68-2-27) Montaje sobre carril / pared	– / 30 g	– / 30 g	– / 30 g

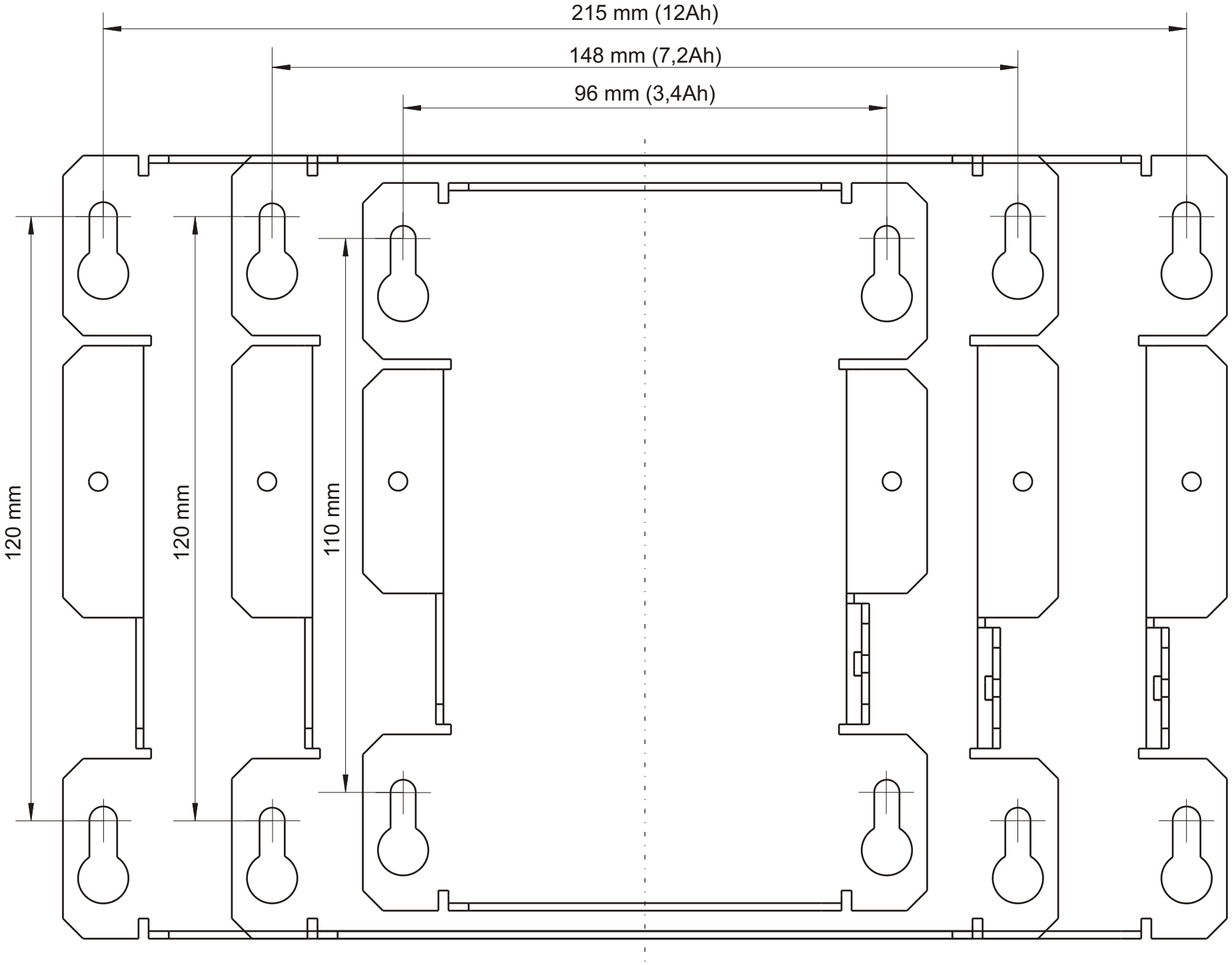
215 mm (12Ah)
148 mm (7,2Ah)
96 mm (3,4Ah)
120 mm
120 mm
110 mm