OF5060

Système réflexion directe

OFB-FNKG/US-100

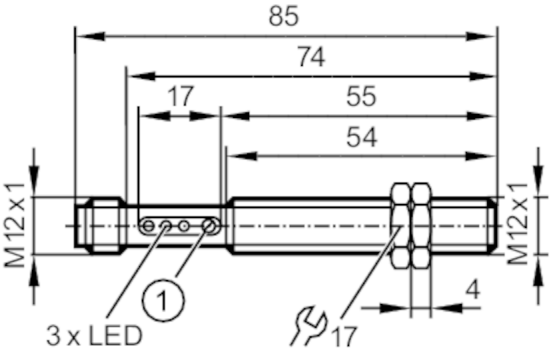

1 potentiomètre

Caractéristiques du produit		
Type de lumière		lumière infrarouge
Boîtier		boîtier fileté
Application		
Caractéristique spécifique		Sortie de contrôle
Principe de fonctionnement		Système réflexion directe
Données électriques		
Tension d'alimentation	[V]	10...36 DC
Consommation	[mA]	< 35
Classe de protection		II
Protection inversion de polarité		oui
Type de lumière		lumière infrarouge
Longueur d'onde	[nm]	880
Sorties		
Technologie		NPN
Fonction de sortie		éclairement / obscurcissement; (programmable)
Chute de tension max. sortie de commutation DC	[V]	2,5
Sortie de contrôle		oui
Chute de tension max. sortie de contrôle	[V]	3,5
Courant de sortie sortie de contrôle	[mA]	10
Courant de sortie (au maintien) de la sortie de commutation DC	[mA]	200
Fréquence de commutation DC	[Hz]	320
Protection courts-circuits		oui
Version protection courts-circuits		pulsé
Protection surcharges		oui

OF5060

Système réflexion directe

OFB-FNKG/US-100

Zone de détection			
Portée	[mm]	1...400; (papier blanc 200 x 200 mm)	
Portée réglable		oui	
Diamètre max. du spot lumineux	[mm]	185	
Dimensions du spot lumineux valables pour		pour la portée maximale	
Conditions d'utilisation			
Température ambiante	[°C]	-25...60	
Indice de protection		IP 65	
Tests / homologations			
CEM		EN 60947-5-2	
		EN 55011	classe B
MTTF	[Années]	601	
Homologation UL		Ta	< 40 °C
		Enclosure type	Type 1
		alimentation en tension	Limited Voltage/Current
		N° d'agrément UL	E030
		Numéro de fichier UL	E174191
Données mécaniques			
Poids	[g]	52	
Boîtier		boîtier fileté	
Dimensions	[mm]	M12 x 1 / L = 74	
Désignation du filetage		M12 x 1	
Matières		boîtier: laiton recouvert de bronze blanc	
Matière lentille		PMMA	
Afficheurs / éléments de service			
Indication		état de commutation	1 x LED, jaune
		fonctionnement	1 x LED, vert
		Fonction	1 x LED, rouge
Accessoires			
Fourniture		écrous de fixation: 2	
		tournevis	
Remarques			
Unité d'emballage		1 pièces	

Raccordement électrique

Connecteur: 1 x M12; codage: A



OF5060

Système réflexion directe

OFB-FNKG/US-100

Raccordement

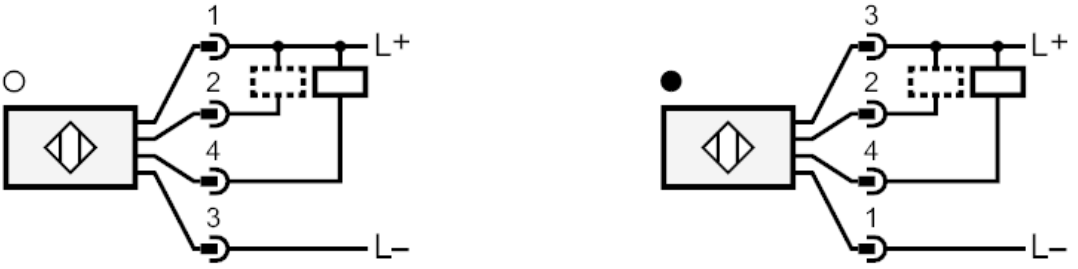

2 Sortie de contrôle

Diagrammes et courbes

courbe capacité de réserve

