Produktdatablad



IME12-04BPOZT0K

IME

INDUKTIVA GIVARE

SICK
Sensor Intelligence.



Bilden kan avvika från texten

Beställningsinformation

Typ	Artikel nr
IME12-04BP0ZT0K	1074637

Ingår i leveransen: BEF-MU-M12 (2)

Ytterligare enhetsutföranden och tillbehör ➔ www.sick.com/IME

Tekniska data i detalj

Kännetecken

Konstruktion	Cylindrisk med gängad design
Huskonstruktion	Kort byggform
Gängstorlek	M12 x 1
Diameter	Ø 12 mm
Kopplingsavstånd S_n	4 mm
Säkrat kopplingsavstånd S_a	3,24 mm
Installation i metall	Skärmad
Kopplingsfrekvens	2.000 Hz
Anslutningstyp	Stickkontakt M8, 3-polig
Kopplingsutgång	PNP
Utgångsfunktion	N/C
Elektriskt utförande	DC 3-ledare
IP-klassning	IP67 [1]

[1] Enligt EN 60529.

Mekanik/elektroteknik

Matningsspänning	10 V DC ... 30 V DC
Restvåg	≤ 10 %
Spänningsbortfall	≤ 2 V [1]
Strömförbrukning	10 mA [2]
Tidsfördröjning innan tillgänglighet	≤ 100 ms
Hysteres	5 % ... 15 %

[1] Vid I_a max.
[2] Utan last.
[3] Ub och Ta konstant.
[4] Från Sr.

Reproducerbarhet	≤ 2 % [3) 4)]
Temperaturdrift (från S_r)	± 10 %
EMC	Enligt EN 60947-5-2
Kontinuerlig ström I_a	≤ 200 mA
Kortslutningsskydd	✓
Polaritetsskyddad	✓
Tillslagsimpulsundertryckning	✓
Stöt och vibrationstålighet	30 g, 11 ms/10 Hz ... 55 Hz, 1 mm
Omgivningstemperatur, drift	–25 °C ... +75 °C
Husmaterial	Mässing, förnicklat
Material, aktiv yta	Plast, PA 66
Husets längd	44 mm
Effektiv gänglängd	28 mm
Max. åtdragningsvridmoment	≤ 12 Nm
Leveransomfattning	Fästmuttrar, mässing, förnicklade (2 x)
UL-File-Nr.	NRKH.E181493

[1)] Vid I_a max.
[2)] Utan last.
[3)] Ub och Ta konstant.
[4)] Från Sr.

Säkerhetstekniska parametrar

$MTTF_D$	1.735 år
DC_{avg}	0%

Reduktionsfaktorer

Anvisning	Värdena gäller som riktvärden, vilka kan variera
Stål St37 (Fe)	1
Rostfritt stål (V2A)	Ca 0,8
Aluminium (al)	Ca 0,45
Koppar (Cu)	Ca 0,4
Mässing (Ms)	Ca 0,4

Monteringsinformation

Anmärkning	Tillhörande grafik, se "monteringsinformation"
B	24 mm
C	12 mm
D	12 mm
F	32 mm

Klassificeringar

ECl@ss 5.0	27270101
ECl@ss 5.1.4	27270101
ECl@ss 6.0	27270101
ECl@ss 6.2	27270101

ECl@ss 7.0	27270101
ECl@ss 8.0	27270101
ECl@ss 8.1	27270101
ECl@ss 9.0	27270101
ECl@ss 10.0	27270101
ECl@ss 11.0	27270101
ETIM 5.0	EC002714
ETIM 6.0	EC002714
ETIM 7.0	EC002714
UNSPSC 16.0901	39122230

Monteringsinformation

Skärmad montering

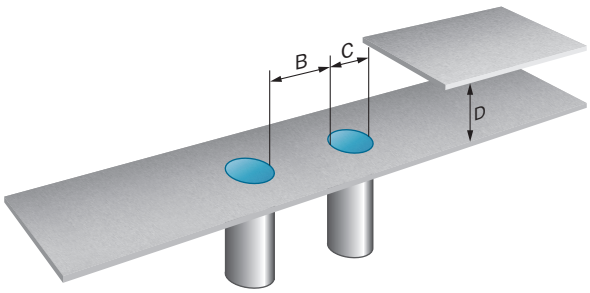

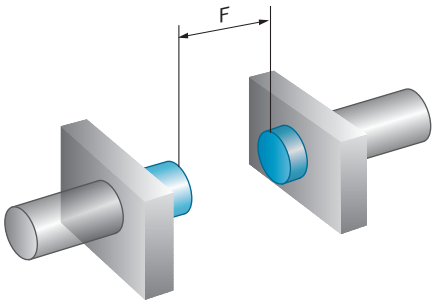

Anslutningsschema

Cd-004

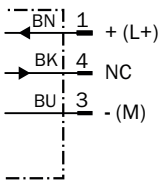

Måttritning (Mått i mm)

IME12 kort byggform, stickkontakt, skärmad

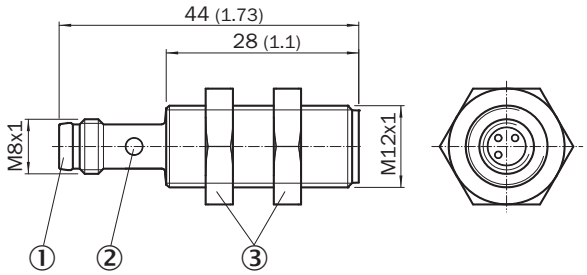

① Anslutning
② LED-indikering
③ Fästmutter (2x), NV 17, metall

Rekommenderat tillbehör

Ytterligare enhetsutföranden och tillbehör ➜ www.sick.com/IME

	Kortfattad beskrivning	Typ	Artikel nr
Fästvinklar och -plattor			
	Fästplatta för M12-sensorer, stål, förzinkat, utan fästmaterial	BEF-WG-M12	5321869
	Monteringsvinkel för M12-sensorer, stål, förzinkat, utan fästmaterial	BEF-WN-M12	5308447
Kläm- och justeringshållare			
	Plintbox för runda sensorer M12 utan fast anslag, plast (PA12), glasfiberarmerad, inkl. fästmaterial	BEF-KH-M12	2051479
	Plintbox för runda sensorer M12 med fast anslag, plast (PA12), glasfiberarmerad, inkl. fästmaterial	BEF-KHF-M12	2051480
Kontaktanslutningar och kablar			
	Huvud A: honkontakt, M8, 3-polig, rak Huvud B: - Kabel: oskärmad	DOS-0803-G	7902077
	Huvud A: honkontakt, M8, 3-polig, vinklad Huvud B: - Kabel: oskärmad	DOS-0803-W	7902078
	Huvud A: honkontakt, M8, 3-polig, rak, A-kodad Huvud B: lös kabelände Kabel: sensor-/ställdonskabel, PVC, oskärmad, 2 m	YF8U13-020VA1XLEAX	2095860
	Huvud A: honkontakt, M8, 3-polig, rak, A-kodad Huvud B: lös kabelände Kabel: sensor-/ställdonskabel, PVC, oskärmad, 5 m	YF8U13-050VA1XLEAX	2095884
	Huvud A: honkontakt, M8, 3-polig, rak, A-kodad Huvud B: lös kabelände Kabel: sensor-/ställdonskabel, PVC, oskärmad, 10 m	YF8U13-100VA1XLEAX	2095885

	Kortfattad beskrivning	Typ	Artikel nr
	Huvud A: honkontakt, M8, 3-polig, vinklad, A-kodad Huvud B: lös kabelände Kabel: sensor-/ställdonskabel, PVC, oskärmad, 2 m	YG8U13-020VA1XLEAX	2096165
	Huvud A: honkontakt, M8, 3-polig, vinklad, A-kodad Huvud B: lös kabelände Kabel: sensor-/ställdonskabel, PVC, oskärmad, 5 m	YG8U13-050VA1XLEAX	2096166
	Huvud A: honkontakt, M8, 3-polig, vinklad, A-kodad Huvud B: lös kabelände Kabel: sensor-/ställdonskabel, PVC, oskärmad, 10 m	YG8U13-100VA1XLEAX	2096209

SICK I ÖVERSIKT

SICK är en av de ledande tillverkarna av intelligenta sensorer och sensorlösningar för industriella användningar. Ett unikt program med produkter och tjänster skapar den perfekta basen för säker och effektiv styrning av processer, till skydd för människor mot olyckor och för att undvika att skada miljön.

Vi har omfattande erfarenhet inom många branscher och känner till dina processer och krav. Därmed kan vi leverera intelligenta sensorer, perfekt anpassade till kundens behov. Kundanpassade systemlösningar testas och optimeras vid applikationscentren i Europa, Asien och Nordamerika. Detta gör oss till en pålitlig leverantör och utvecklingspartner.

Omfattande tjänster avrundar vår program: SICK LifeTime Services stöder dig under maskinens kompletta livstid och ger både säkerhet och produktivitet.

Det betyder “Sensor Intelligence.”

GLOBALT NÄRA DIG:

Kontaktpersoner och flera orter ➔ www.sick.com

SICK
Sensor Intelligence.