E21217

Kit de montage pour détecteurs optoélectroniques

O4 MOUNTING BRACKET 200

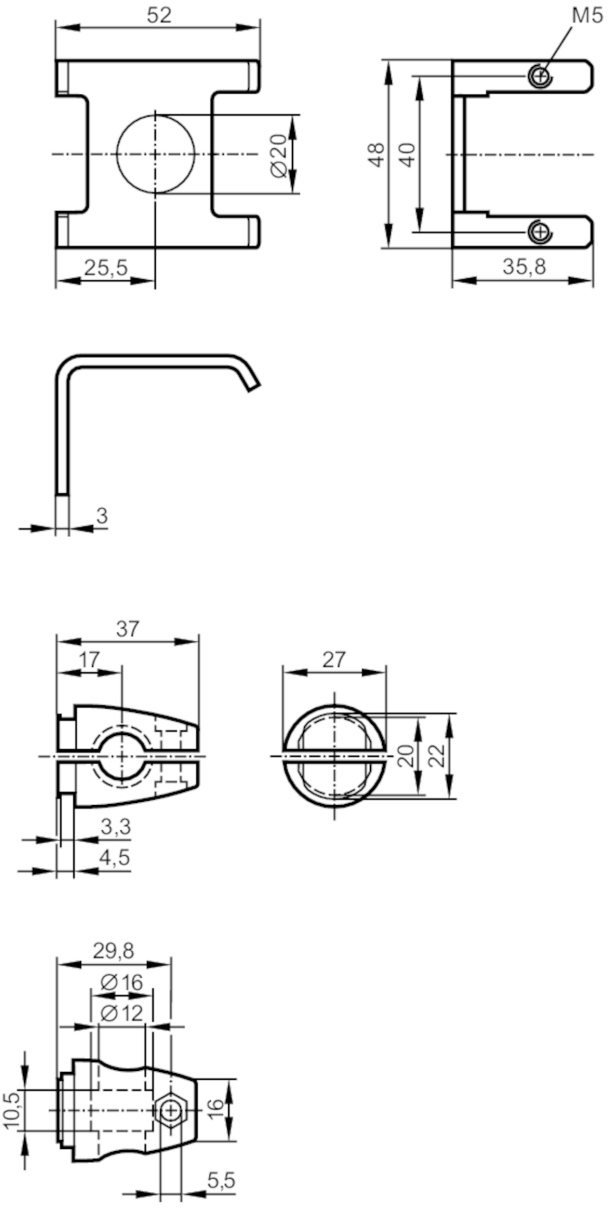

Application		
Version		montage par cylindre de serrage
Données mécaniques		
Poids	[g]	131
Type de montage		profil rond; (Ø 12 mm)
Matières		inox (1.4404 / 316L); Cylindre de serrage: zamac
Accessoires		
Fourniture		vis à tête cylindrique: 2 x (M5 x 10 mm)
		écrou: 1 x M5
		Vis à tête cylindrique: 1 x (M5 x 16 mm)
Remarques		
Unité d'emballage		1 pièces