# Fiche technique du produit

Spécifications

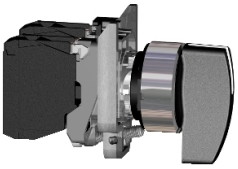

## Harmony XB4 - bouton à crosse Atx - Ø22 - 2 pos fix - noir - 1F - vis étrier

XB4BJ21EX

Arrêt de fabrication consulter si stock

La production de ce produit a été arrêtée le: 30 sept. 2023

Fin de service imminente: 31 déc. 2050

**Statut commercial: Arrêt de fabrication consulter si stock**

## Principales

| | |
|---|---|
| **Gamme de produit** | Harmony XB4 |
| **Type de produit ou équipement** | Bouton-tournant complet |
| **Nom de l'appareil** | XB4 |
| **Matériau de la collerette** | Métal chromé |
| **Matière de l'embase de fixation** | Zamak |
| **Type de tête** | Standard |
| **Diamètre de fixation** | 22 mm |
| **Vente par quantité indivisible** | 1 |
| **Zone poussière** | Zone 21 - 22 |
| **Type de commande** | bouton maintenu |
| **Profil de fonctionnement** | Noir poignée longue |
| **Type et composition des contacts** | 1 NO |

## Complémentaires

| | |
|---|---|
| **Tenue au nettoyage haute pression** | 7000000 Pa à 55 °C, distance : 0,1 m |
| **Montage de l'appareil** | Trou de fixation - (diamètre: 22,5 mm 22,3 +0.4/0 se conformer à CEI 60947-1 |
| **Entraxe de fixation** | >= 30 x 40 mm (support) |
| **Profondeur d'encastrement** | 43 mm |
| **Marquage** | Ex tb IIIC |
| **Forme de la tête de l'unité de signalisation** | Rond |
| **Information sur position de fonctionnement** | 2 positions 90° |
| **Fonctionnement des contacts** | Coupure lente |
| **Utilisation des contacts** | Contacts standards |
| **Ouverture positive** | Sans |
| **Valeur du couple** | 0,14 N.m état électrique modifié NO |
| **Durée de vie mécanique** | 3000000 cycle |
| **Mode de raccordement** | Borniers à vis-étrier, <= 2 x 1,5 mm² avec embout se conformer à CEI 60947-1<br>Borniers à vis-étrier, >= 1 x 0,22 mm² sans embout se conformer à CEI 60947-1 |
| **Couple de serrage** | 0,8…1,2 N.m se conformer à CEI 60947-1 |

Clause de non responsabilité : Cette documentation n'est pas destinée à remplacer ni ne peut servir à déterminer l'adéquation ou la fiabilité de ces produits dans le cadre d'une application spécifique

| | |
|---|---|
| **Forme de la tête de vis** | Transversal compatible avec cruciforme Philips n° 1 tournevis<br>Transversal compatible avec pozidriv No 1 tournevis<br>Fendu compatible avec plat Ø 4 mm tournevis<br>Fendu compatible avec plat Ø 5,5 mm tournevis |
| **Matière des contacts** | Alliage d'argent (Ag/Ni) |
| **Protection contre les courts-circuits** | 10 A cartouche fusible type gG se conformer à CEI 60947-5-1 |
| **[Ith] courant thermique conventionnel** | 10 A se conformer à CEI 60947-5-1 |
| **[Ui] tension assignée d'isolement** | 600 V (degré de pollution 3) se conformer à CEI 60947-1 |
| **[Uimp] tension assignée de tenue aux chocs** | 6 kV se conformer à CEI 60947-1 |
| **[Ie] courant assigné d'emploi** | 3 A à 240 V, AC-15, A600 se conformer à CEI 60947-5-1<br>6 A à 120 V, AC-15, A600 se conformer à CEI 60947-5-1<br>0,1 A à 600 V, DC-13, Q600 se conformer à CEI 60947-5-1<br>0,27 A à 250 V, DC-13, Q600 se conformer à CEI 60947-5-1<br>0,55 A à 125 V, DC-13, Q600 se conformer à CEI 60947-5-1<br>1,2 A à 600 V, AC-15, A600 se conformer à CEI 60947-5-1 |
| **Durée de vie électrique** | 1000000 cycle AC-15, 2 A à 230 V, cadence de fonctionnement <3600 cyc/h, facteur de charge: 0,5 se conformer à CEI 60947-5-1: annexe C<br>1000000 cycle AC-15, 3 A à 120 V, cadence de fonctionnement <3600 cyc/h, facteur de charge: 0,5 se conformer à CEI 60947-5-1: annexe C<br>1000000 cycle AC-15, 4 A à 24 V, cadence de fonctionnement <3600 cyc/h, facteur de charge: 0,5 se conformer à CEI 60947-5-1: annexe C<br>1000000 cycle DC-13, 0,2 A à 110 V, cadence de fonctionnement <3600 cyc/h, facteur de charge: 0,5 se conformer à CEI 60947-5-1: annexe C<br>1000000 cycle DC-13, 0,5 A à 24 V, cadence de fonctionnement <3600 cyc/h, facteur de charge: 0,5 se conformer à CEI 60947-5-1: annexe C |
| **Fiabilité électrique** | Λ < 10exp(-6) à 5 V, 1 mA dans environnement sain se conformer à CEI 60947-5-4<br>Λ < 10exp(-8) à 17 V, 5 mA dans environnement sain se conformer à CEI 60947-5-4 |

## Environnement

| | |
|---|---|
| **Traitement de protection** | TH |
| **Température ambiante pour le stockage** | -40…70 °C |
| **Température de l'air ambiant en fonctionnement** | -20…60 °C |
| **Catégorie de surtension** | I conforming to CEI 60536 |
| **Degré de protection IP** | IP65 se conformer à CEI 60529 |
| **Degré de protection NEMA** | NEMA 13<br>NEMA 4X |
| **Tenue aux chocs IK** | IK06 se conformer à CEI 50102 |
| **Normes** | CEI 60079-0 :2009<br>EN 60079-31 :2009<br>CEI 61000-6-2<br>CEI 60079-0 :2007<br>CEI 60079-31 :2008 |
| **Règlement Européen** | 94/9/CE - directive ATEX |
| **Certifications du produit** | INERIS 04ATEX9004U |
| **Tenue aux vibrations** | 5 gn (f= 2…500 Hz) conforming to CEI 60068-2-6 |
| **Tenue aux chocs mécaniques** | 30 gn (durée = 18 ms) pour accélération d'une demi-onde sinusoïdale se conformer à CEI 60068-2-27<br>50 gn (durée = 11 ms) pour accélération d'une demi-onde sinusoïdale se conformer à CEI 60068-2-27 |

## Emballage

| | |
|---|---|
| **Type d'emballage 1** | PCE |
| **Nombre d'unité par paquet** | 1 |

| | |
|---|---|
| **Hauteur de l'emballage 1** | 3,5 cm |
| **Largeur de l'emballage 1** | 15,0 cm |
| **Longueur de l'emballage 1** | 21,0 cm |
| **Poids de l'emballage (Kg)** | 106,0 g |
| **Type d'emballage 2** | S01 |
| **Nb produits dans l'emballage 2** | 10 |
| **Hauteur de l'emballage 2** | 15,0 cm |
| **Largeur de l'emballage 2** | 15,0 cm |
| **Longueur de l'emballage 2** | 40,0 cm |
| **Poids de l'emballage 2** | 1,248 kg |

## Garantie contractuelle

| | |
|---|---|
| **Garantie (en mois)** | 18 |

## Environmental Data

Schneider Electric vise à atteindre le statut de Net Zero d'ici 2050 grâce à des partenariats avec la chaîne logistique, des matériaux à faible impact et une circularité via notre campagne en cours "Use Better, Use Longer, Use Again" pour prolonger la durée de vie des produits et leur recyclabilité.

Environmental Data expliquées >

### Empreinte environnementale

| | |
|---|---|
| Empreinte carbone du cycle de vie total | 1 |
| Profil environnemental | Profil environnemental du Produit |

## Use Better

### Matières et Substances

| | |
|---|---|
| Emballage avec carton recyclé | Non |
| Emballage sans plastique | Non |
| Directive RoHS UE | Conformité pro-active (Produit en dehors du scope légal RoHS UE) |
| Régulation REACh | Déclaration REACh |

## Use Longer

### Prolongation de vie

| | |
|---|---|
| Réparation | Non |
| Index de réparation du produit | A |

## Use Again

### Réemballer et réusiner

| | |
|---|---|
| Profil de circularité | Informations de fin de vie |
| Reprise | Non |
| Label DEEE | Sur le marché de l'Union Européenne, le produit doit être mis au rebut selon un protocole spécifique de collecte des déchets et ne jamais être jeté dans une poubelle d'ordures ménagères. |

## Encombrements

### Commutateur de sélection

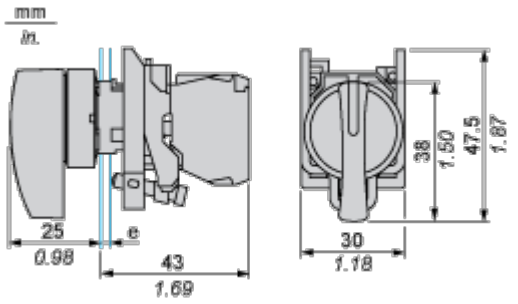


e : Epaisseur du support : 1 à 6 mm (0,04 à 0,24 po.)

Montage et périmètre de sécurité

**Découpe du panneau pour boutons-poussoirs, commutateurs et voyants (trous usinés, prêts pour l'installation)**

| Raccordement par borniers à vis ou par connecteurs enfichables ou sur carte de circuit imprimé | Raccordement par connecteurs Faston |
|---|---|
| 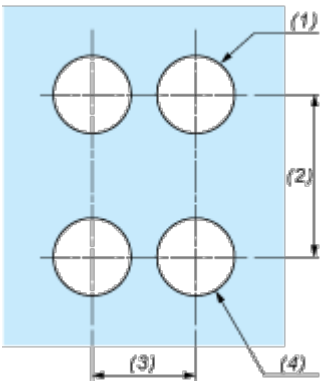 | 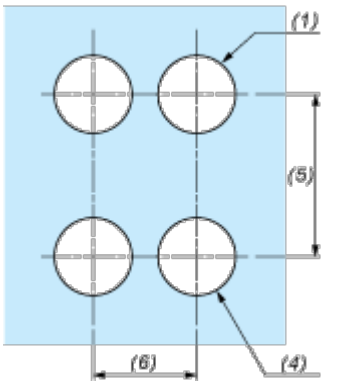 |

(1) Diamètre sur support ou panneau réalisé

(2) 40 mm min. / 1,57 po. min.

(3) 30 mm min. / 1,18 po. min.

(4) Ø 22,5 mm / 0,89 po. Recommandé (Ø 22,3 mm $_{0}^{+ 0,4}$ / 0,88 po. $_{0}^{+ 0,016}$)

(5) 45 mm min. / 1,78 po. min.

(6) 32 mm min. / 1,26 po. min.

Technical Illustration

## Dimensions

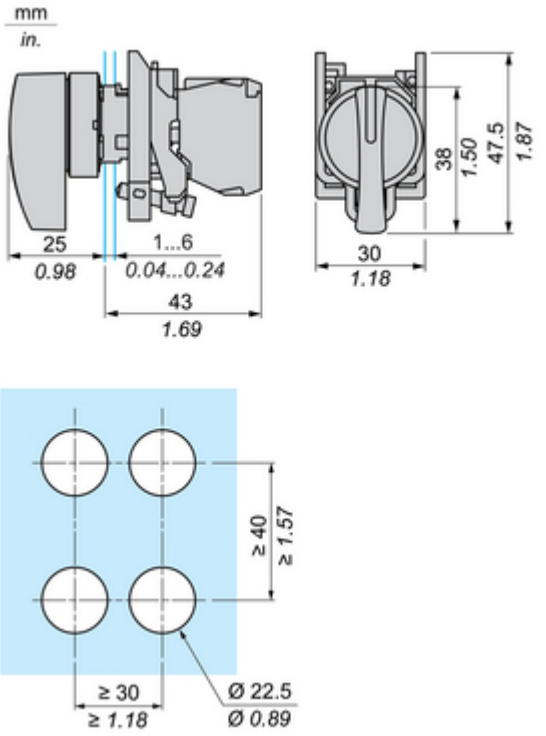

# Fiche technique du produit

# XB4BJ21EX

Offer Marketing Illustration

**Product benefits / Features**



# Fiche technique du produit

# XB4BJ21EX

Offer Marketing Illustration

**Product benefits / Features**



Image of product / Alternate images

**Alternative**





# Fiche technique du produit

# XB4BJ21EX





# Fiche technique du produit

# XB4BJ21EX






Image of product in real life situation

