PRODUCT DATASHEET

M SERIES



MOTOREELETTRICO

DATA 23.10.2025
CLIENTE RS GROUP

MOTOVARIO®
HEART OF MOTION
a TECO Group company

CONFIGURAZIONE

CARATTERISTICA	VALORE
Fornitore	Motovario
Norme	CE
Motore	Trifase
Grandezza	132S
Serie	IE4 Eff.Super Prem.-Self Power
Poli	4
Esecuzione Elettrica	Std (Toll.Tensione +/-10%)
Avvolgimento	D/Y (6 Mors.standard)
Servizio	S1
Tensione	230/400-265/460 V
Frequenza	50-60 Hz
Potenza	5,5 kW
Raffreddamento	Autoventilato
Forma Costruttiva	B5
Dim.Flangia	Ø300
Dim.Albero (DE)	Ø38x80
Estremità Post.Albero(NDE)	No
Classe Isolamento	F
Grado Protezione	IP55
Collegamento	No
Separatori Fase	Sì
Termoprotettori	No
Condizioni Ambientali	Standard
Scaldiglie	No
Scarico Condensa	No
Dispositivi	No
Accessori	Nessuno
Coprimorsettiera	Alluminio
Pressacavi \ Tappi	Plastica \ Plastica
Ventola	Plastica
Copriventola	Standard
MO-Cuscinetti	Sfere 2Z
MO-An.Tenuta	NBR-Nitrile
Logo	Motovario
MO-Note	No
Verniciatura	Non Verniciato
Default Offerta Commerciale	Preferenziale

DIMENSIONI

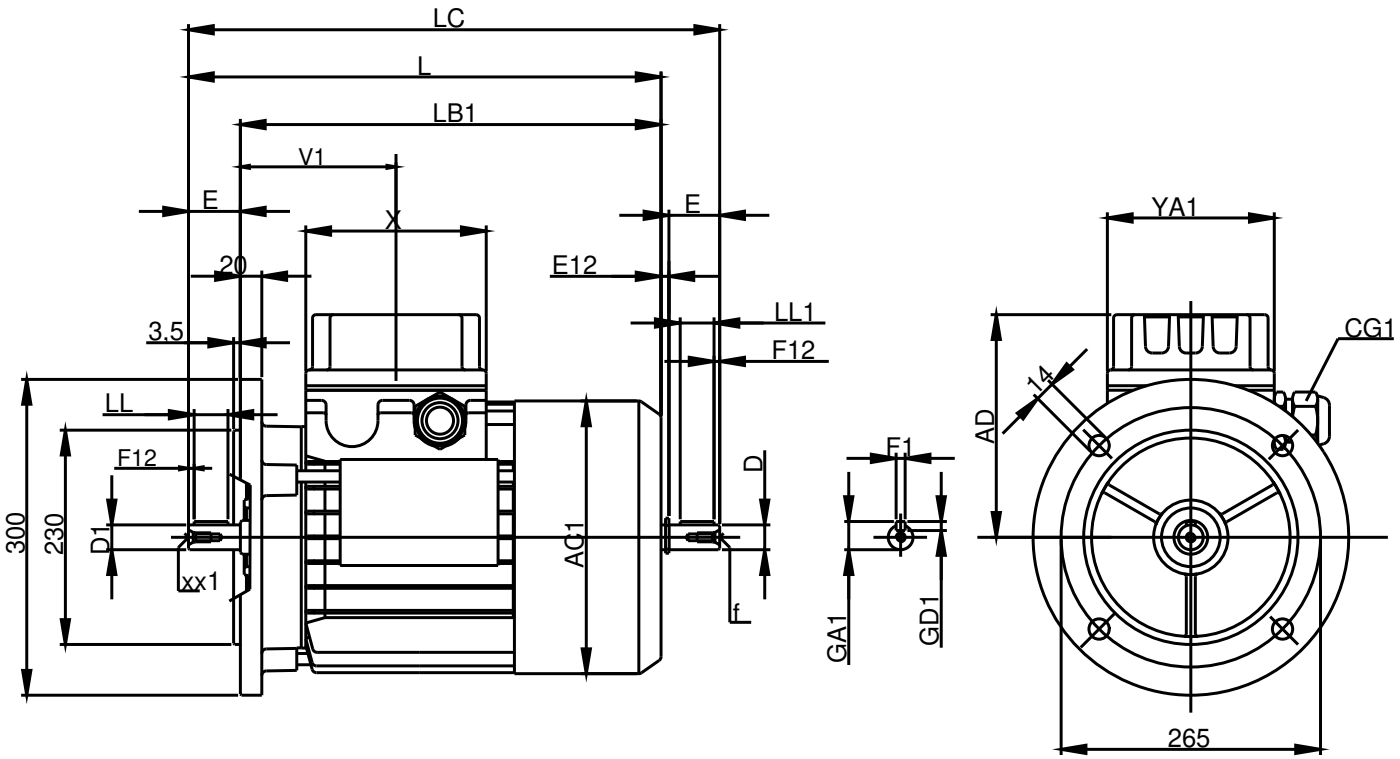
LC
L
LB1
V1
E
X
E
20
E12
LL1
3.5
F12
LL
F12
300
230
D1
xx1
AG1
D
f
F1
GA1
GD1
YA1
CG1
14
AD
265

FORME COSTRUTTIVE

Forma costruttiva: specifica realizzazione per quanto riguarda i dispositivi di fissaggio, il tipo dei supporti e l'estremità d'albero.
Tipo di installazione: posizionamento del motore sul luogo di lavoro in relazione alla linea d'asse (orizzontale o verticale) e ai dispositivi di fissaggio.
In tabella sono indicati i metodi di installazione di uso più comune in funzione della forma costruttiva.
Con riferimento alla norma IEC 60034-7, sulla targa di identificazione del motore elettrico vengono indicate le forme costruttive (IMB3, IMB5, IMB14, IMB34, IMB35) indipendentemente dai tipi di installazione.

IMB3	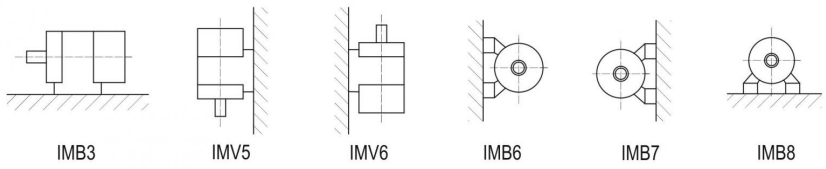
IMB5	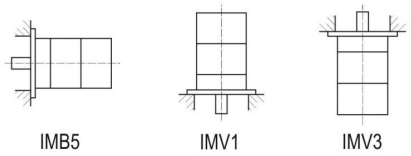
IMB14	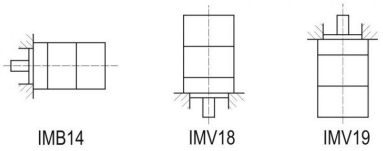
IMB35	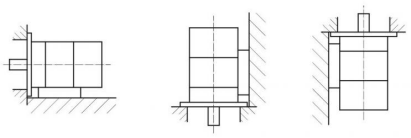
IMB34	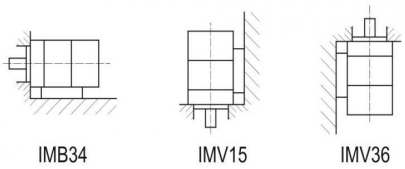

Forma costruttiva:

- IMB3 con piedi di fissaggio
- IMB5 con flangia a fori passanti lato comando
- IMB14 con flangia a fori filettati lato comando
- IMB35 con piedi di fissaggio e flangia a fori passanti lato comando
- IMB34 con piedi di fissaggio e flangia a fori filettati lato comando

Oltre alle forme costruttive normalizzate sopra indicate, i motori sono disponibili in forma compatta, sia nel caso dei riduttori in alluminio CHA e CBA (forma costruttiva B10), sia nel caso dei riduttori in ghisa CH, CB e CS (forma costruttiva B11). Queste forme costruttive prevedono flange speciali integrali col riduttore e l'albero di uscita cavo su cui viene montato il pignone prima riduzione. Il motoriduttore risultante presenta ingombri assiali ridotti. Maggiori dettagli, comprensivi dei disegni di ingombro dimensionale, si possono trovare nei corrispondenti cataloghi dei riduttori.