KNB25SD4
KNB32SG4
KNB50SD4
KNB50SF4
KNB50SN4

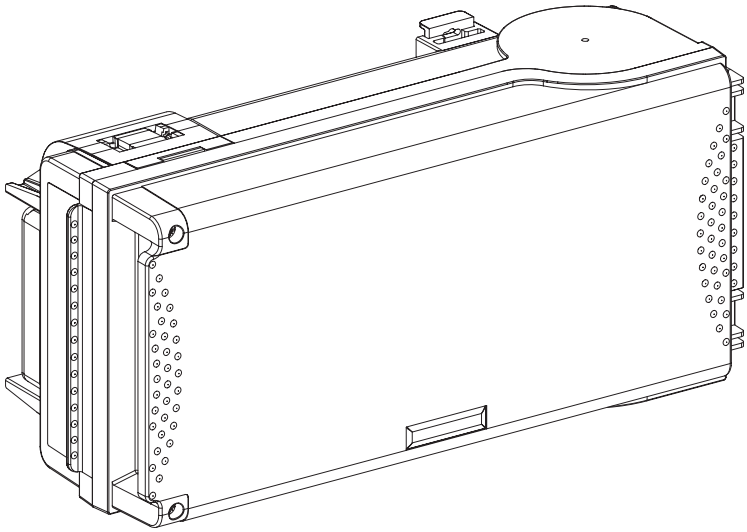

AAV17723-06
10 - 2011

Schneider Electric

PLEASE NOTE Electrical equipment should be installed, operated, serviced, and maintained only by qualified personnel. No responsibility is assumed by Schneider Electric for any consequences arising out of the use of this material.	**REMARQUE IMPORTANTE** L'installation, l'utilisation, la réparation et la maintenance des équipements électriques doivent être assurées par du personnel qualifié uniquement. Schneider Electric décline toute responsabilité quant aux conséquences de l'utilisation de cet appareil.
TENGA EN CUENTA La instalación, manejo, puesta en servicio y mantenimiento de equipos eléctricos deberán ser realizados sólo por personal cualificado. Schneider Electric no se hace responsable de ninguna de las consecuencias del uso de este material.	**BITTE BEACHTEN** Elektrische Geräte dürfen nur von Fachpersonal installiert, betrieben, bedient und gewartet werden. Schneider Electric haftet nicht für Schäden, die durch die Verwendung dieses Materials entstehen.
NOTA IMPORTANTE Manutenzione, riparazione, installazione e uso delle apparecchiature elettriche si devono affidare solo a personale qualificato. Schneider Electric non si assume alcuna responsabilità per qualsiasi conseguenza derivante dall'uso di questi prodotti.	**NOTA** A instalação, utilização e manutenção do equipamento eléctrico devem ser efectuadas exclusivamente por pessoal qualificado. A Schneider Electric não assume qualquer responsabilidade pelas consequências resultantes da utilização deste material.
请注意 电气设备的安装、操作、维修和维护工作仅限于合格人员执行。对于使用本资料所引发的任何后果，Schneider Electric 概不负责。	**ВАЖНО** Электрическое оборудование должно обслуживаться квалифицированным персоналом. Компания Schneider Electric не несет ответственности за последствия, связанные с использованием данной документации. Данная документация не предназначена для использования в качестве руководства людьми, не прошедшими какого-либо обучения.

Schneider Electric Industries SAS
35, rue Joseph Monier
CS 30323
F - 92506 Rueil Malmaison Cedex

© 2011 Schneider Electric - All rights reserved.

⚠⚠ DANGER / DANGER / PELIGRO / GEFAHR / PERICOLO / PERIGO / 危险 / ОПАСНО

HAZARD OF ELECTRIC SHOCK, EXPLOSION, OR ARC FLASH Never operate this equipment under load. **Failure to follow these instructions will result in death or serious injury.**	**RISQUE D'ÉLECTROCUTION, D'EXPLOSION OU D'ARC ELECTRIQUE** Ne manipulez jamais cet appareil en charge. **Le non-respect de ces instructions provoquera la mort ou des blessures graves.**
PELIGRO DE DESCARGA ELÉCTRICA, EXPLOSIÓN O ARCO ELECTRICO Nunca manipule este aparato en carga. **Si no se siguen estas instrucciones provocará lesiones graves o incluso la muerte.**	**GEFAHR VON ELEKTRISCHEM SCHLAG, EXPLOSION ODER LICHTBOGEN** Bedienen Sie dieses Gerät nie unter Spannung. **Die Nichtbeachtung dieser Anweisungen führt zu Tod oder schwerer Körperverletzung.**
RISCHIO DI SCARICA ELETTRICA , ESPLOSIONE O ARCO ELETTRICO Non manipolare mai il dispositivo quando è sotto carico. **Il mancato rispetto di queste istruzioni provocherà morte o gravi infortuni.**	**RISCO DE ELECTROCUSSÃO, DE EXPLOSÃO, OU DE ARCO ELÉCTRICO** Nunca manipule este aparelho sob carga. **A não observância destas instruções resultará em morte, ou ferimentos graves.**
可能有触电、爆炸或者电弧灼伤的危险 切勿在负载状态下操作本设备。 则可能会导致严重的人身伤害甚至死亡	**Опасность поражения электрическим током, опасность взрыва или вспышки дуги.** Запрещается эксплуатация данного оборудования под нагрузкой. **Несоблюдение этих инструкций приведет к смерти или серьезной травме.**

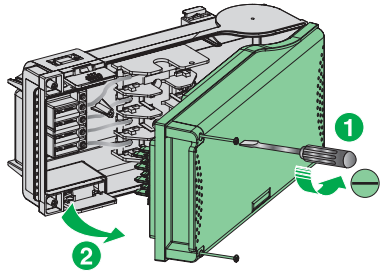
1
2

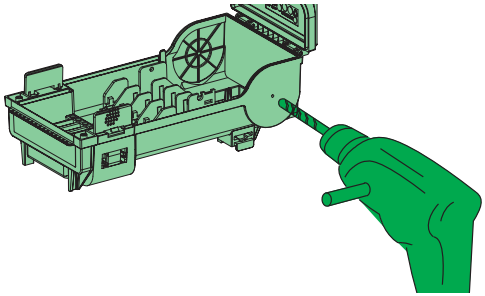

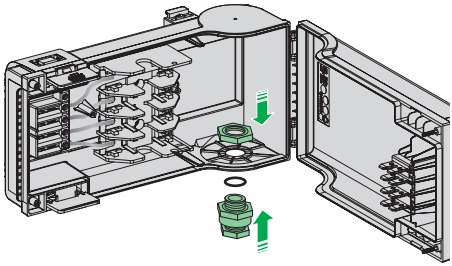

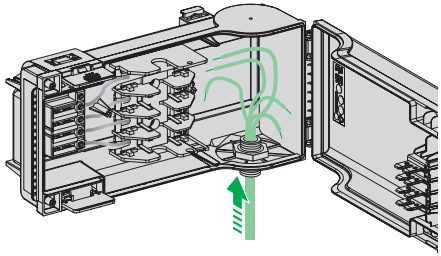

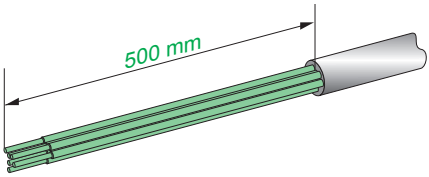
500 mm

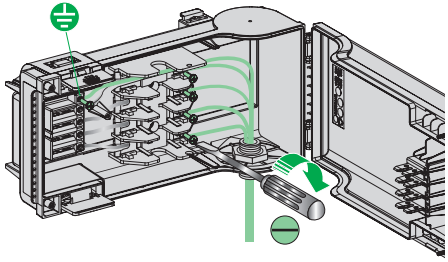

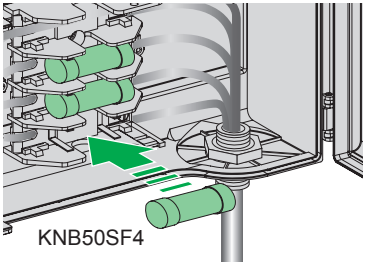
KNB50SF4

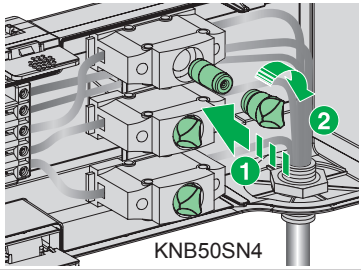
1
2
KNB50SN4

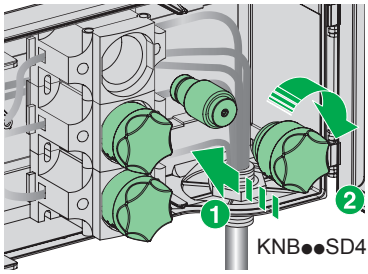
1
2
KNB●●SD4

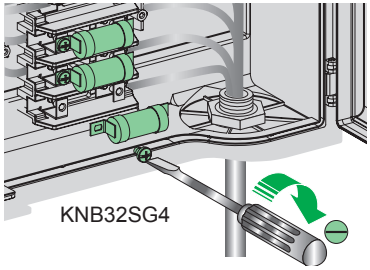
KNB32SG4

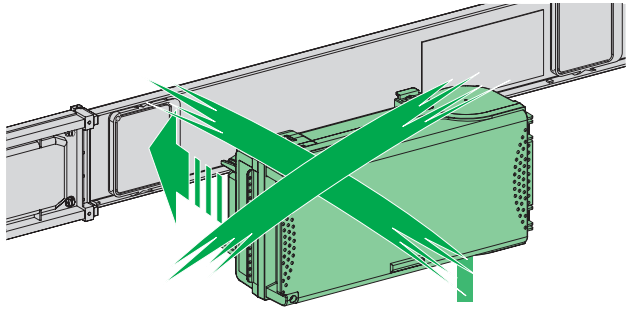

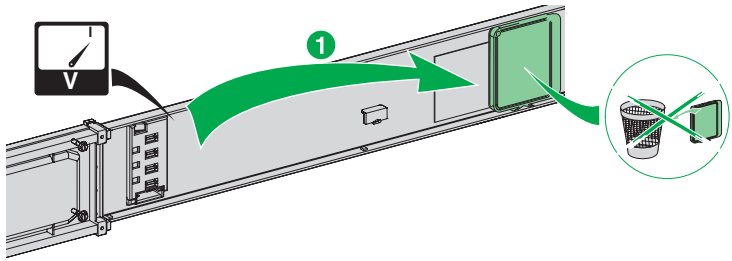
V
1

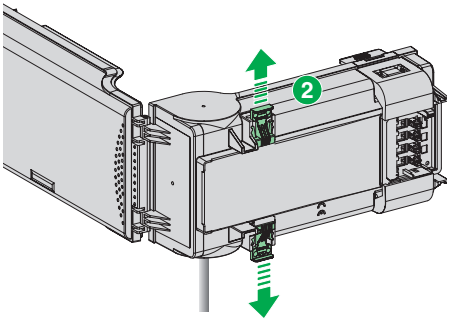
2

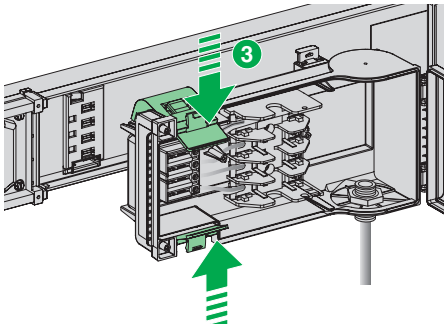
3

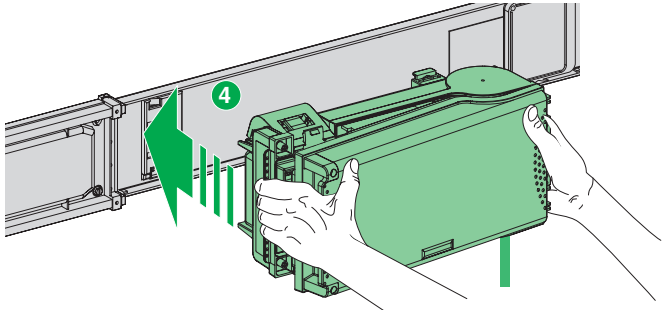
4

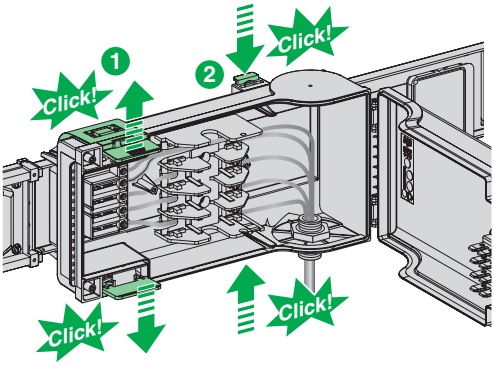
1
Click!
2
Click!
Click!
Click!

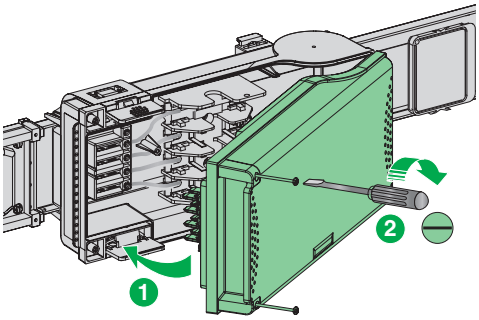
2
1

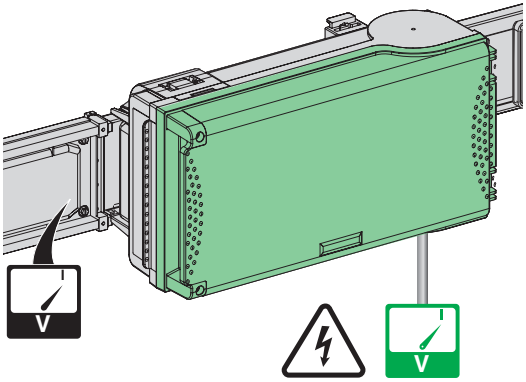
V
V

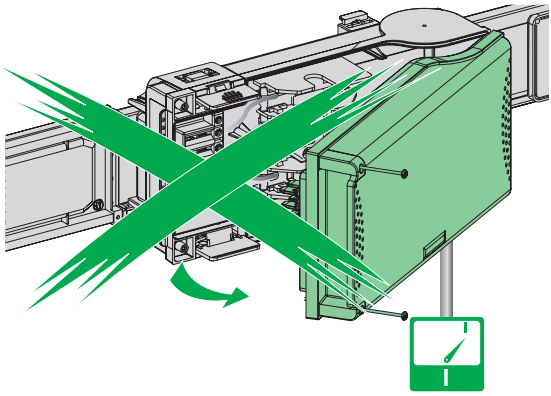
I
I

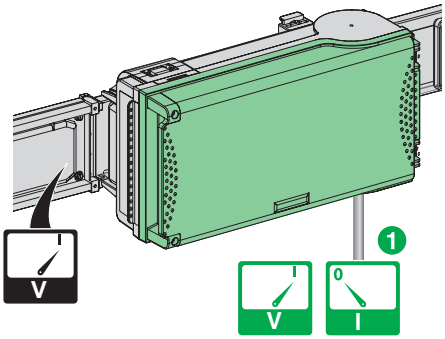
I
V
1
I
V
0
I

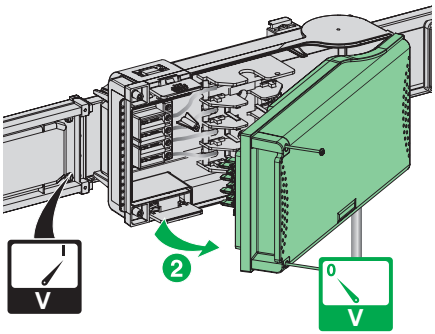
I
V
2
0
V