O6T305

Système réflexion directe

O6T-FNKG/0,30m/US

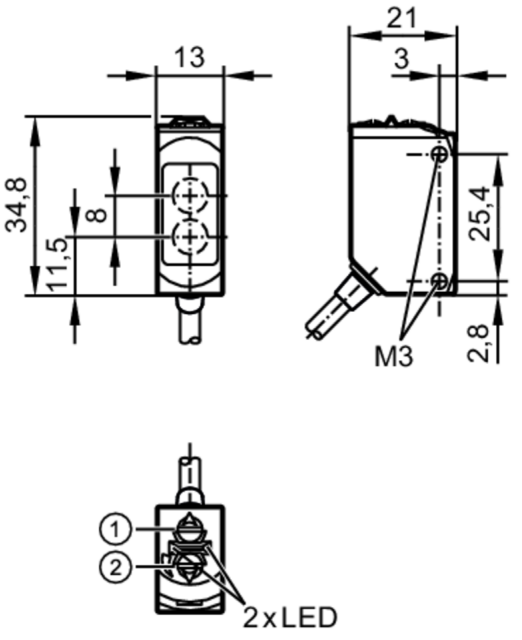

1 commutateur fonction de sortie
1 potentiomètre de sensibilité
photorécepteur derrière la lentille supérieure
emetteur derrière la lentille inférieure

Caractéristiques du produit		
Type de lumière		lumière rouge
Boîtier		rectangulaire
Application		
Principe de fonctionnement		Système réflexion directe
Données électriques		
Tension d'alimentation	[V]	10...30 DC
Consommation	[mA]	16; ((24 V))
Classe de protection		III
Protection inversion de polarité		oui
Type de lumière		lumière rouge
Longueur d'onde	[nm]	633
Sorties		
Technologie		NPN
Fonction de sortie		éclairement / obscurcissement; (à sélectionner)
Chute de tension max. sortie de commutation DC	[V]	2,5
Courant de sortie (au maintien) de la sortie de commutation DC	[mA]	100
Fréquence de commutation DC	[Hz]	1000
Protection courts-circuits		oui

O6T305

Système réflexion directe

O6T-FNKG/0,30m/US

Version protection courts-circuits		pulsé	
Zone de détection			
Portée	[mm]	5...500; (papier blanc 200 x 200 mm rémission 90 %)	
Plage de réglage	[mm]	100...500	
Portée réglable		oui	
Diamètre max. du spot lumineux	[mm]	15	
Dimensions du spot lumineux valables pour		pour la portée maximale	
Conditions d'utilisation			
Température ambiante	[°C]	-25...80	
Indice de protection		IP 65; IP 67; IP 68; IP 69K	
Tests / homologations			
CEM		EN 60947-5-2	
MTTF	[Années]	910	
Homologation UL		Ta	-25...40 °C
		Enclosure type	Type 1
		alimentation en tension	Class 2
		N° d'agrément UL	E006
Données mécaniques			
Poids	[g]	51,2	
Boîtier		rectangulaire	
Dimensions	[mm]	34,8 x 13 x 21	
Matières		boîtier: inox (1.4404 / 316L); plastique: PPSU; Joint d'étanchéité: EPDM	
Matière lentille		PMMA	
Orientation de la lentille		détection latérale	
Couple de serrage	[Nm]	1; (vis de fixation)	
Afficheurs / éléments de service			
Indication		état de commutation	1 x LED, jaune
		fonctionnement	1 x LED, vert
Remarques			
Remarques		Tension d'alimentation "supply class 2" selon cULus	
Unité d'emballage		1 pièces	

Raccordement électrique

Câble: 0,3 m, PVC; 3 x 0,25 mm²

Connecteur: 1 x M12; codage: A



O6T305

Système réflexion directe

O6T-FNKG/0,30m/US

Raccordement

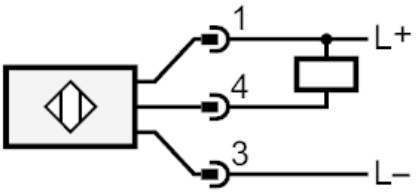

Diagrammes et courbes

courbe capacité de réserve

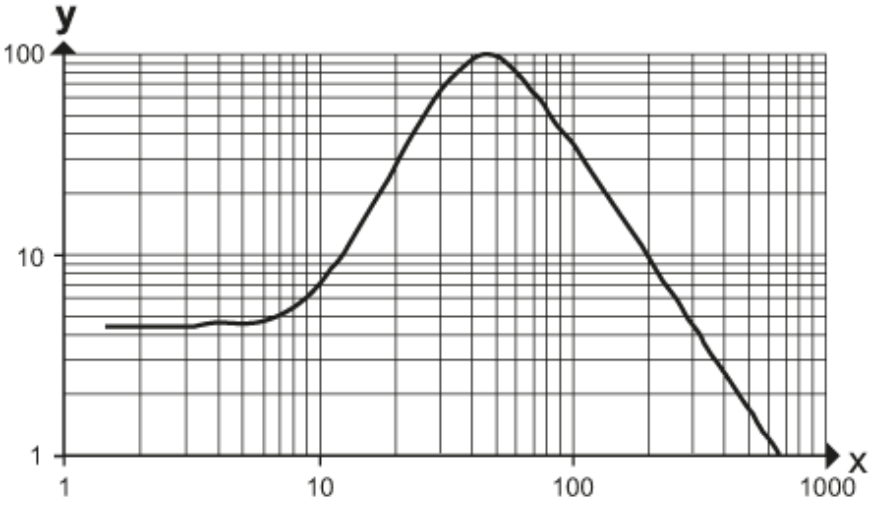

x: distance [mm]

y: facteur capacité de réserve