Brand of NTN corporation

Données techniques

USFD206M12

Paliers auto-aligneurs

Corps en fonte, roulement à billes à insert radial avec vis de fixation, joint à une lèvre

COMPOSITION DU KIT

US.206.G2, FD206G

VISUEL(S)

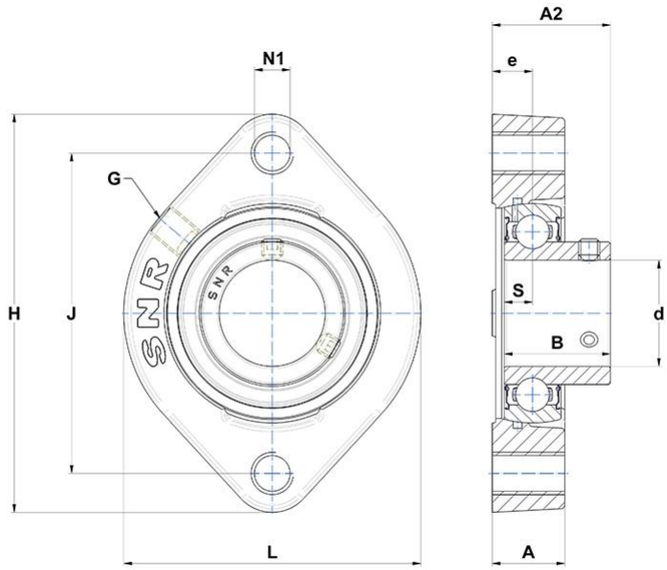

DEFINITION TECHNIQUE

Marque	SNR
A - Hauteur du logement	20,5 mm
A2 - Hauteur totale (logement + insert) à partir de la surface de montage	33,4 mm
B - Largeur Bague Intérieure	30 mm
d - Diamètre arbre	30 mm
e - Distance entre la surface de montage et le centre du roulement	11,4 mm

USFD206M12
Paliers auto-aligneurs

DEFINITION TECHNIQUE	
G - Graisseur	R1/8"
H - Longueur, largeur ou diamètre du logement	112,5 mm
J - Distance entre trous de fixation	90,5 mm
L - Largeur / diamètre du logement	84 mm
N1 - Filetage du trou de montage	M12
S - Distance face / centre du palier	8 mm

PERFORMANCE PRODUIT	
C - Capacité de charge dynamique	19500000 mN
C0 - Capacite de charge statique	11200000 mN
Température min de fonctionnement	253,15 °K
Température max de fonctionnement	373,15 °K

AUTRES FONCTIONNALITES	
Masse	0,67 kg
Couple de serrage recommandé pour la vis de blocage	5.5 N-m