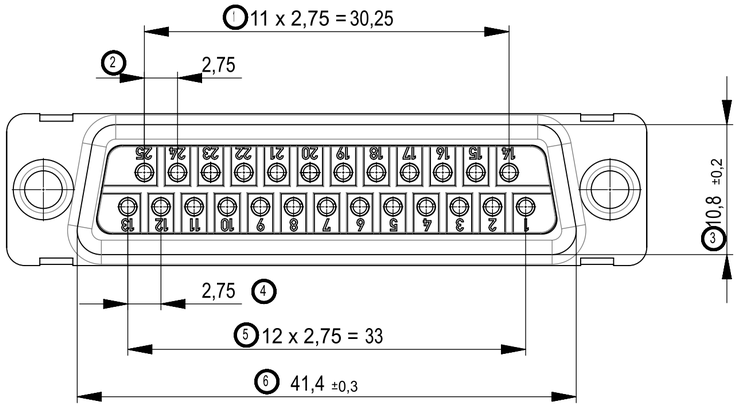

DETAIL X
MAßSTAB 5 : 1

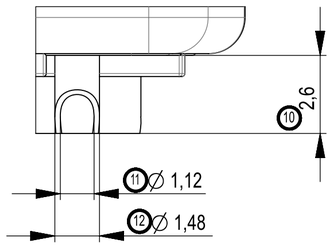

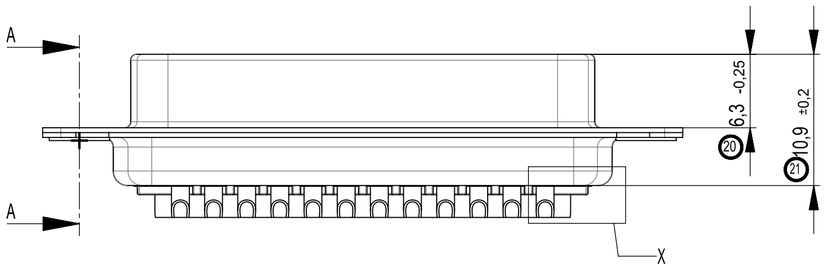

SCHNITT A-A

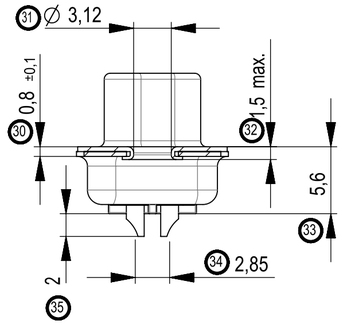

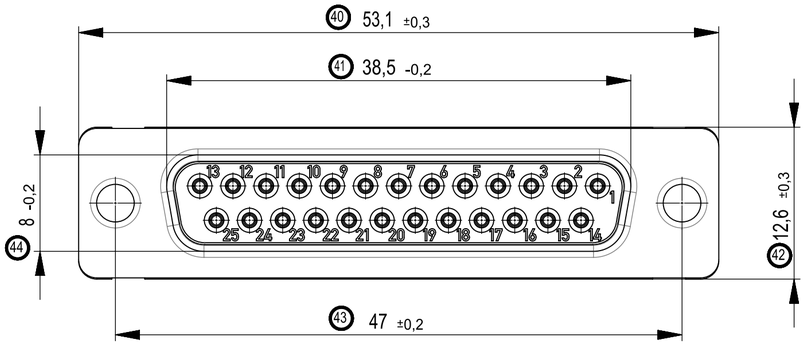

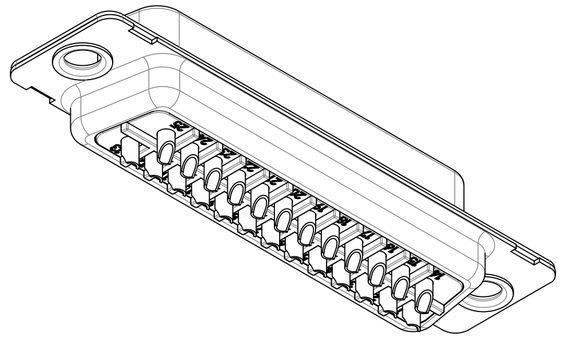

Beschriftung nach Bedruckungsvorschrift 474238
Part marking according to specification 474238

Fehlende Masse und Angaben siehe DIN 41652 /
Sonstige Angaben siehe Fertigungsunterlagen /

Missing information and dimensions according to DIN 41652
Additional indications according to production documentation

Dimension Nr. 1 - 50
unbelegte Nr.: 7-9, 13-19, 22-29, 36-39, 45-50

Zeichnung ersetzt
Variante 013635 auf
Zeichnung 054976
vom 11.08.2000

Anschlussbereich vergoldet
terminal area gold plating

Anforderungsstufe: 2
class: 2

Index	Modification Nr.	Date	Name
a	0004-13	16.01.2013	Wick
01	Datenuebernahme	19.11.2019	Wiederkehr

Index	Änderung/change	Datum/date	Name

Gewicht/weight:	Werkstoff/material:		Oberfläche mm²/surface mm²:
Maßstab/scale: 2:1	Maßangaben in/dimensions units: mm		Veredelung/refinement:
Toleranzen/tolerances		Datum/date	Name
ISO 2768-mK	Bearbeiter/drawn:	10.01.2013	Wick
DIN 7167	Geprüft/checked:	10.01.2013	Hokenmaier
Benennung/name	TMC-S-25-L-BA 1		
	TMC-S-25-L-BA 1		
Projektion/projection	PROVERTHA® CONNECTORS, CABELS & SOLUTIONS	Zeichnungs-Nr./drawing number 013635	Blatt/sheet 1 / 1
	Kd.-Zg./custom.-drawing:	Ersatz fuer/substitute to:	

Handschriftliche Änderungen auf
CAD Zeichnungen sind nicht zulässig!

Weitergabe sowie Vervielfältigung dieses Dokuments, Verwertung und Mitteilung seines Inhalts sind verboten, soweit nicht ausdrücklich gestattet. Zuwiderhandlungen verpflichten zu Schadenersatz. Alle Rechte für den Fall der Patent-, Gebrauchsmuster- oder Geschmacksmustereintragung vorbehalten.
The reproduction, distribution and utilization of this document as well as the communication of its contents to others without express authorization is prohibited. Offenders will be held liable for the payment of damages. All rights reserved in the event of the grant of a patent, utility model or design.