Valvole ad azionamento meccanico
Serie VM

Modello	VM1000	VM100	VM200
Dimensioni (mm)	Connessione laterale 11 X 36 X 16 Connessione dal basso 11 X 28 X 25		
Esecuzione base	●	●	●
Leva a rullo	●	●	●
Leva a rullo	●	●	●
Asta semplice		●	●
Asta rullo		●	●
Asta a rulli incrociati		●	●
Leva 2 posizioni	●	●	●
Pulsante a fungo		●	●
Pulsante piatto	●	●	●
Pulsante incassato		●	●
Selettore 2 posizioni		●	●
Selettore a chiave 2 pos.		●	●
Selettore 3 posizioni		●	●
Pedale			●
Tiretto			
Sez. equivalente (Nl/min)	1 (49.03)	Per i dettagli sulla serie VM100 fare riferimento a www.smc.eu	Per i dettagli sulla serie VM200 fare riferimento a www.smc.eu
Numero di vie	2, 3		
	Otturatore		
Simbolo	2(A) 1(P) / 2(A) 1(P) 3(R)		

Valvole ad azionamento meccanico

VM400	VZM500	VZM400	VFM300	VFM200	VM800
21 X 35 X 53	18 X 28 X 87	18 X 30 X 91	26 X 35 X 94	23 X 40 X 115	30 X 40 X 57

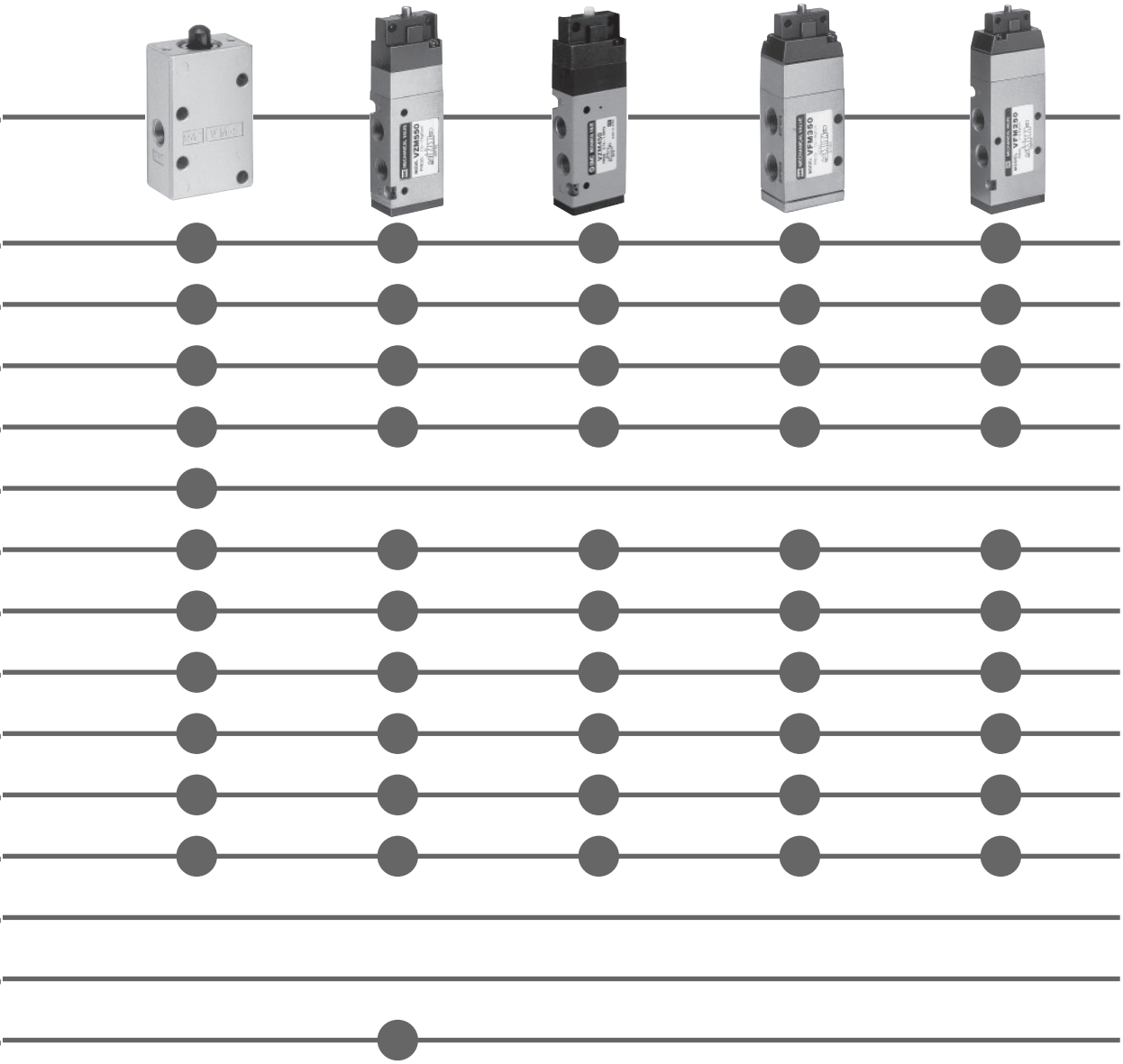

7 (338.77)	10.8 (534.90)	9.9 (490.33)	18 (891.50)	18 (891.50)	6 (294.20)
3	5	5	5	5	3
Otturatore bilanciato	Spola in elastomero	Spola metallica	Spola in elastomero	Spola metallica	Otturatore bilanciato
OUT NO NC	4(A) 2(B) 5(R1)1(P) 3(R2)	2(B) 4(A) 3(EB)1(P)5(EA) *	2(B) 4(A) 3(EB)1(P)5(EA)	2(B) 4(A) 3(EB)1(P)5(EA) *	OUT NO NC

* Pressione doppia disponibile solo con pilota esterno

Prodotti ausiliari

		Sez. equivalente (mm^2) (Nl/min)	N. di attacchi	Funzione
Valvola "OR" selettrice di circuito Dimensioni (mm) VR1210: 17.2 X 38 X 29 VR1220: 21.2 X 50 X 38	**VR1210**	7 (338.77)	3	
	VR1220	15 (722.12)	3	
Valvola "OR" Con raccordi istantanei	**VR12□0F**		3	
Valvola AND Con raccordi istantanei	**VR1211F**		3	
Temporizzatore automatico Dimensioni (mm) 70 X 68 X 66	**VR2110**	2.5 (124.81)	3	
Indicatori ottici pneumatici Dimensioni (mm) ø26 X 66	**VR3100**	–	–	
Indicatori ottici pneumatici Dimensioni (mm) ø12 X 17	**VR3110**	–	–	
Valvola relè Dimensioni (mm) Connessione laterale: 30 X 53 X 91 Connessione lato inferiore: 30 X 48 X 91	**VR4151** **VR4152**	7 (338.77)	5	Spola metallica

⚠ Avvertenze

Montaggio

⚠ Attenzione

①Condizioni di azionamento meccanico.
Non eseguire movimenti che oltrepassino la posizione d'esercizio limite poiché tale operazione si tradurrebbe in guasti alla valvola e malfunzionamento dell'impianto.

•Corsa attuatore

Azionare il meccanismo entro i limiti del campo di corsa ottenuto mediante la fomula riportata sotto (non oltrepassare i limiti della posizione d'esercizio).

Corsa d'esercizio: P.T. + 0.5 X O.T.

Serie	Attuatore		Corsa attuatore (mm)
VM1000	Esec. base	T.T.=4.8mm (T.T.=2.5mm)	3,7 ÷ 4,7 (2,2 ÷ 2,4)
	Leva a rullo		3,5 ÷ 4,4
	Leva a rullo		3,5 ÷ 4,4
VM100	Esecuzione base		2,2 ÷ 2,9
	Leva a rullo		4,3 ÷ 5,3
	Leva a rullo		4,3 ÷ 5,3
	Asta semplice		2,7 ÷ 3,4
	Asta rullo		2,7 ÷ 3,4
	Asta a rulli incrociati		2,7 ÷ 3,4
VM200	Esecuzione base		4,0 ÷ 4,9
	Leva a rullo		8,7 ÷ 10,7
	Leva a rullo		9,5 ÷ 11,7
	Asta semplice		4,5 ÷ 5,4
	Asta rullo		4,5 ÷ 5,4
	Asta a rulli incrociati		4,5 ÷ 5,4
VM400	Esecuzione base		2,5 ÷ 3,4
	Leva a rullo		6,2 ÷ 8,2
	Leva a rullo		6,5 ÷ 8,7
	Asta semplice		4,5 ÷ 5,4
	Asta rullo		4,5 ÷ 5,4
	Asta a rulli incrociati		4,5 ÷ 5,4
VZM500 VZM400 VFM300 VFM200	Esecuzione base		2,0 ÷ 2,9
	Leva a rullo		4,2 ÷ 6,0
	Leva a rullo		4,7 ÷ 6,7
	Asta semplice		2,5 ÷ 3,4
	Asta rullo		2,5 ÷ 3,4

Nei modelli con asta e rullo, esiste una scanalatura che indica P:T: e T.T. da utilizzarsi per la regolazione della corsa.

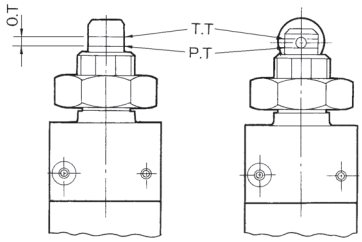

Definizione simboli

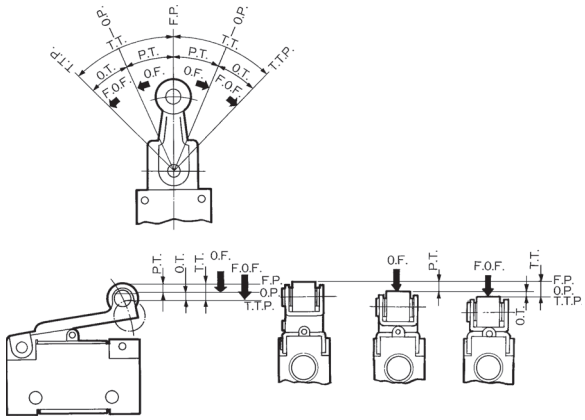

F.P. (Free Position)····· Posizione di riposo: non è applicata alcuna forza esterna.
O.P. (Operating Position) ····· Corsa per l'apertura della valvola.
T.T.P. (Total Travel Position)····· Massima corsa, compresa l'oltre-corsa.
O.F. (Operating Force) ····· Forza per l'apertura della valvola.
F.O.F. (Full Operating Force)..... Forza necessaria per effettuare la corsa totale. Si intende la forza per muovere il dispositivo di azionamento dalla posizione di riposo a fine corsa.
P.T. (Pre-Travel) ..... Escursione dalla posizione di riposo a quella in cui inizia l'apertura della valvola.
O.T. (Over Travel)..... Escursione dalla posizione di inizio funzionamento a fine corsa..
T.T (Total Travel)..... Escursione dalla posizione di riposo a fine corsa.

Calcolo della portata

Per calcolare la portata vedere a p. 0-36.

$$Q = 22.2S\sqrt{P_L(P_H - P_L)}\sqrt{\frac{273}{\theta + 273}} \quad \cdots\cdots\cdots\cdots(1\ \text{formula})$$

Precauzioni

Questo prodotto non può essere usato per applicazioni in cui la pressione deve essere assolutamente ermetizzata poiché si produce un leggero trafilamento. Per questo tipo di applicazioni consultare SMC.

⚠ Avvertenze

Montaggio

⚠ Attenzione

②**Condizioni per azionamento meccanico.**

●**Angolo di incidenza e velocità della camma.**

Selezionare angolo di incidenza e velocità della camma dalla tabella sottostante.

Un uso oltre i limiti raccomandati può tradursi in urti e conseguenti malfunzionmenti.

Serie	Attuatore	Angolo max d'incidenza	Velocità d'impatto
VM1000	Leva a rullo	30°	0.7
		45°	0.3
	Leva a rullo	30°	0.7
		45°	0.3
VM100 VM200 VM400	Leva a rullo	30°	0.7
		45°	0.3
	Leva a rullo	30°	0.7
		45°	0.3
	Asta semplice	—	0.2
	Asta rullo	30°	0.3
	Asta a rulli incrociati	30°	0.3
VZM500 VZM400 VFM300 VFM200	Leva a rullo	30°	1.5
		45°	0.7
	Leva a rullo	30°	0.7
		45°	0.3
	Asta semplice	—	0.4
	Asta rullo	30°	0.7
VM800	Leva a rullo	30°	0.5
		45°	0.2
	Leva a rullo regolabile	30°	0.2
		45°	0.1
	Asta regolabile	—	0.2

Consigli per il montaggio

1) Evitare camme con angoli ripidi

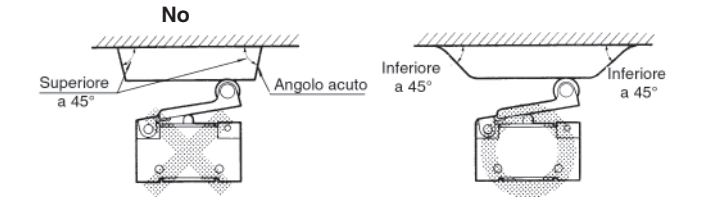

2) Evitare corse eccessive

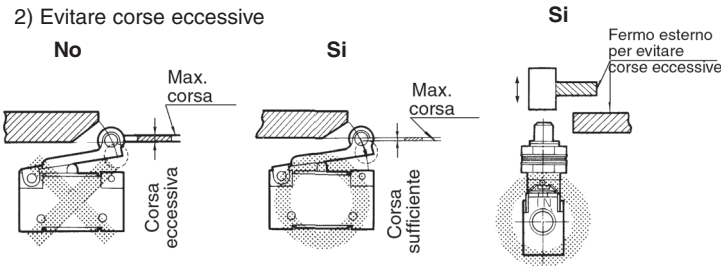

Materiale rulli	Materiale asta	Finitura dell'asta
Poliacetato	Acciaio	▽▽▽
Acciaio	Acciaio, resina	▽▽

③**Non modificare il prodotto per esempio ampliando i fori di montaggio giacché tali operazioni possono condurre per esempio a trafilamenti.**

④**Azionare tutte le valvole manuali con le dita.**

L'uso di martelli o altri utensili o l'azionamento meccanico tramite cilindri può tradursi in funzionamenti difettosi.

Condizioni ambientali

⚠ Precauzione

①**Evitare l'uso in ambienti in cui le valvole possono entrare in contatto con olio, refrigeranti, schizzi d'acqua o polvere.**

Le valvole non hanno una costruzione impermeabile, né antipolvere, si raccomanda pertanto di installare una protezione per evitare infiltrazioni.

Manutenzione

⚠ Attenzione

①**Realizzare controlli periodici costanti, per esempio all'inizio di un'operazione, per verificare il corretto funzionamnto della valvola.**

La mancata osservanza di questa raccomandazione può tradursi in una minor sicurezza di lavoro.

Come sostituire i pulsanti

Per cambiare il colore del pulsante procedere come segue:

①**Pulsante (incassato)**

- Installazione Selezionare uno dei quattro colori disponibili e far combaciare la parte sporgente del pulsante con la scanalatura della sede e premere.
- Rimozione ··· Rimuovere l'anello di tenuta e inserire la punta di un piccolo cacciavite nella scanalatura del pulsante ed estrarre.

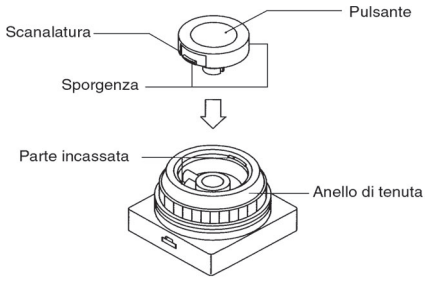

②**Pulsante (a fungo e piatto)**

Viene consegnato con un solo pulsante del colore da voi specificato.

	A fungo	Piatto
Montaggio	Far combaciare la sporgenza del pulsante con la scanalatura presente nel corpo e premere. (Per l'allinemento usare come riferimento l'indicazione sul pulsante)	Far combaciare la sporgenza del pulsante con la scanalatura presente nel pulsante e premere.
Rimozione	Mettere le dita sotto il collare del pulsante sul lato indicazione e piegarlo verso l'alto.	Rimuovere l'anello di tenuta e inserendo la punta di un cacciavite piccolo nella scanalatura del pulsante estrarre facendo leva.

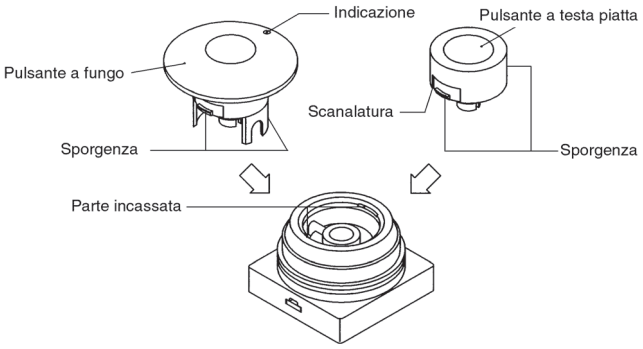

Distacco di un pulsante a fungo

Rimozione da pannello

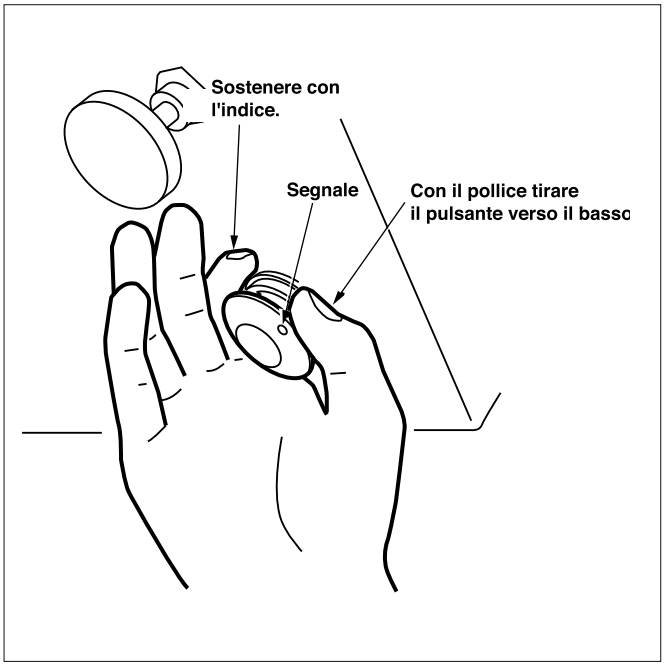

Rimuovere la valvola in modo unitario

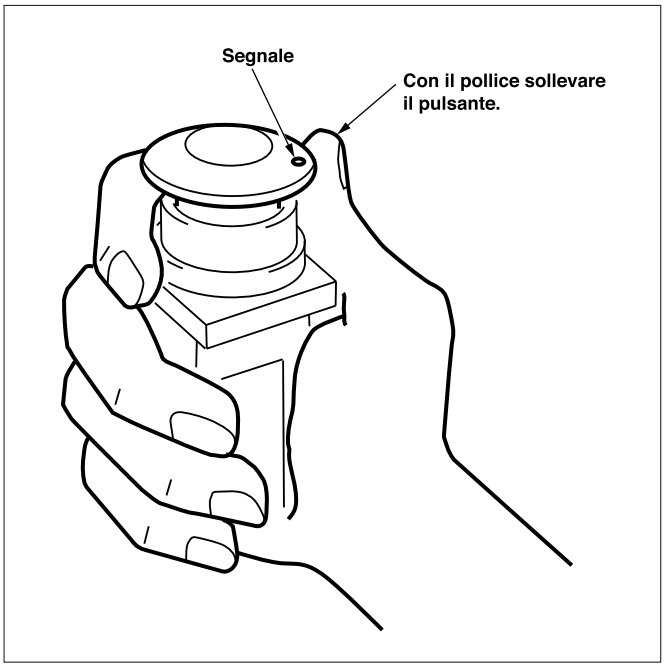

Parti di ricambio

Per ordinare pulsanti a fungo o piatti individualmente, utilizzare i codici indicati sotto.

Colore	Pulsante a fungo	Pulsante piatto
Rosso	3402186R	3402187R
Nero	3402186B	3402187B
Verde	3402186G	3402187G
Giallo	3402186Y	3402187Y

Microvalvola ad azionamento meccanico e manuale

Serie VM1000

La struttura miniaturizzata riduce lo spazio di montaggio.
Collegamento con raccordo flessibile incorporato.
Tipo di attacco: Laterale
Inferiore

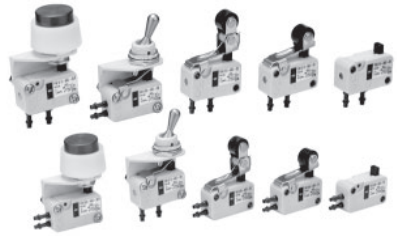

Dati tecnici

Tipo di valvola	Otturatore N.C.
Numero vie	2 o 3
Corsa totale	4.8mm (Esecuzione base)
Connessioni	Laterale o inferiore
Fluido	Aria
Pressione di esercizio	0 ÷ 0.8MPa
Temperatura d'esercizio	–5 ÷ 60°C (Senza congelamento)
Sez. equivalente (N*l*/min)	1mm^2 (49.03)
Lubrificazione	Non richiesta/Olio per turbine #1 (ISO VG32)
Raccordo	Con raccordo flessibile
Peso (Esecuzione base)	6g

Varianti

Corsa totale (T.T.)	2.5mm (Esecuzione base)

- Possibilità di installare un attuatore disponibile sul mercato per il microsensore V.
- Non dimenticare che esistono diversi tipi di microsensore, come ad esempio P.T./O.T. o F.O.F..
- Il sensore con T.T. 2.5mm è disponibile solo per l'esecuzione base.

Modelli

	Serie	Connessioni	N. di vie	Tubo applicabile		Note
				T0425	TU0425/T0403	
Azionamento meccanico	Esecuzione base	Lato	3	**VM1000-4N-00**	**VM1000-4NU-00**	
			2	**VM1100-4N-00**	**VM1100-4NU-00**	
		Base	3	**VM1010-4N-00**	**VM1010-4NU-00**	
			2	**VM1110-4N-00**	**VM1110-4NU-00**	
	Leva a rullo	Lato	3	**VM1000-4N-01**	**VM1000-4NU-01**	
			2	**VM1100-4N-01**	**VM1100-4NU-01**	
		Base	3	**VM1010-4N-01**	**VM1010-4NU-01**	
			2	**VM1110-4N-01**	**VM1110-4NU-01**	
	Leva a rullo	Lato	3	**VM1000-4N-02**	**VM1000-4NU-02**	
			2	**VM1100-4N-02**	**VM1100-4NU-02**	
		Base	3	**VM1010-4N-02**	**VM1010-4NU-02**	
			2	**VM1110-4N-02**	**VM1110-4NU-02**	
Azionamento manuale	Leva 2 posizioni	Lato	3	**VM1000-4N-08**	**VM1000-4NU-08**	
			2	**VM1100-4N-08**	**VM1100-4NU-08**	
		Base	3	**VM1010-4N-08**	**VM1010-4NU-08**	
			2	**VM1110-4N-08**	**VM1110-4NU-08**	
	Pulsante	Lato	3	**VM1000-4N-32R**	**VM1000-4NU-32R**	Rosso
			2	**VM1100-4N-32R**	**VM1100-4NU-32R**	Rosso
		Base	3	**VM1010-4N-32R**	**VM1010-4NU-32R**	Rosso
			2	**VM1110-4N-32R**	**VM1110-4NU-32R**	Rosso
		Lato	3	**VM1000-4N-32B**	**VM1000-4NU-32B**	Nero
			2	**VM1100-4N-32B**	**VM1100-4NU-32B**	Nero
		Base	3	**VM1010-4N-32B**	**VM1010-4NU-32B**	Nero
			2	**VM1110-4N-32B**	**VM1110-4NU-32B**	Nero
		Lato	3	**VM1000-4N-32G**	**VM1000-4NU-32G**	Verde
			2	**VM1100-4N-32G**	**VM1100-4NU-32G**	Verde
		Base	3	**VM1010-4N-32G**	**VM1010-4NU-32G**	Verde
			2	**VM1110-4N-32G**	**VM1110-4NU-32G**	Verde

Codici di ordinazione

VM1 0 0 0 - 4N - 00 R

Numero vie

0	3 vie
1	2 vie

Connessioni

0	Lato
1	Base

Corsa totale/Esecuzione base (T.T.)

0	4.8mm
1	2.5mm (Su richiesta)*

*Solo esecuzione base.

Tubo applicabile (Materiale/Misura)

4N	Nylon ø4/2.5 (T0425)
4NU	Nylon ø4/3 (T0403)
	Nylon morbido ø4/2.5 (TS0425)
	Poliuretano ø/2.5 (TU0425)

Attuatore

00	Esecuzione base
01	Leva a rullo
02	Leva a rullo
08	Leva 2 posizioni
32	Pulsante

Colore del pulsante

R	Rosso
G	Verde
B	Nero

Costruzione

Connessione laterale/Disattivata

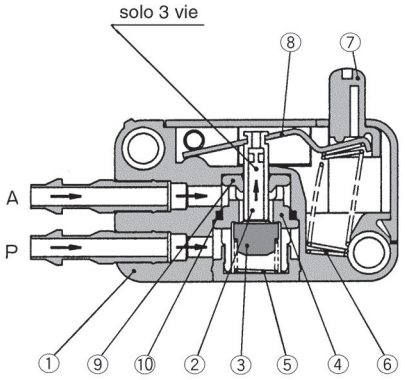

Connessione laterale/Attivata

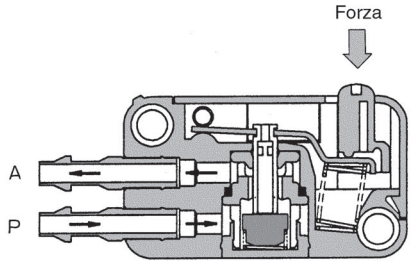

Connessione inferiore

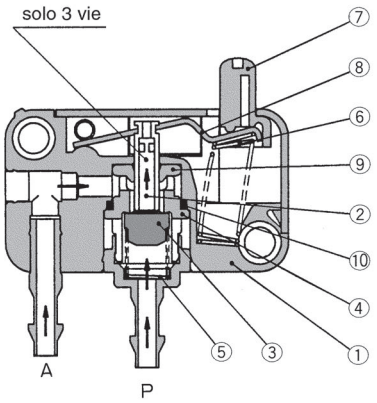

Connessione inferiore/Attivata

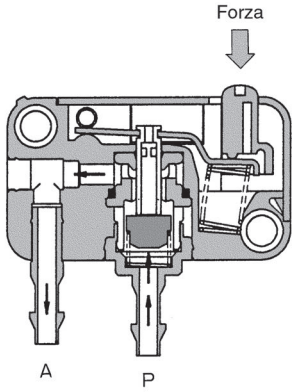

Componenti

N.	Descrizione	Materiale	Note
①	Corpo	PBT	
②	Stelo valvola	Poliacetato	
③	Valvola	NBR	
④	Fermo	Poliacetato	
⑤	Molla	Acciaio inox	

N.	Descrizione	Materiale	Note
⑥	Molla	Acciaio inox	
⑦	Asta	Poliacetato	T.T.=2.5mm solo, con filettatura
⑧	Leva	Acciaio inox	
⑨	Guarnizione	NBR	
⑩	O ring	NBR	

Serie VM1000/Connessione laterale

Base/VM1000-4N-00, VM1000-4NU-00
VM1100-4N-00, VM1100-4NU-00

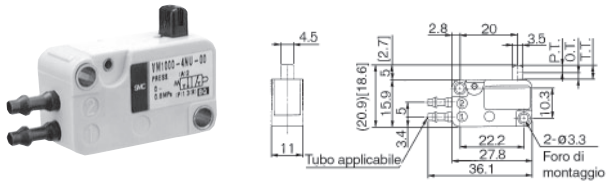

[ ]: T.T.=2.5mm

Simbolo/2 vie 3 vie

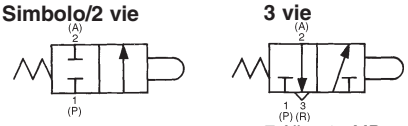

Alim. 0.5MPa

		Tubo applicabile	
		T0425	TU0425, T0403, TS0425
Conn. laterale	3 vie	**VM1000-4N-00**	**VM1000-4NU-00**
	2 vie	**VM1100-4N-00**	**VM1100-4NU-00**
F.O.F.		6N	
P.T.		2.5mm[2mm]	
O.T.		2.3mm[0.5mm]	
T.T.		4.8mm[2.5mm]	

Leva a rullo/VM1000-4N-01, VM1000-4NU-01
VM1100-4N-01, VM1100-4NU-01

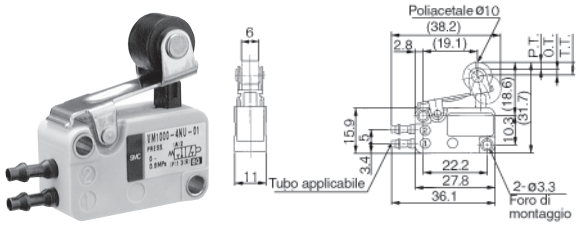

Simbolo/2 vie 3 vie

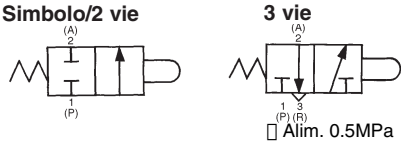

Alim. 0.5MPa

		Tubo applicabile	
		T0425	TU0425, T0403, TS0425
Conn. laterale	3 vie	**VM1000-4N-01**	**VM1000-4NU-01**
	2 vie	**VM1100-4N-01**	**VM1100-4NU-01**
F.O.F.		6N	
P.T.		2.5mm	
O.T.		2mm	
T.T.		4.5mm	

Leva a rullo unidirezionale/VM1000-4N-02, VM1000-4NU-02
VM1100-4N-02, VM1100-4NU-02

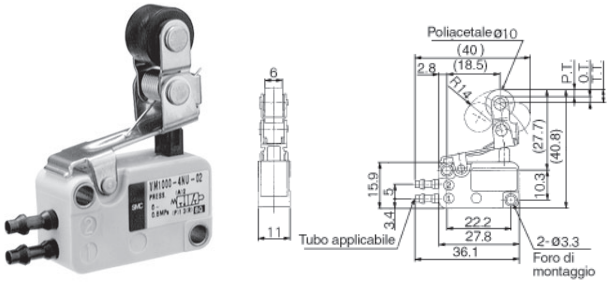

Simbolo/2 vie 3 vie

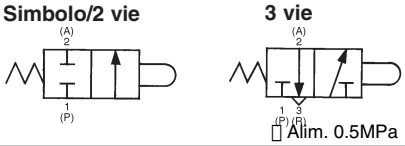

Alim. 0.5MPa

		Tubo applicabile	
		T0425	TU0425, T0403, TS0425
Conn. laterale	3 vie	**VM1000-4N-02**	**VM1000-4NU-02**
	2 vie	**VM1100-4N-02**	**VM1100-4NU-02**
F.O.F.		6N	
P.T.		2.5mm	
O.T.		2mm	
T.T.		4.5mm	

Leva 2 posizioni/VM1000-4N-08, VM1000-4NU-08
VM1100-4N-08, VM1100-4NU-08

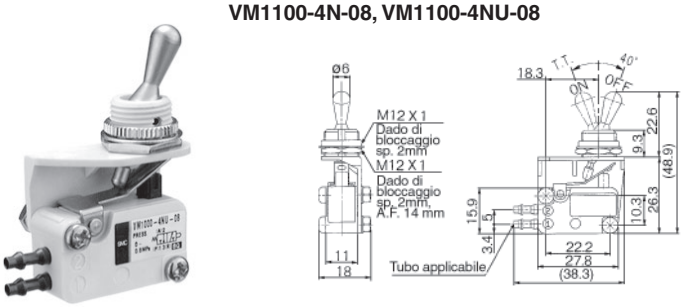

Foro per mont. a pannello

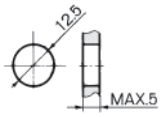

Simbolo/2 vie 3 vie

Alim. 0.5MPa

		Tubo applicabile	
		T0425	TU0425, T0403, TS0425
Conn. laterale	3 vie	**VM1000-4N-08**	**VM1000-4NU-08**
	2 vie	**VM1100-4N-08**	**VM1100-4NU-08**
F.O.F.		4N	
P.T.		40°	

Pulsante piatto/VM1000-4N-32, VM1000-4NU-32
VM1100-4N-32, VM1100-4NU-32

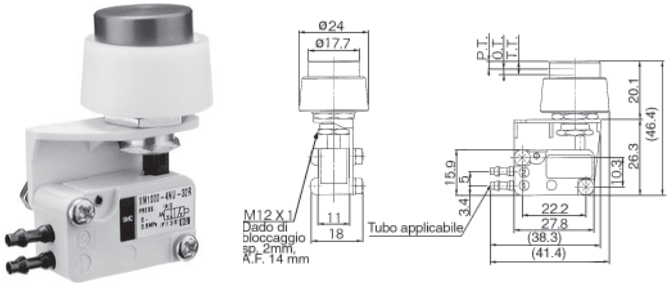

Foro per mont. a pannello

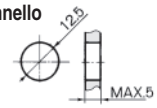

Simbolo/2 vie 3 vie

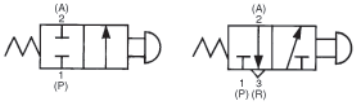

Alim. 0.5MPa

		Tubo applicabile	
		T0425	TU0425, T0403, TS0425
Conn. laterale	3 vie	**VM1000-4N-32**	**VM1000-4NU-32**
	2 vie	**VM1100-4N-32**	**VM1100-4NU-32**
F.O.F.		6N	
P.T.		2.5mm	
O.T.		2mm	
T.T.		4.5mm	

Serie VM1000/Collegamento lato inferiore

Base/VM1010-4N-00, VM1010-4NU-00
VM1110-4N-00, VM1110-4NU-00

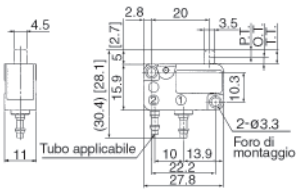

[ ]: T.T.=2.5mm

Simbolo/2 vie

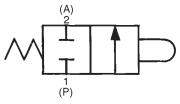

3 vie

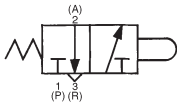

Alim. 0.5MPa

		Tubo applicabile	
		T0425	TU0425, T0403, TS0425
Conn. inferiore	3 vie	**VM1010-4N-00**	**VM1010-4NU-00**
	2 vie	**VM1110-4N-00**	**VM1110-4NU-00**
F.O.F.		6N	
P.T.		2.5mm	
O.T.		2.3mm[0.5mm]	
T.T.		4.8mm[2.5mm]	

Leva a rullo/VM1010-4N-01, VM1010-4NU-01
VM1110-4N-01, VM1110-4NU-01

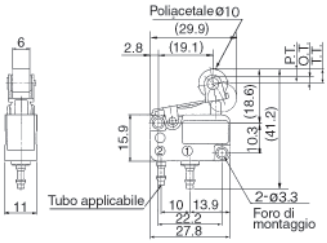

Simbolo/2 vie

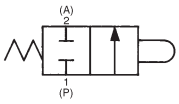

3 vie

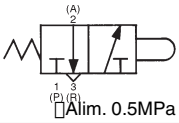

Alim. 0.5MPa

		Tubo applicabile	
		T0425	TU0425, T0403, TS0425
Conn. inferiore	3 vie	**VM1010-4N-01**	**VM1010-4NU-01**
	2 vie	**VM1110-4N-01**	**VM1110-4NU-01**
F.O.F.		6N	
P.T.		2.5mm	
O.T.		2mm	
T.T.		4.5mm	

Leva a rullo unidirezionale/VM1010-4N-02, VM1010-4NU-02
VM1110-4N-02, VM1110-4NU-02

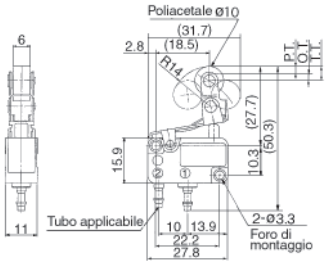

Simbolo/2 vie

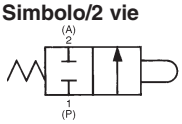

3 vie

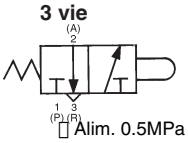

Alim. 0.5MPa

		Tubo applicabile	
		T0425	TU0425, T0403, TS0425
Conn. inferiore	3 vie	**VM1010-4N-02**	**VM1010-4NU-02**
	2 vie	**VM1110-4N-02**	**VM1110-4NU-02**
F.O.F.		6N	
P.T.		2.5mm	
O.T.		2mm	
T.T.		4.5mm	

Leva 2 posizioni/VM1010-4N-08, VM1010-4NU-08
VM1110-4N-08, VM1110-4NU-08

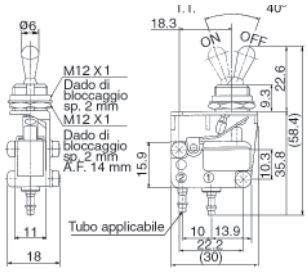

Foro per mont. a pannello

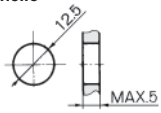

Simbolo/2 vie

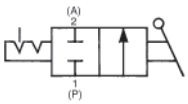

3 vie

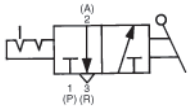

Alim. 0.5MPa

		Tubo applicabile	
		T0425	TU0425, T0403, TS0425
Conn. inferiore	3 vie	**VM1010-4N-08**	**VM1010-4NU-08**
	2 vie	**VM1110-4N-08**	**VM1110-4NU-08**
F.O.F.		4N	
T.T.		40°	

Pulsante/VM1010-4N-32, VM1010-4NU-32
VM1110-4N-32, VM1110-4NU-32

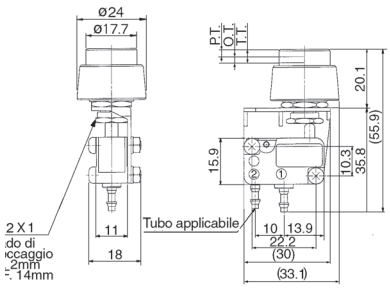

Foro per mont. a pannello

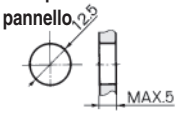

Simbolo/2 vie

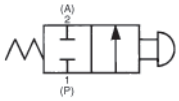

3 vie

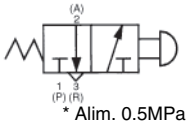

* Alim. 0.5MPa

		Tubo applicabile	
		T0425	TU0425, T0403, TS0425
Conn. inferiore	3 vie	**VM1010-4N-32**	**VM1010-4NU-32**
	2 vie	**VM1110-4N-32**	**VM1110-4NU-32**
F.O.F.*		6N	
P.T.		2.5mm	
O.T.		2mm	
T.T.		4.5mm	

Valvole ad azionamento meccanico e manuale

Serie VM400

Disponibili modelli N.A. e N.C.

Connessione possibile da qualsiasi attacco

Possibilità di riduzione rumore

Dati tecnici

Fluido	Aria
Pressione di esercizio	–100kPa ÷ 1.0MPa
Temperatura d'esercizio	–5 ÷ 60°C (Senza congelamento)
Sez. equivalente (Nℓ/min)	7mm² (338.77)
Lubrificazione	Non richiesta/Olio per turbine #1 (Tipo ISO VG32)
Attacco	1/8
Peso (Esecuzione base)	110g

Modelli

	Attuatore	Modello	Codici attuatori	Applicazione
Azionamento meccanico	Esecuzione base	**VM430-01-00**	–	–
	Leva a rullo	**VM430-01-01**	VM-01A	Rullo in poliacetato
		VM430-01-01S	VM-01AS	Rullo in acciaio
	Leva a rullo	**VM430-01-02**	VM-02A	Rullo in poliacetato
		VM430-01-02S	VM-02AS	Rullo in acciaio
	Asta semplice	**VM430-01-05**	VM-05A	–
	Asta rullo	**VM430-01-06**	VM-06A	Rullo in poliacetato
		VM430-01-06S	VM-06AS	Rullo in acciaio
	Asta a rulli incrociati	**VM430-01-07**	VM-07A	Rullo in poliacetato
		VM430-01-07S	VM-07AS	Rullo in acciaio
Azionamento manuale	Leva 2 posizioni	**VM430-01-08**	VM-08A	–
	Pulsante a fungo	**VM430-01-30R**	VM-30AR	Rosso
		VM430-01-30B	VM-30AB	Nero
		VM430-01-30G	VM-30AG	Verde
		VM430-01-30Y	VM-30AY	Giallo
	Pulsante piatto	**VM430-01-32R**	VM-32AR	Rosso
		VM430-01-32B	VM-32AB	Nero
		VM430-01-32G	VM-32AG	Verde
		VM430-01-32Y	VM-32AY	Giallo
	Pulsante incassato	**VM430-01-33**	VM-33A	Con set di colori: rosso, nero, verde, giallo
	Selettore 2 posizioni	**VM430-01-34R**	VM-34AR	Rosso
		VM430-01-34B	VM-34AB	Nero
		VM430-01-34G	VM-34AG	Verde
		VM430-01-34Y	VM-34AY	Giallo
	Selettor a chiave 2 pos.	**VM430-01-36**	VM-36A	–

Nota) L'attuatore è sostituibile in tutti i modelli.

Codici d'ordinazione

E VM4 3 0 – [ ] 01 – 01 S

-	Asia, Oceania
E	Europa
N	Nord America

Numero vie

3	3 vie

Filettatura

-	Rc(PT)
F	G(PF)
N	NPT
T	NPTF

Attacco

01	1/8

Attuatore

00	Esecuzione base
01	Leva a rullo
02	Leva a rullo
05	Asta semplice
06	Asta rullo
07	Asta a rulli incrociati
08	Leva 2 posizioni
30	Pulsante a fungo
32	Pulsante piatto
33	Pulsante incassato
34	Selettore 2 posizioni
36	Selettore a chiave 2 pos.

Codice dell'attuatore

S	Rullo in acciaio	
R	Rosso	Colore del pulsante
B	Nero	
G	Verde	
Y	Giallo	

Costruzione

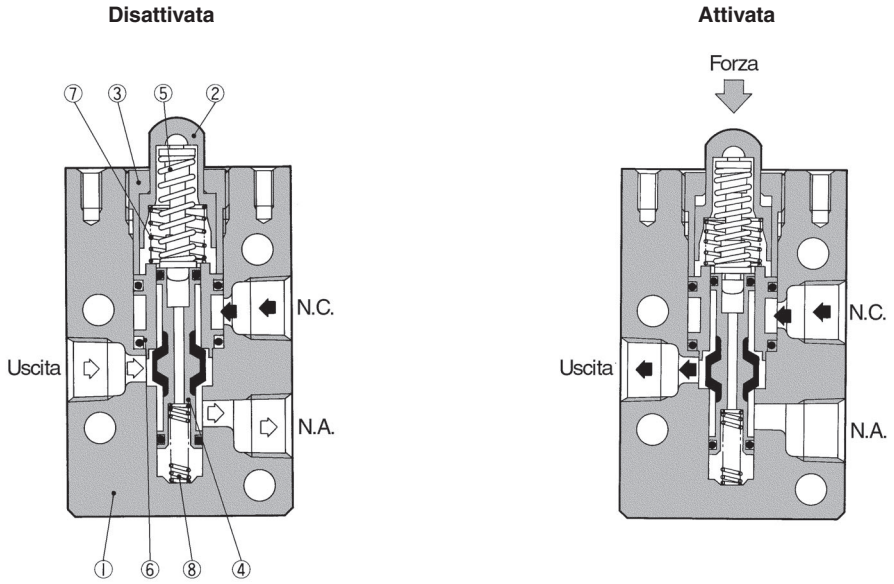

Componenti

N.	Descrizione	Materiale	Note
①	Corpo	Lega d'alluminio	Metallizzato
②	Asta	Poliacetato	
③	Fermo asta	Ottone	Cromato zinco nero
④	Spola	Lega d'alluminio	Gomma vulcanizzata

Serie VM400

Base/VM430-01-00

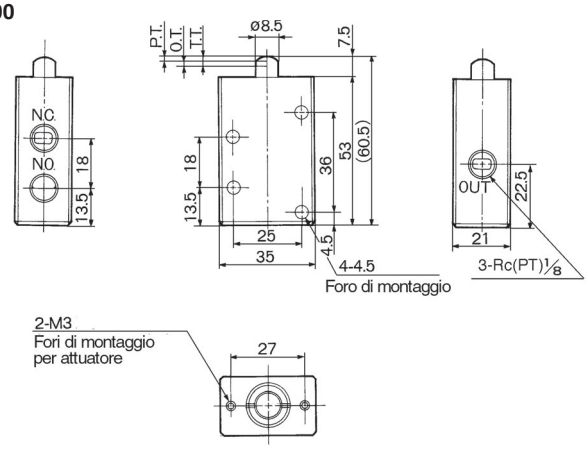

Simbolo

F.O.F.	26N
P.T.	1.5mm
O.T.	2mm
T.T.	3.5mm

Leva a rullo/VM430-01-01, VM430-01-01S

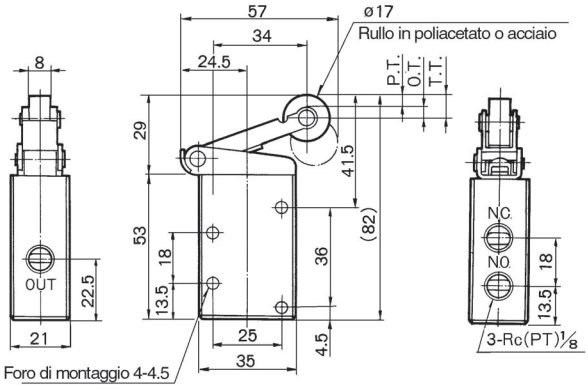

Simbolo

F.O.F.	12N
P.T.	4mm
O.T.	4.5mm
T.T.	8.5mm

Leva a rullo unidirezionale/VM430-01-02, VM430-01-02S

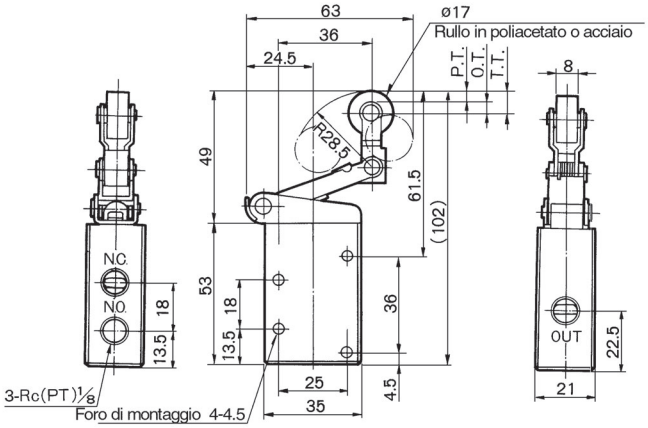

Simbolo

F.O.F.	11N
P.T.	4mm
O.T.	5mm
T.T.	9mm

Asta semplice/VM430-01-05

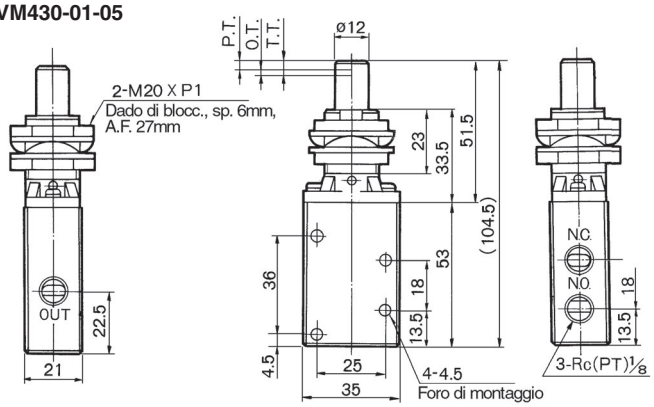

Foro per mont. a pannello

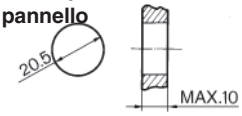

Simbolo

F.O.F.	30N
P.T.	3.5mm
O.T.	2mm
T.T.	5.5mm

Serie VM400

Asta rullo/VM430-01-06, VM430-01-06S

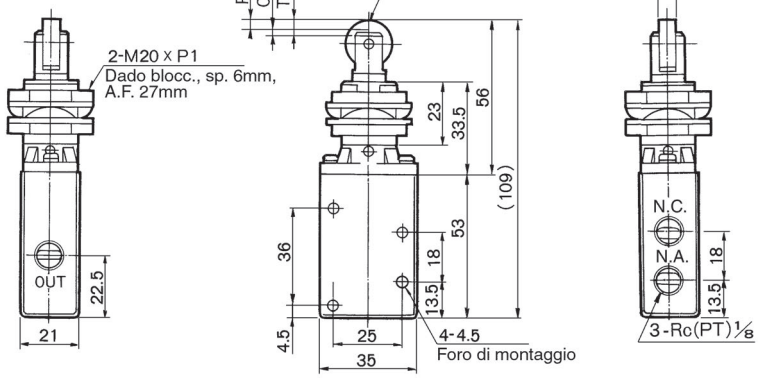

Foro per mont. a pannello

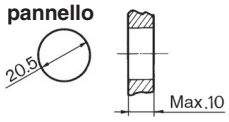

Simbolo JIS

F.O.F.	30N
P.T.	3.5mm
O.T.	2mm
T.T.	5.5mm

Asta a rulli incrociati/VM430-01-07, VM430-01-07S

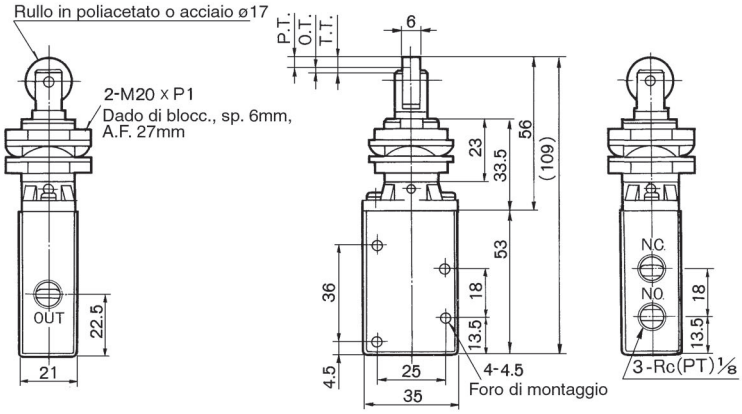

Foro per mont. a pannello

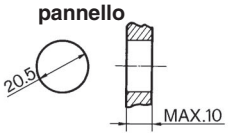

Simbolo

F.O.F.	30N
P.T.	3.5mm
O.T.	2mm
T.T.	5.5mm

Leva 2 posizioni/VM430-01-08

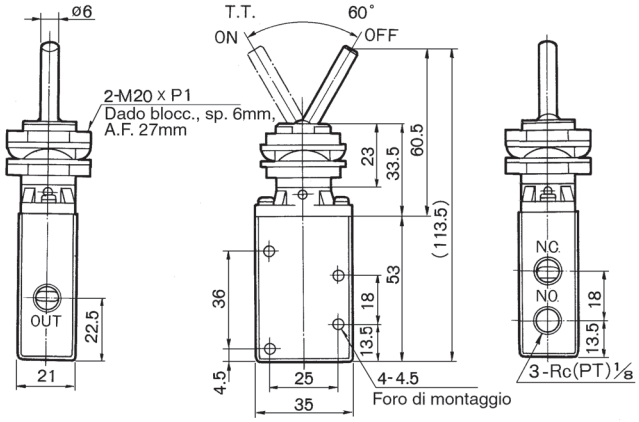

Foro per mont. a pannello

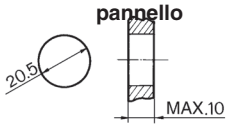

Simbolo

F.O.F.	7N
T.T.	60°

Pulsante a fungo/VM430-01-30R, B, G, Y

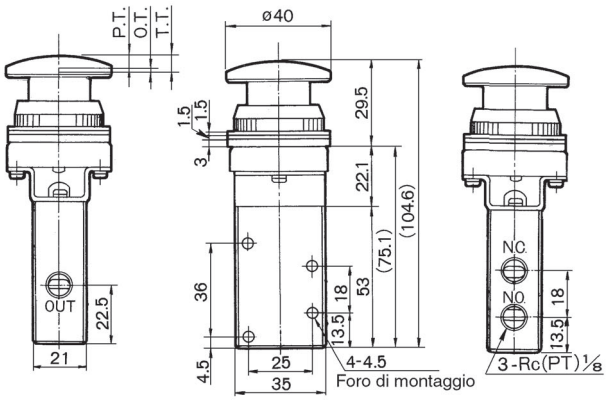

Foro per mont. a pannello

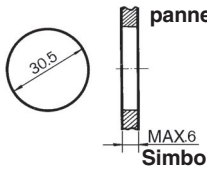

Simbolo

F.O.F.	26N
P.T.	4.6mm
O.T.	1.6mm
T.T.	6.5mm

Serie VM400

Pulsante piatto/VM430-01-32R, B, G, Y

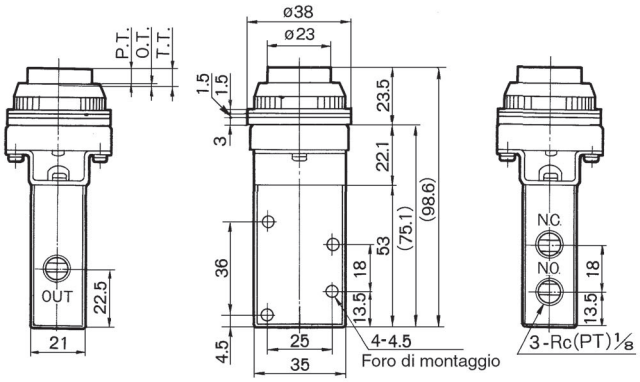

Foro per mont. a pannello

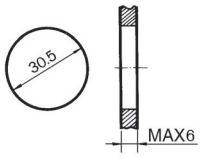

Simbolo

F.O.F.	26N
P.T.	5.4mm
O.T.	1.6mm
T.T.	6.5mm

Pulsante incassato/VM430-01-33

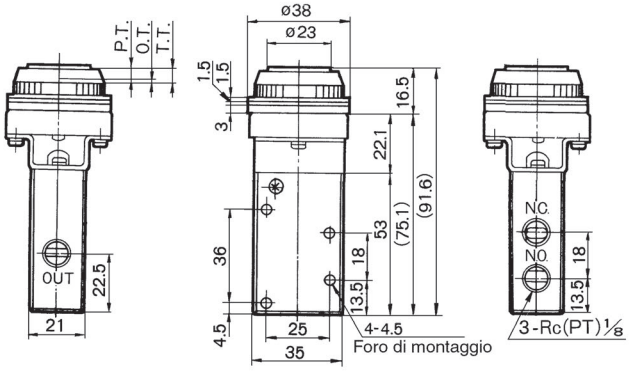

Foro per mont. a pannello

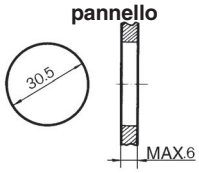

Simbolo

F.O.F.	26N
P.T.	4.9mm
O.T.	1.6mm
T.T.	6.5mm

Selettore 2 posizioni/VM430-01-34R, B, G, Y

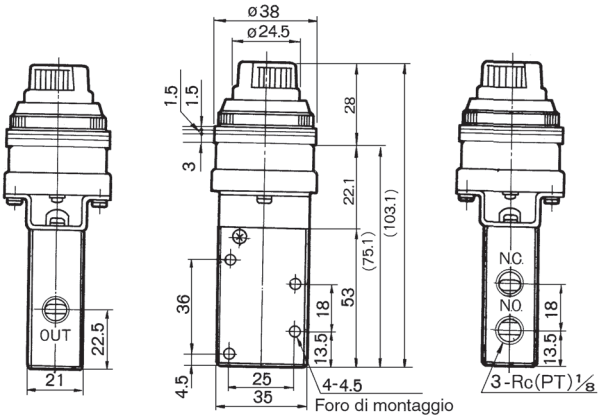

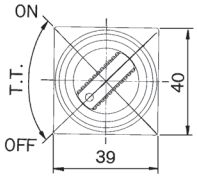

Foro per mont. a pannello

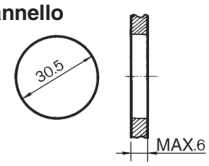

Simbolo

F.O.F.	20N
T.T.	90°

Serie VM400

Selettore a chiave 2 posizioni/VM430-01-36

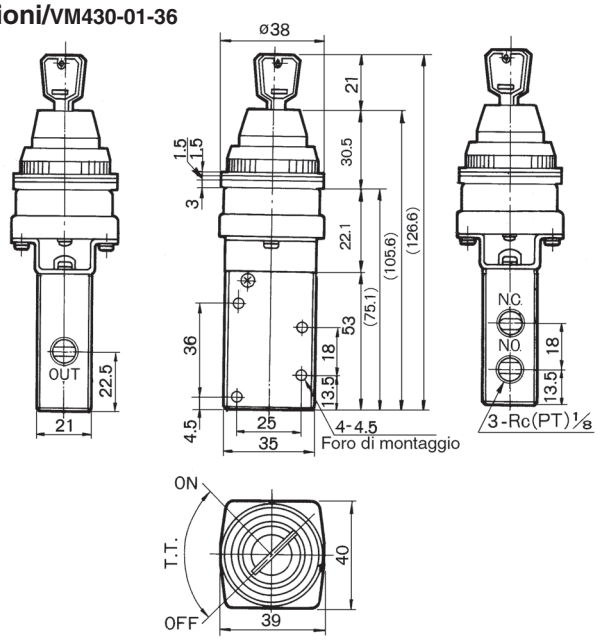

Foro per mont. a pannello

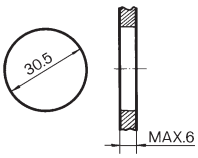

Simbolo

F.O.F.	20N
T.T.	90°

La chiave può essere tolta sia in condizione di attivazione che di disattivazione

Valvola ad azionamento meccanico e manuale

Serie VM800

Costruzione resistente.

Disponibili modelli N.A. ed N.C.

Collegabile da qualsiasi attacco.

Diverse possibilità di posizionamento e orientamento degli attuatori

Dati tecnici

Fluido	Aria
Pressione di esercizio	–100kPa ÷ 1.0MPa
Temperatura d'esercizio	–5 ÷ 60°C (Senza congelamento)
Sez. equivalente (Nℓ/min)	6mm² (294.20)
Lubrificazione	Non richiesta/Olio per turbine #1 (Tipo ISO VG32)
Attacco	1/8
Peso (Esecuzione base)	180g

Modelli

Attuatore	Modello	Codice attuatore
Esecuzione base	**VM830-01-00**	—
Leva a rullo	**VM830-01-01**	VM-01F
Leva a rullo regolabile	**VM830-01-13**	VM-13F
Asta regolabile	**VM830-01-14**	VM-14F

Possibilità di sostituzione attuatore.

Codici d'ordinazione

E VM8 3 0 – [ ] 01 – 01

-	Asia, Oceania
E	Europa
N	Nord America

Numero vie

3	3 vie

Filettatura

-	Rc(PT)
F	G(PF)
N	NPT
T	NPTF

Attacco

01	1/8

Attuatore

00	Esecuzione base
01	Leva a rullo
13	Leva a rullo regolabile
14	Leva per stelo regolabile

Applicazioni

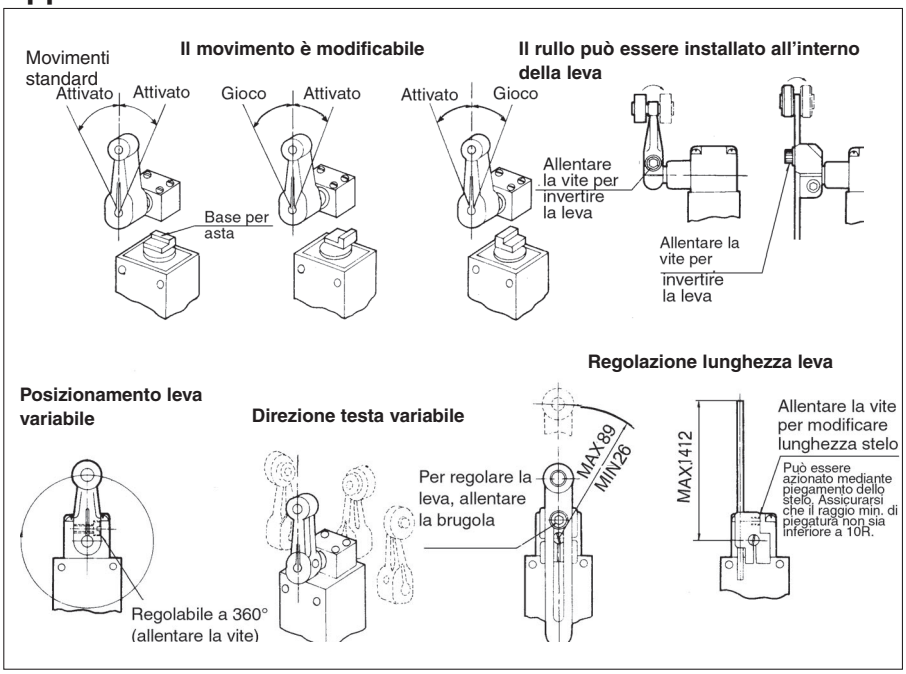

Costruzione

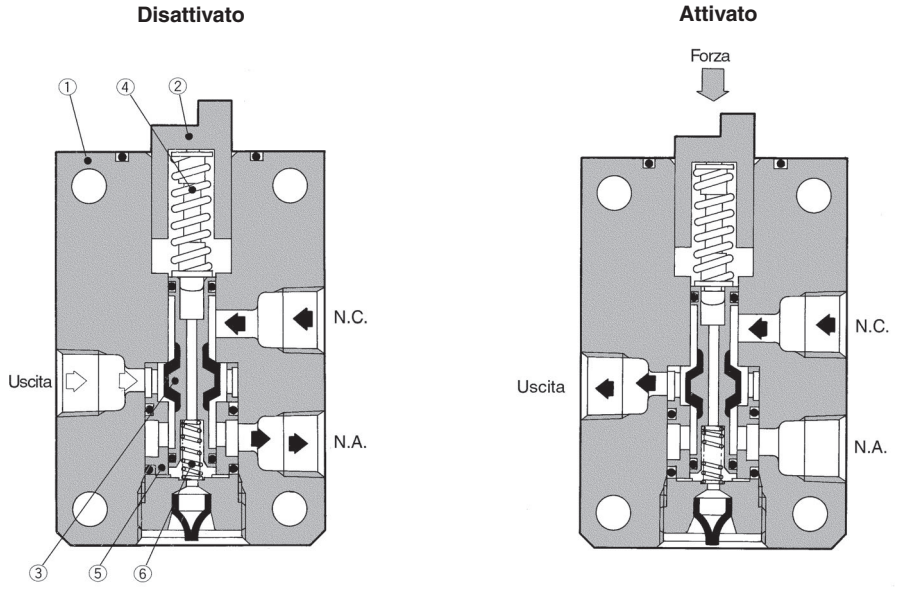

Componenti

N.	Descrizione	Materiale	Note
①	Corpo	Lega d'alluminio	Metallizzato
②	Asta	Poliacetato	
③	Spola	Lega d'alluminio, NBR	Gomma vulcanizzata

N.	Descrizione	Materiale	Note
④	Molla per oltre-corsa	Acciaio inox	
⑤	Fermo	Ottone	
⑥	Molla	Acciaio	Cromato zinco

Serie VM800

Base/VM830-01-00

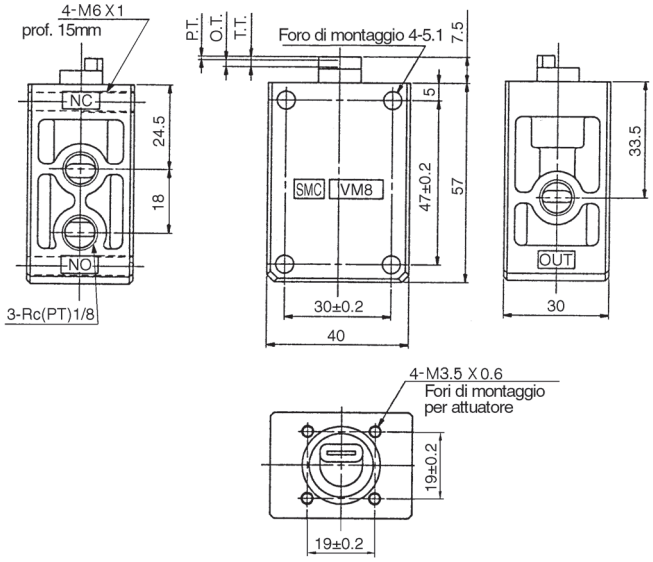

Simbolo

F.O.F.	23N
P.T.	1mm
O.T.	2mm
T.T.	3mm

Serie VM800

Leva a rullo/VM830-01-01

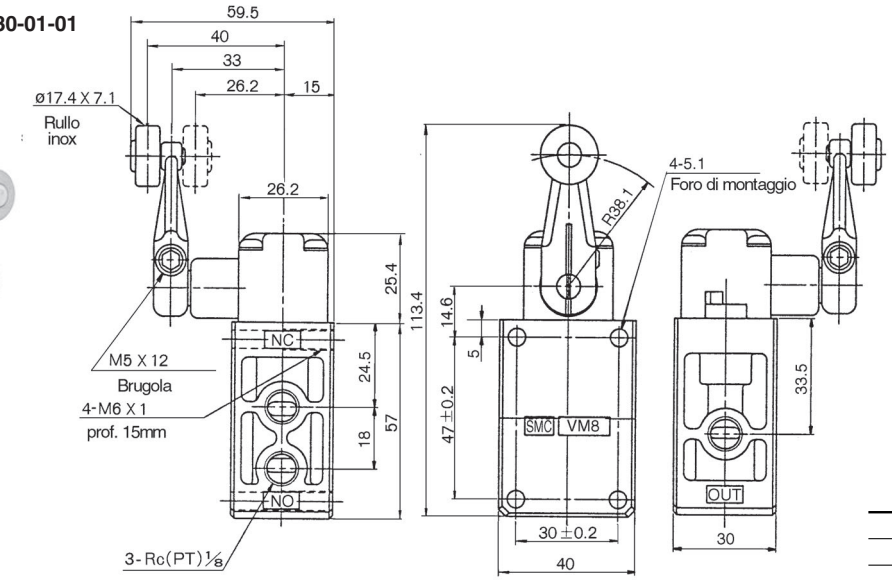

Simbolo

F.O.F.	20N
P.T.	20°
O.T.	30°
T.T.	50°

Leva a rullo regolabile/VM830-01-13

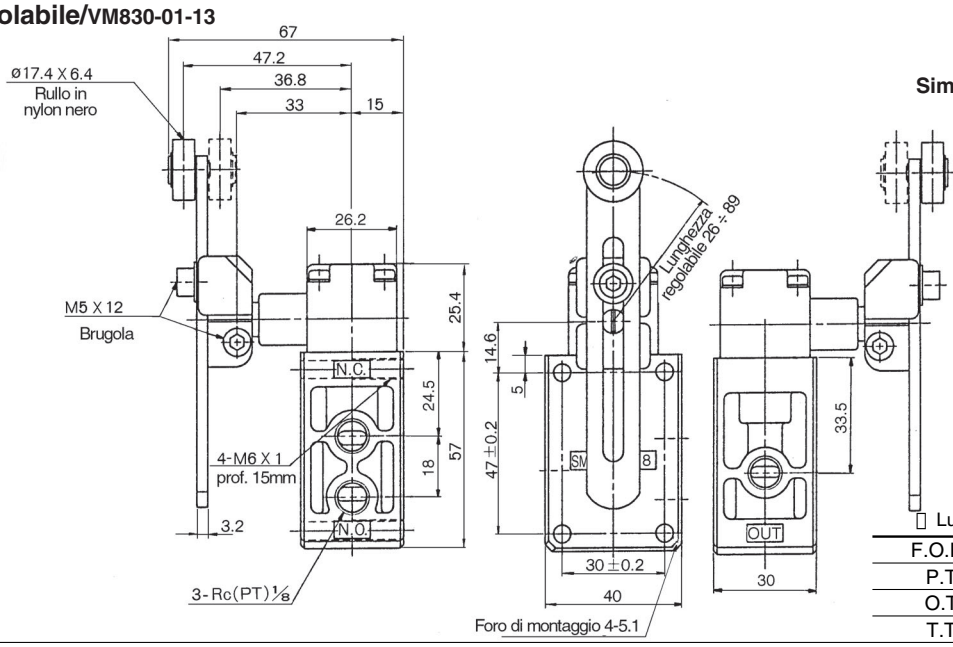

Simbolo

□ Lunghezza leva: 38.1mm

F.O.F.□	20N
P.T.	20°
O.T.	30°
T.T.	50°

Leva stelo regolabile/VM830-01-14

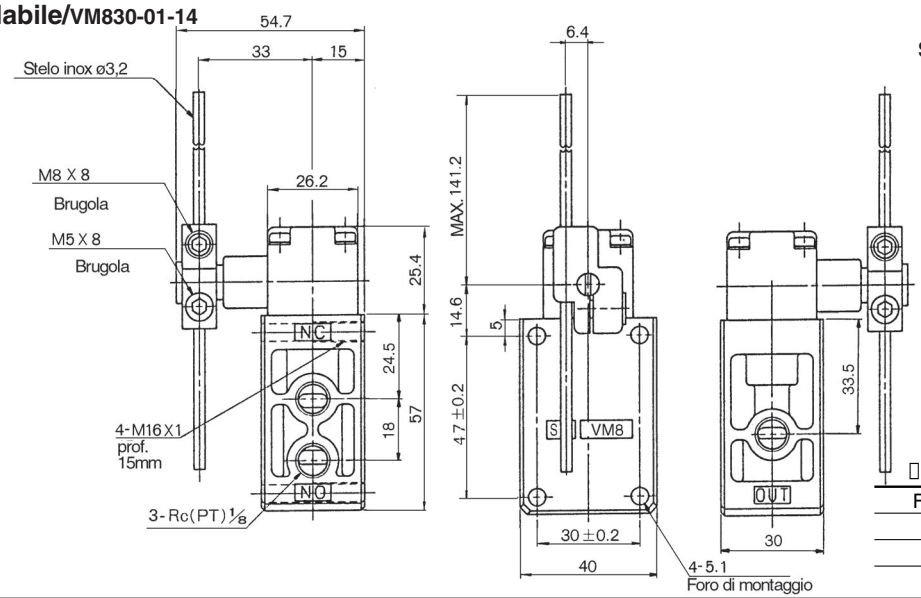

Simbolo

□ Lunghezza leva: 141,2mm

F.O.F.□	2.3N
P.T.	20°
O.T.	30°
T.T.	50°

Valvola ad azionamento meccanico e manuale

Serie VZM400

Compatta e di portata elevata

Cicli elevati,
Lunga durata/300c.p.m.

Connessione possibile da qualsiasi attacco di scarico.

Possibilità di ridurre il rumore dello scarico nei casi in cui si rendesse necessario

Disponibili modelli con pilot-aggio esterno (su richiesta).

Possibilità di montaggio manifold e con piedini.

Dati tecnici

Fluido	Aria, gas inerti
Pressione di esercizio	0.15 ÷ 1.0MPa (1)
Temperatura d'esercizio	–5 ÷ 60°C (Senza congelamento)
Sez. equivalente (Nℓ/min)	9.9mm² (490.33)
Frequenza massima (Esec. ad azion. meccanico)	≤300 c.p.m
Lubrificazione	Non richiesta/Olio per turbine #1 (Tipo ISO VG32)
Attacco	Valvola principale 1/8
	Valvola pilota (Scarico)/M5
Su richiesta	Supporto piedini (2)
Peso (Esecuzione base)	150g

Per esecuzioni con montaggio a manifold, contattare SMC.
Nota 1) Pilota esterno Valvola principale: 0 ÷ 1.0MPa
Valvola pilota 0.15 ÷ 1.0MPa
Nota 2) Il piedino non può essre montato sul corpo standard in un secondo momento.

Modelli

	Attuatore	Modello	Codici attuatori	Applicazione
Azionamento meccanico	Esecuzione base	**VZM450-01-00**	–	–
	Leva a rullo	**VZM450-01-01**	VM-01C	Rullo in poliacetato
		VZM450-01-01S	VM-01CS	Rullo in acciaio
	Leva a rullo	**VZM450-01-02**	VM-02C	Rullo in poliacetato
		VZM450-01-02S	VM-02CS	Rullo in acciaio
	Asta semplice	**VZM450-01-05**	VM-05C	–
	Asta rullo	**VZM450-01-06**	VM-06C	Rullo in poliacetato
		VZM450-01-06S	VM-06CS	Rullo in acciaio
Azionamento manuale	Leva 2 posizioni	**VZM450-01-08**	VM-08C	–
	Pulsante a fungo	**VZM450-01-30R**	VM-30CR	Rosso
		VZM450-01-30B	VM-30CB	Nero
		VZM450-01-30G	VM-30CG	Verde
		VZM450-01-30Y	VM-30CY	Giallo
	Pulsante piatto	**VZM450-01-32R**	VM-32CR	Rosso
		VZM450-01-32B	VM-32CB	Nero
		VZM450-01-32G	VM-32CG	Verde
		VZM450-01-32Y	VM-32CY	Giallo
	Pulsante incassato	**VZM450-01-33**	VM-33C	Con set di colori: rosso, verde, giallo
	Selettore 2 posizioni	**VZM450-01-34R**	VM-34CR	Rosso
		VZM450-01-34B	VM-34CB	Nero
		VZM450-01-34G	VM-34CG	Verde
		VZM450-01-34Y	VM-34CY	Giallo
	Selettore a chiave 2 pos.	**VZM450-01-36**	VM-36C	–

Nota) L'attuatore è sostituibile in tutte le esecuzioni.

Codici d'ordinazione

E VZM45 0 - □ 01 - 01 S - □

-	Asia, Oceania
E	Europa
N	Nord America

Filettatura

-	Rc(PT)
F	G(PF)
N	NPT
T	NPTF

Attacco

01	1/8

Varianti corpo

0	Esec. pilota interno
1	Esec. pilota esterno

Attuatore

00	Esecuzione base
01	Leva a rullo
02	Leva a rullo
05	Asta semplice
06	Asta rullo
08	Leva 2 posizioni
30	Pulsante a fungo
32	Pulsante piatto
33	Pulsante incassato
34	Selettore 2 posizioni
36	Selettore a chiave 2 pos.

Codice dell'attuatore

S	Rullo in acciaio	
R	Rosso	Colore del pulsante
B	Nero	
G	Verde	
Y	Giallo	

Su richiesta

F	Piedini (Solo pilota interno)

Costruzione

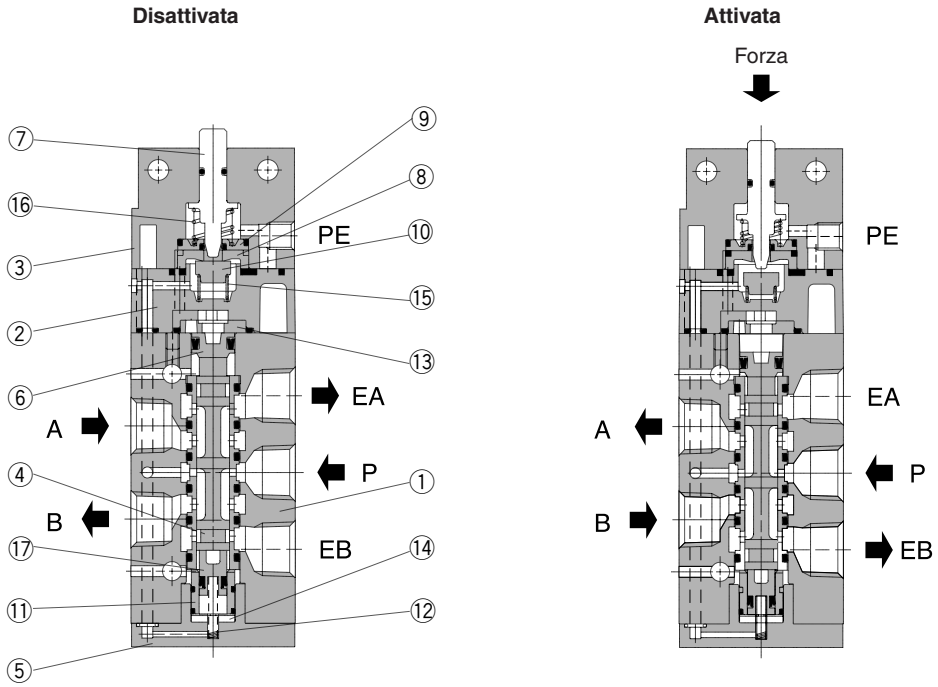

Componenti

N.	Descrizione	Materiale	Note
①	Corpo	ADC	Metallizzato
②	Corpo pilota	PBT	Solo esec. pilota esterno: ZDC
③	Testata posteriore	ZDC	Cromato zinco nero
④	Fascetta per bobina	Acciaio inox	
⑤	Fondello	POM	
⑥	Pistone A	POM	
⑦	Asta	POM	
⑧	Sede valvola (A)	POM	
⑨	Sede valvola (B)	POM	

N.	Descrizione	Materiale	Note
⑩	Valvola	NBR	
⑪	Guida pistone B	Lega d'alluminio	
⑫	Molla di ritorno	Acciaio inox	
⑬	Ammortizzo	Gomma	
⑭	Ammortizzo	Gomma	
⑮	Molla della valvola	Acciaio inox	
⑯	Molla di ritorno	Acciaio inox	
⑰	Pistone B	POM	

Serie VZM400

Base/VZM450-01-00

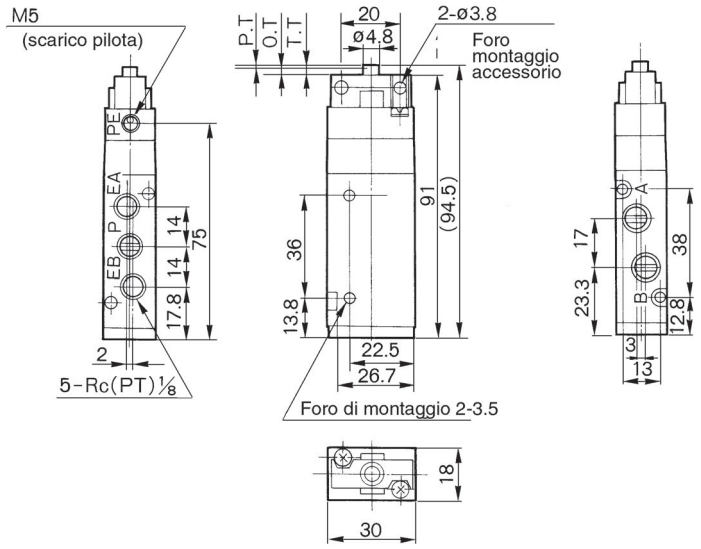

Simbolo

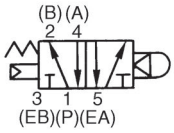

∗ alimentazione 0.5MPa

F.O.F.*	16N
P.T.	1mm
O.T.	2mm
T.T.	3mm

Leva a rullo/VZM450-01-01, VZM450-01-01S

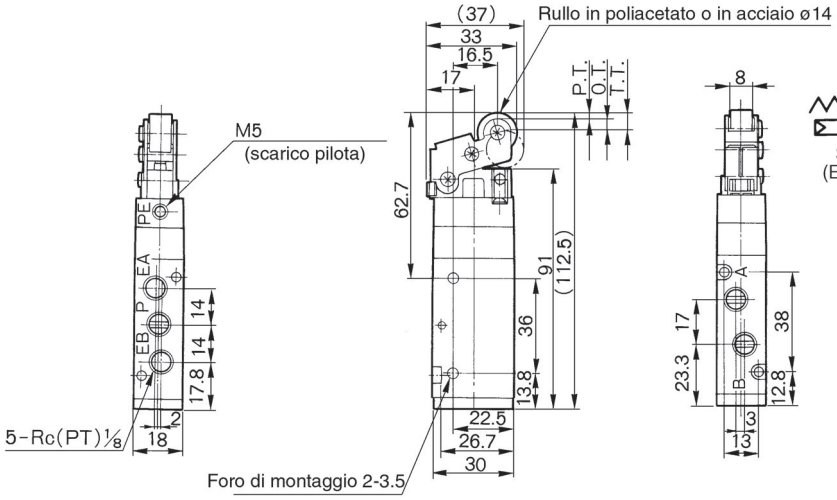

Simbolo

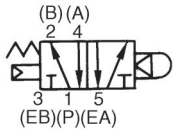

∗ alimentazione 0.5MPa

F.O.F.*	8N
P.T.	2.2mm
O.T.	4mm
T.T.	6.2mm

Leva a rullo unidirezionale/VZM450-01-02, VZM450-01-02S

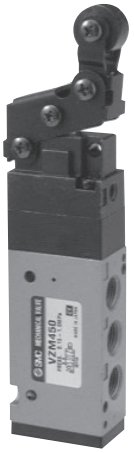

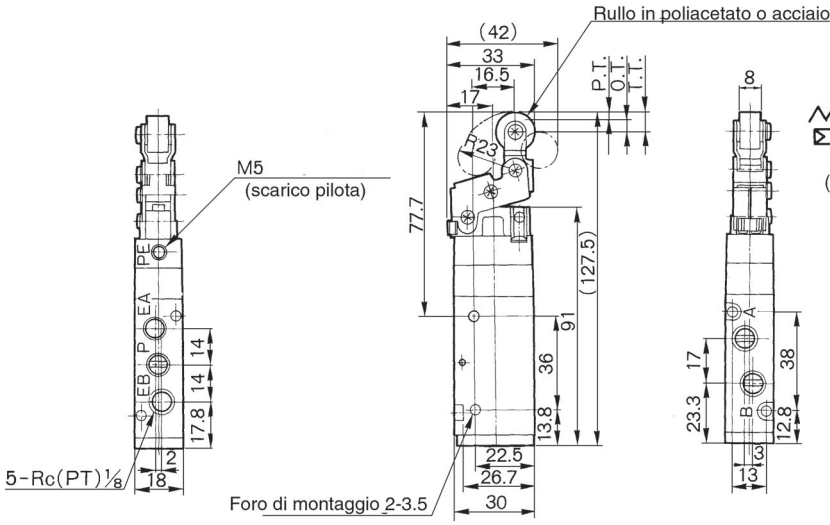

Simbolo

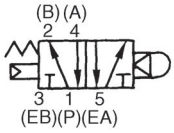

∗ alimentazione 0.5MPa

F.O.F.*	7N
P.T.	2.4mm
O.T.	4.6mm
T.T.	7mm

Serie VZM400

Asta semplice/VZM450-01-05

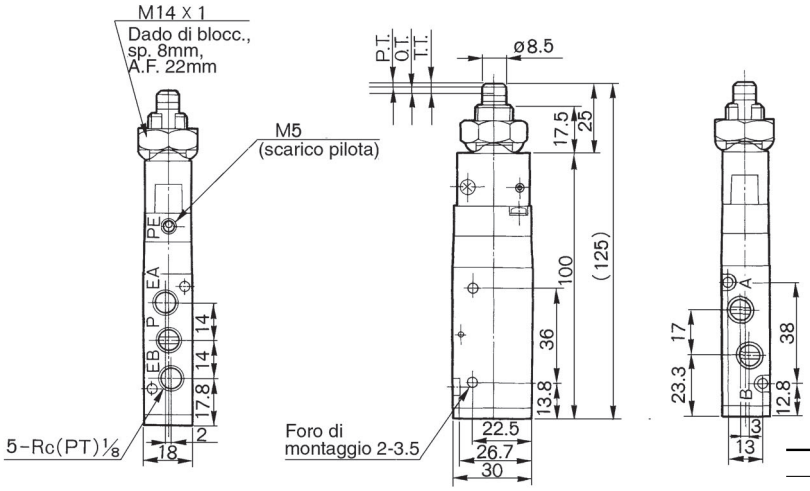

Foro per mont. a pannello

Simbolo

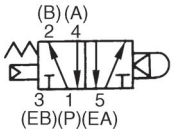

∗ alimentazione 0.5MPa

F.O.F.*	18N
P.T.	1.5mm
O.T.	2mm
T.T.	3.5mm

Asta rullo/VZM450-01-06, VZM450-01-06S

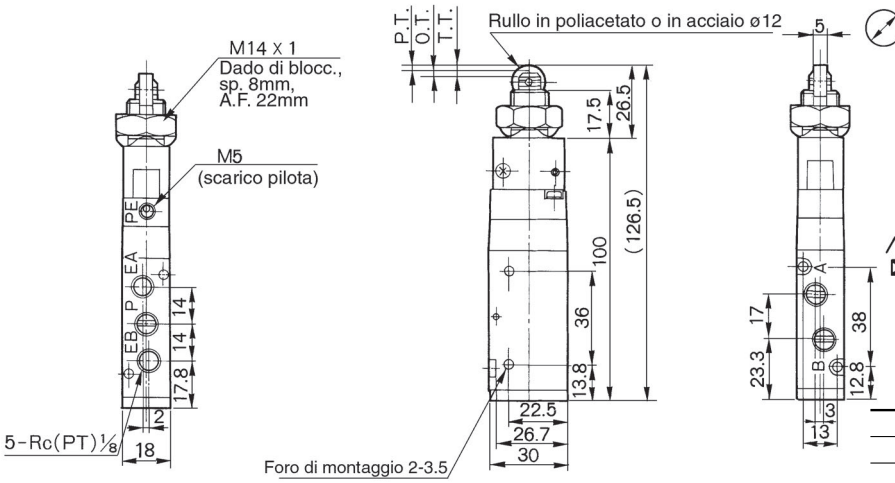

Foro per mont. a pannello

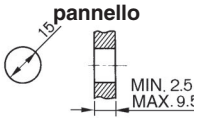

Simbolo

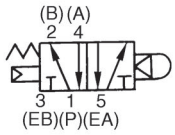

∗ alimentazione 0.5MPa

F.O.F.*	18N
P.T.	1.5mm
O.T.	2mm
T.T.	3.5mm

Leva 2 posizioni/VZM450-01-08

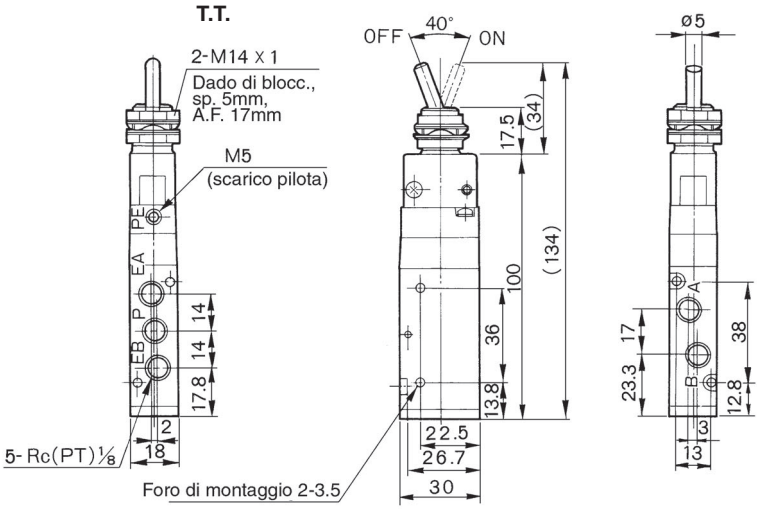

Foro per mont. a pannello

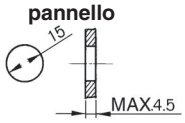

Simbolo

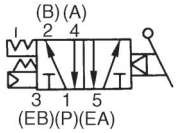

∗ alimentazione 0.5MPa

F.O.F.*	15N
T.T.	40°

Serie VZM400

Pulsante a fungo/VZM450-01-30R, B, G, Y

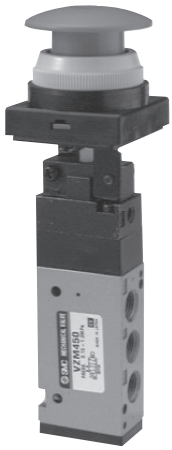

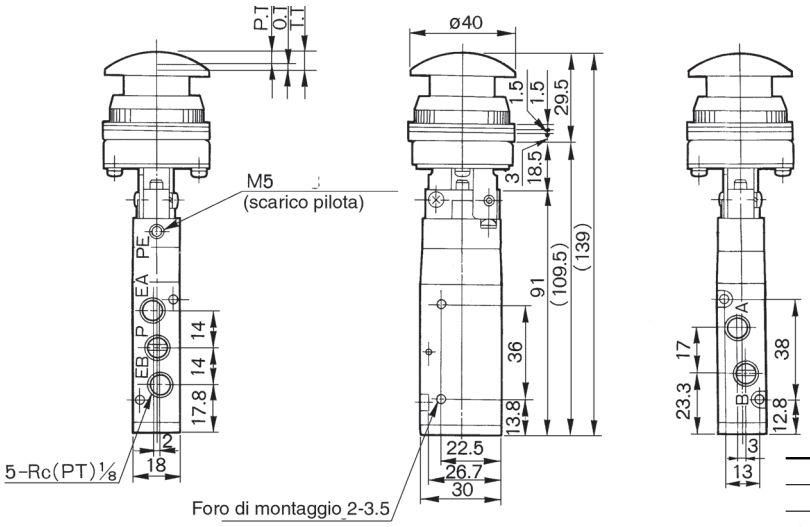

Foro per mont. a pannello

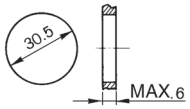

Simbolo

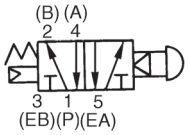

∗ alimentazione 0.5MPa

F.O.F.∗	21N
P.T.	4.8mm
O.T.	1.7mm
T.T.	6.5mm

Pulsante piatto/VZM450-01-32R, B, G, Y

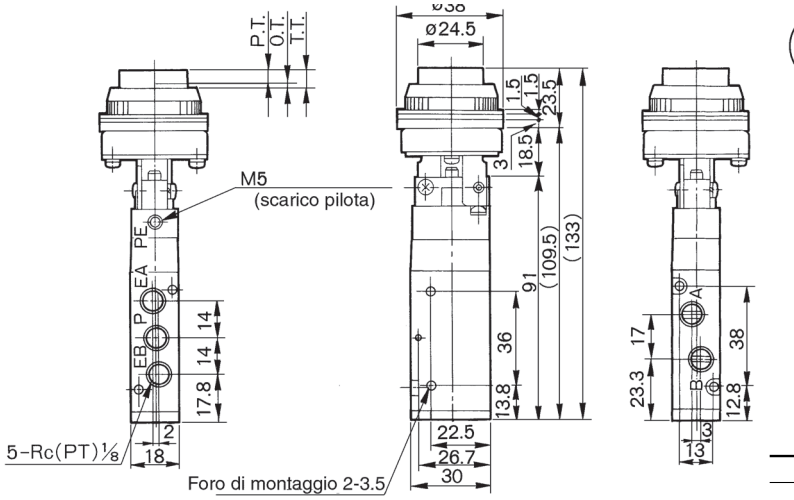

Foro per mont. a pannello

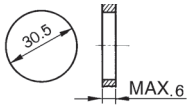

Simbolo

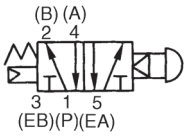

∗ alimentazione 0.5MPa

F.O.F.∗	21N
P.T.	4.8mm
O.T.	1.7mm
T.T.	6.5mm

Pulsante incassato/VZM450-01-33

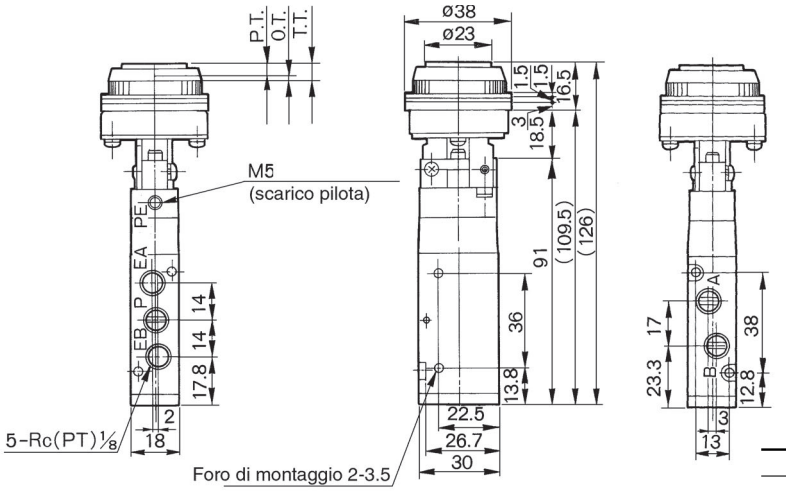

Foro per mont. a pannello

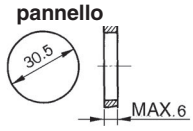

Simbolo

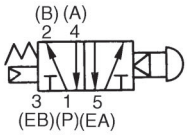

∗ alimentazione 0.5MPa

F.O.F.∗	21N
P.T.	4.8mm
O.T.	1.7mm
T.T.	6.5mm

Serie VZM400

Selettore 2 posizioni/VZM450-01-34R, B, G, Y

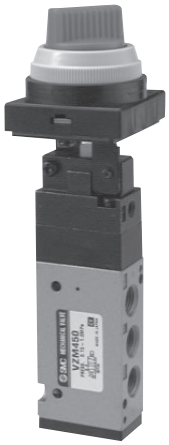

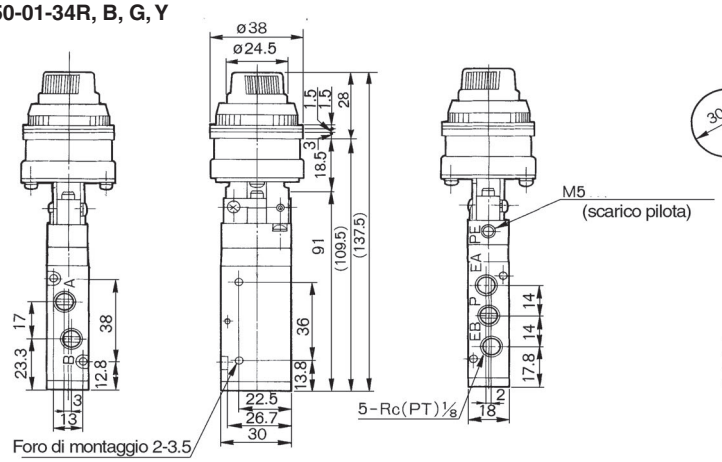

Foro per mont. a pannello

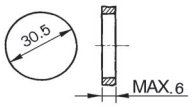

Simbolo

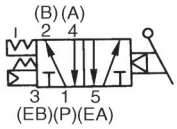

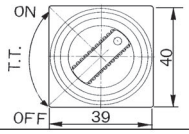

∗ alimentazione 0.5MPa

F.O.F.*	23N
T.T.	90°

Selettore a chiave 2 posizioni/VZM450-01-36

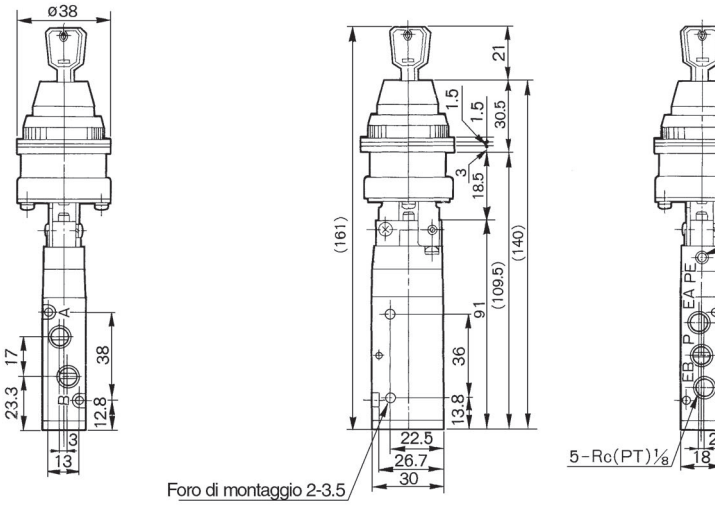

Foro per mont. a pannello

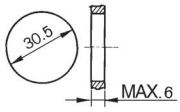

Simbolo

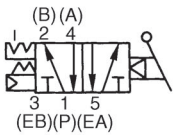

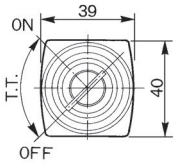

La chiave può essere tolta sia in condizione di attivazione che di disattivazione

∗ alimentazione 0.5MPa

F.O.F.*	26N
T.T.	90°

Esecuzione con pilotaggio esterno

Tipo VZM451

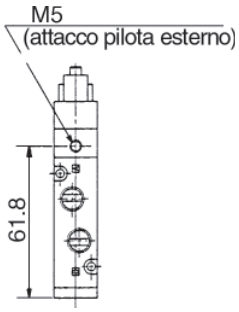

Con piedini

VZM450-01-□□-F

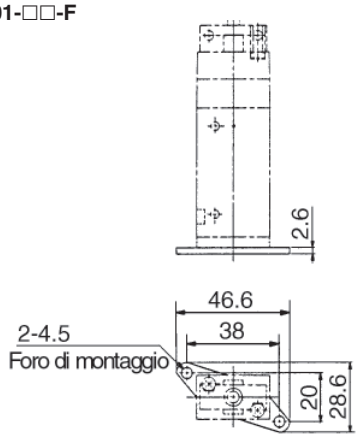

Valvola ad azionamento meccanico e manuale

Serie VZM500

Compatta,
portate elevate/Nℓ/min: 589

Cicli elevati,
Lunga durata/300c.p.m.

Collegamento possibile da qualsiasi attacco di scarico.

Possibilità di ridurre il rumore dello scarico nei casi in cui si rendesse necessario

Disponibili modelli con pilotaggio esterno (su richiesta)
Possibilità di montaggio manifold o piedino.

PAT. PEND.

Dati tecnici

Fluido	Aria, gas inerti
Pressione di esercizio	0,15 ÷ 0.7MPa (1)
Temperatura d'esercizio	–5 ÷ 60°C (Senza congelamento)
Sez. equivalente (Nℓ/min)	10.8mm² (534.90)
Frequenza massima (esec. ad azion. meccanico)	≤300 c.p.m
Lubrificazione	Non richiesta/Olio per turbine #1 (ISO VG32)
Attacco	Valvola principale 1/8
	Valvola pilota (Scarico)/M5
Su richiesta	Piedini (2)
Peso (Esecuzione base)	130g

Per esecuzioni con manifold contattare SMC.
Nota 1) Esecuzione con pilota esterno Valvola principale: 0 ÷ 0.7MPa
Valvola pilota: 0,15 ÷ 0.7MPa
Nota 2) Il corpo standard non può essere dotato di piedino in un secondo tempo

Modelli

	Attuatore	Modello	Codici attuatore	Applicazione
Azion. meccanico	Esecuzione base	**VZM550-01-00**	–	–
	Leva a rullo	**VZM550-01-01**	VM-01C	Rullo in poliacetato
		VZM550-01-01S	VM-01CS	Rullo in acciaio
	Leva a rullo	**VZM550-01-02**	VM-02C	Rullo in poliacetato
		VZM550-01-02S	VM-02CS	Rullo in acciaio
	Asta semplice	**VZM550-01-05**	VM-05C	–
	Asta rullo	**VZM550-01-06**	VM-06C	Rullo in poliacetato
		VZM550-01-06S	VM-06CS	Rullo in acciaio
Azionamento manuale	Leva 2 posizioni	**VZM550-01-08**	VM-08C	–
	Pulsante a fungo	**VZM550-01-30R**	VM-30CR	Rosso
		VZM550-01-30B	VM-30CB	Nero
		VZM550-01-30G	VM-30CG	Verde
		VZM550-01-30Y	VM-30CY	Giallo
	Pulsante piatto	**VZM550-01-32R**	VM-32CR	Rosso
		VZM550-01-32B	VM-32CB	Nero
		VZM550-01-32G	VM-32CG	Verde
		VZM550-01-32Y	VM-32CY	Giallo
	Pulsante incassato	**VZM550-01-33**	VM-33C	Con set di colori: rosso, verde, giallo
	Selettore 2 posizioni	**VZM550-01-34R**	VM-34CR	Rosso
		VZM550-01-34B	VM-34CB	Nero
		VZM550-01-34G	VM-34CG	Verde
		VZM550-01-34Y	VM-34CY	Giallo
	Selettore a chiave 2 pos.	**VZM550-01-36**	VM-36C	–
	Tiretto	**VZM550-01-37**	–	Nero

Nota) L'attuatore è sostituibile in tutte le esecuzioni (escluso il tiretto)

Codici d'ordinazione

E VZM55 0 - 01 - 01 S -

-	Asia, Oceania
E	Europa
N	Nord America

Opzioni corpo

0	Standard
1*	Esec. pilota esterno

* Tranne per VZM550-01-37

Filettatura

-	Rc(PT)
F	G(PF)
N	NPT
T	NPTF

Attacco

01	1/8

Attuatore

00	Esecuzione base
01	Leva a rullo
02	Leva a rullo
05	Asta semplice
06	Asta rullo
08	Leva 2 posizioni
30	Pulsante a fungo
32	Pulsante piatto
33	Pulsante incassato
34	Selettore 2 posizioni
36	Selettore a chiave 2 pos.
37	Tiretto

Codice dell'attuatore

S	Rullo in acciaio	
R	Rosso	Colore del pulsante
B	Nero	
G	Verde	
Y	Giallo	

Su richiesta

F	Piedini

Costruzione

Disattivata

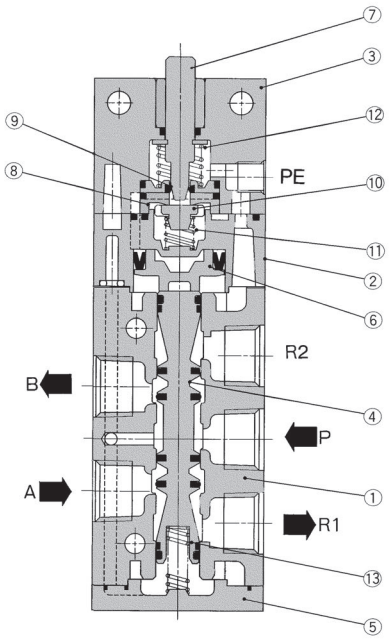

Attivata

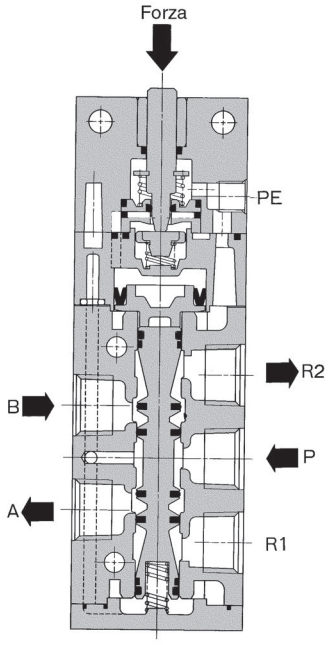

Componenti

N.	Descrizione	Materiale	Note
①	Corpo	ADC	Argento platinato
②	Corpo pilota	PBT	Solo esec. pilota esterno: ZDC
③	Testata posteriore	ZDC	Cromato zinco nero
④	Assieme bobina		
⑤	Fondello	ZDC	Nero opaco
⑥	Pistone	POM	
⑦	Asta	POM	

N.	Descrizione	Materiale	Note
⑧	Sede valvola (A)	POM	
⑨	Sede valvola (B)	POM	
⑩	Assieme valvola	NBR	
⑪	Molla della valvola	Acciaio inox	
⑫	Molla di ritorno	Acciaio inox	
⑬	Molla della bobina	Acciaio inox	

Serie VZM500

Base/VZM550-01-00

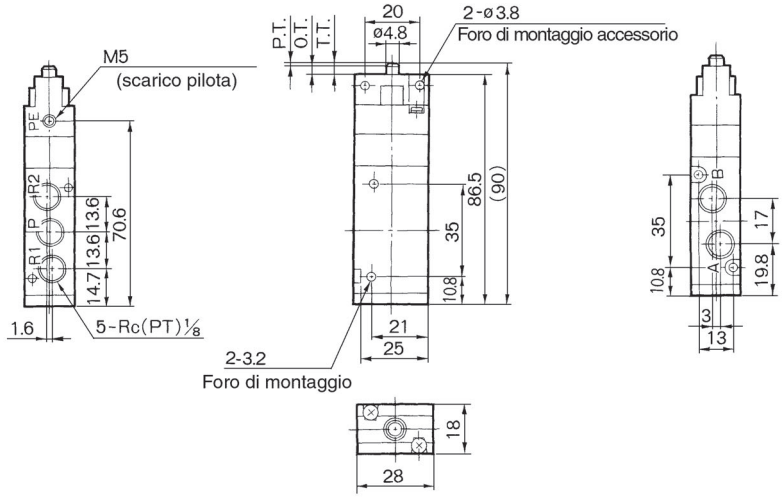

Simbolo

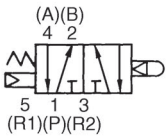

∗ alimentazione 0.5MPa

F.O.F.*	16N
P.T.	1mm
O.T.	2mm
T.T.	3mm

Leva a rullo/VZM550-01-01, VZM550-01-01S

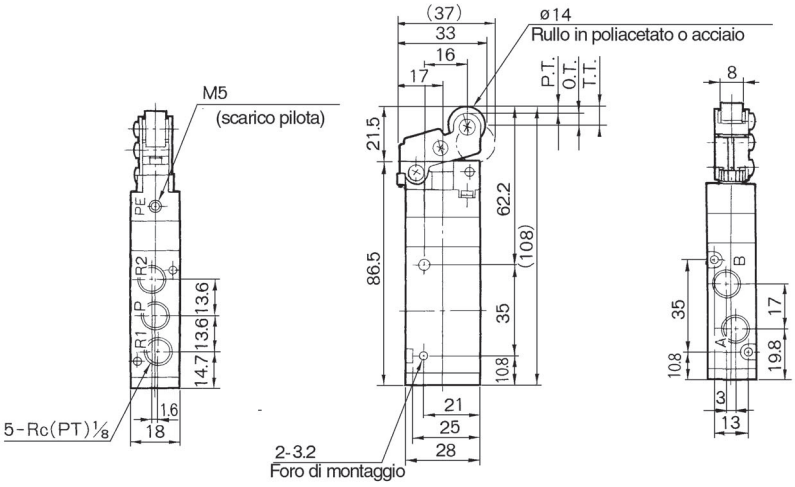

Simbolo

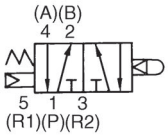

∗ alimentazione 0.5MPa

F.O.F.*	8N
P.T.	2.2mm
O.T.	4mm
T.T.	6.2mm

Leva a rullo unidirezionale/VZM550-01-02, VZM550-01-02S

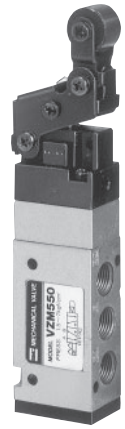

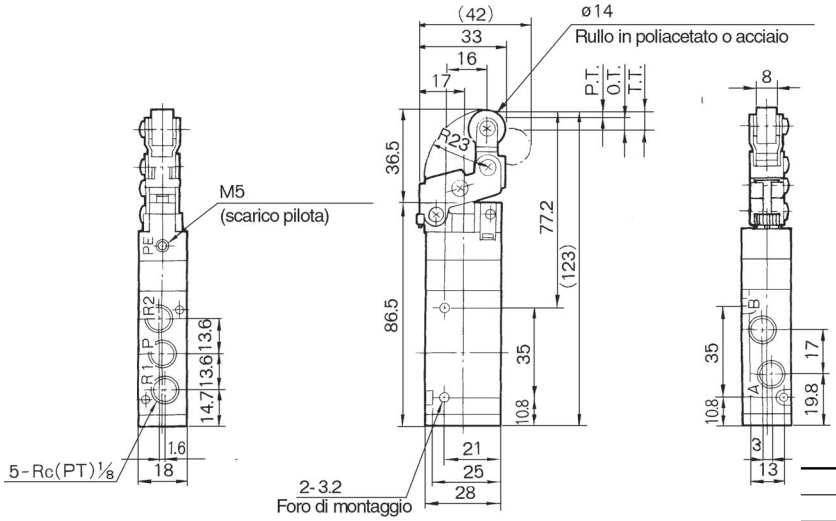

Simbolo

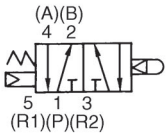

∗ alimentazione 0.5MPa

F.O.F.*	7N
P.T.	2.4mm
O.T.	4.6mm
T.T.	7mm

Serie VZM500

Asta semplice/VZM550-01-05

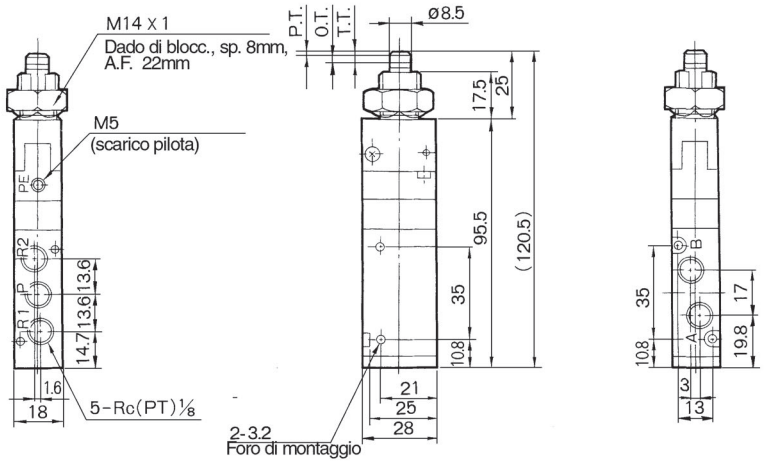

Foro per mont. a pannello

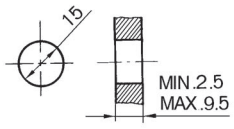

Simbolo

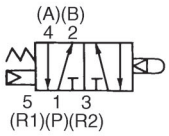

∗ alimentazione 0.5MPa

F.O.F.*	18N
P.T.	1.5mm
O.T.	2mm
T.T.	3.5mm

Asta rullo/VZM550-01-06, VZM550-01-06S

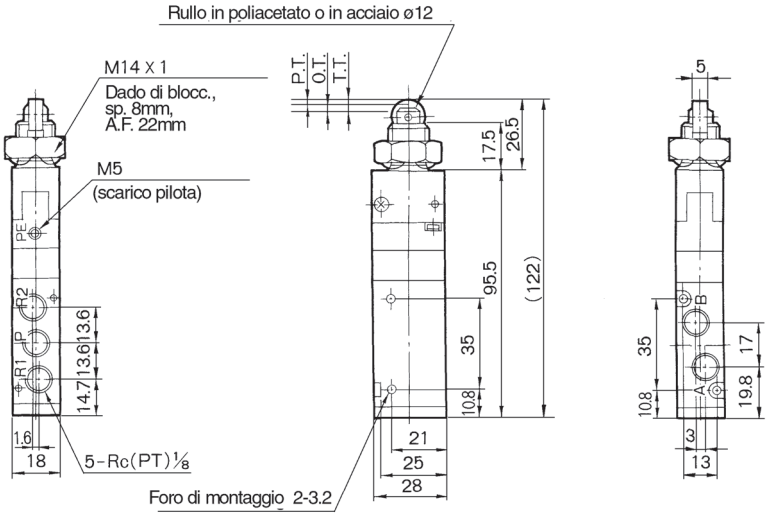

Foro per mont. a pannello

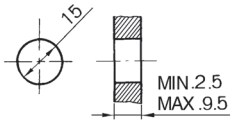

Simbolo

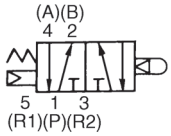

∗ alimentazione 0.5MPa

F.O.F.*	18N
P.T.	1.5mm
O.T.	2mm
T.T.	3.5mm

Leva 2 posizioni/VZM550-01-08

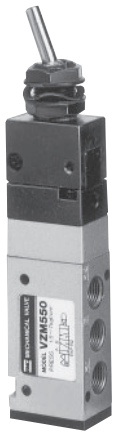

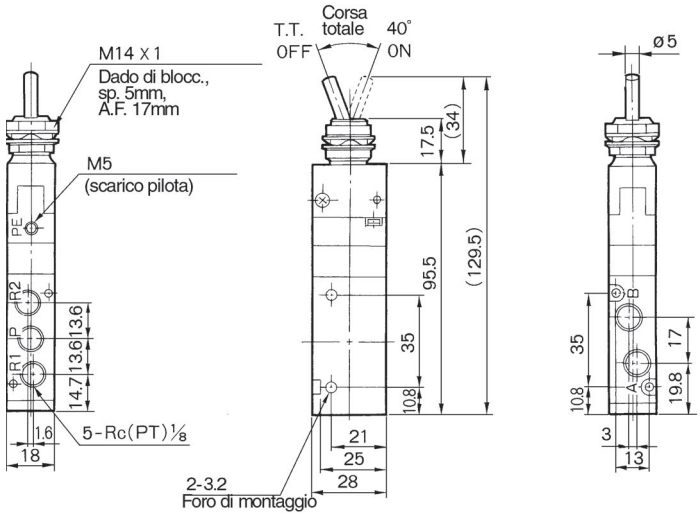

Foro per mont. a pannello

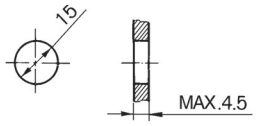

Simbolo

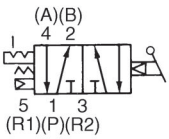

∗ alimentazione 0.5MPa

F.O.F.*	15N
T.T.	40°

Serie VZM500

Pulsante a fungo/VZM550-01-30R, B, G, Y

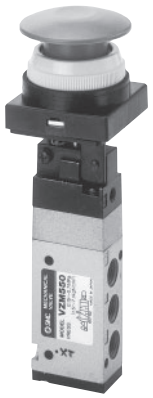

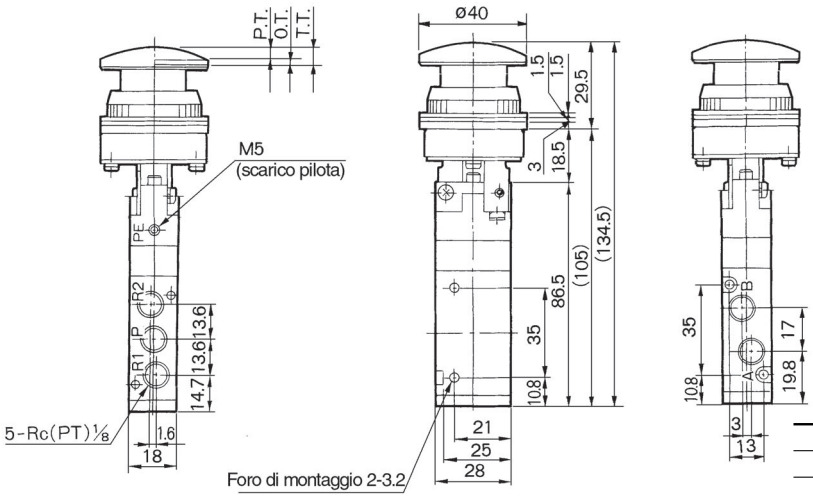

Foro per mont. a pannello

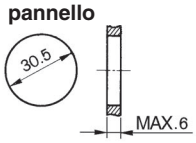

Simbolo

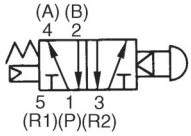

∗ alimentazione 0.5MPa

F.O.F.∗	21N
P.T.	4.8mm
O.T.	1.7mm
T.T.	6.5mm

Pulsante piatto/VZM550-01-32R, B, G, Y

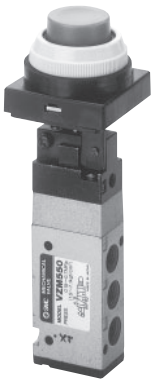

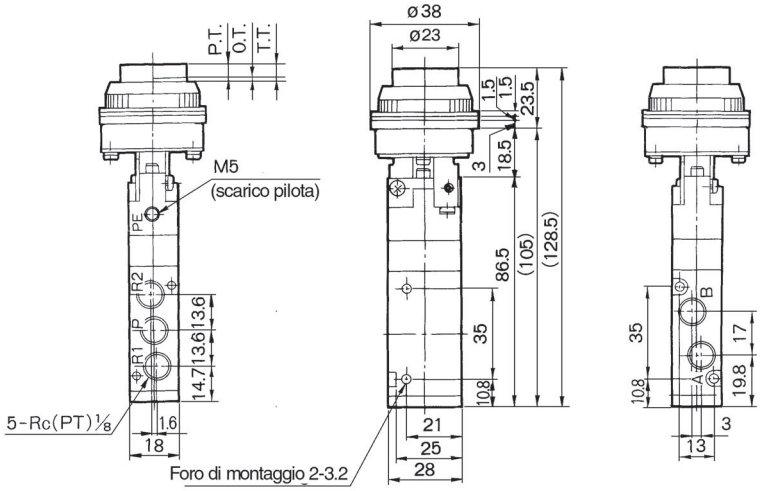

Foro per mont. a pannello

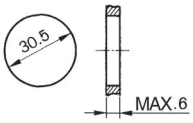

Simbolo

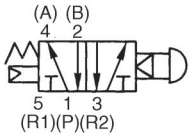

∗ alimentazione 0.5MPa

F.O.F.∗	21N
P.T.	4.8mm
O.T.	1.7mm
T.T.	6.5mm

Pulsante incassato/VZM550-01-33

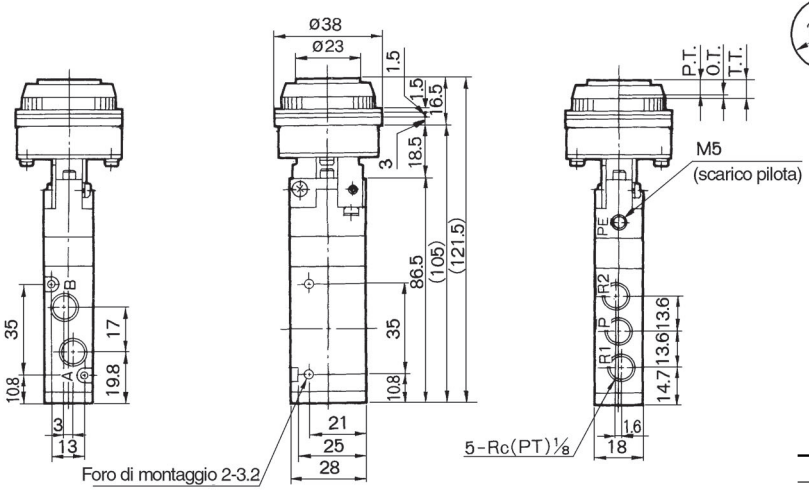

Foro per mont. a pannello

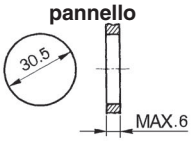

Simbolo

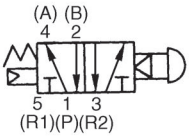

∗ alimentazione 0.5MPa

F.O.F.∗	21N
P.T.	4.8mm
O.T.	1.7mm
T.T.	6.5mm

Serie VZM500

Selettore 2 posizioni/VZM550-01-34R, B, G, Y

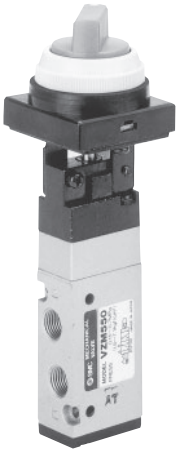

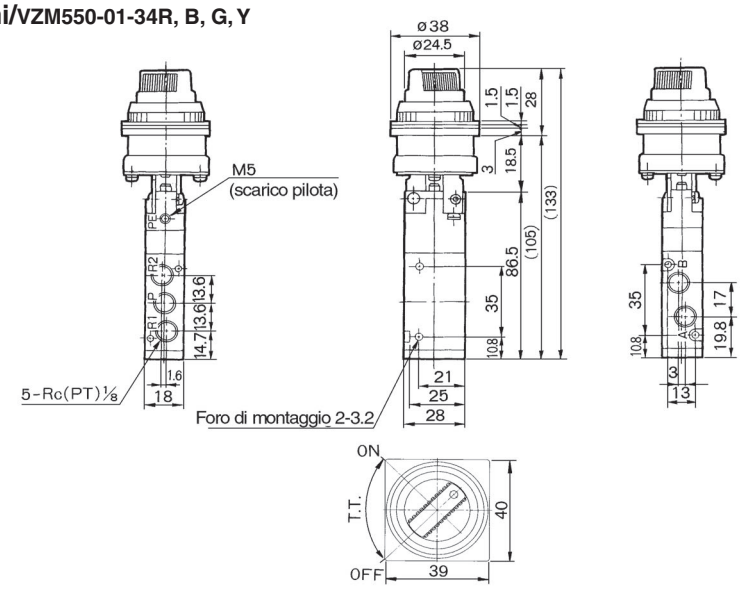

Foro per mont. a pannello

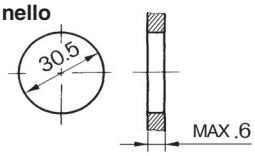

Simbolo

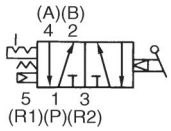

∗ alimentazione 0.5MPa

F.O.F.*	23N
T.T.	90°

Selettore a chiave 2 posizioni/VZM550-01-36

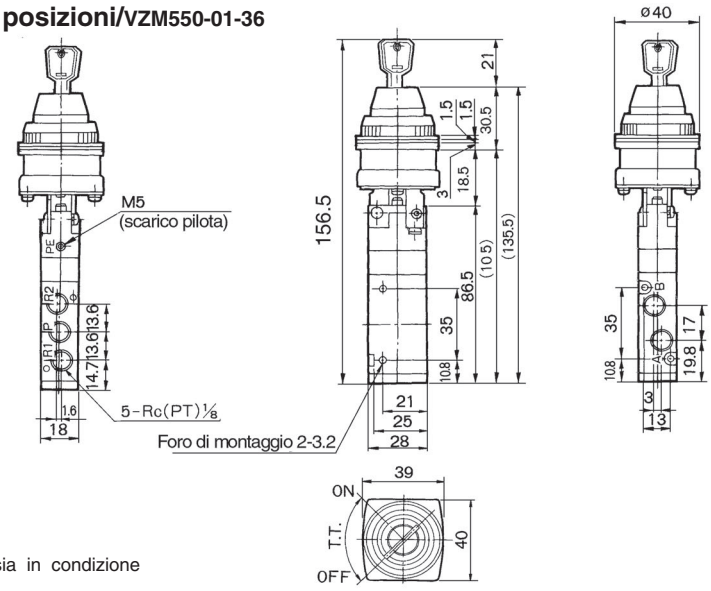

Foro per mont. a pannello

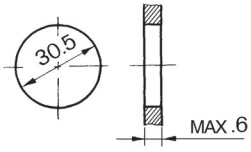

Simbolo

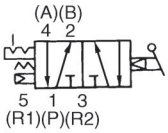

La chiave puè essere tolta sia in condizione attivata che disattivata

∗ alimentazione 0.5MPa

F.O.F.*	26N
T.T.	90°

Tiretto/VZM550-01-37

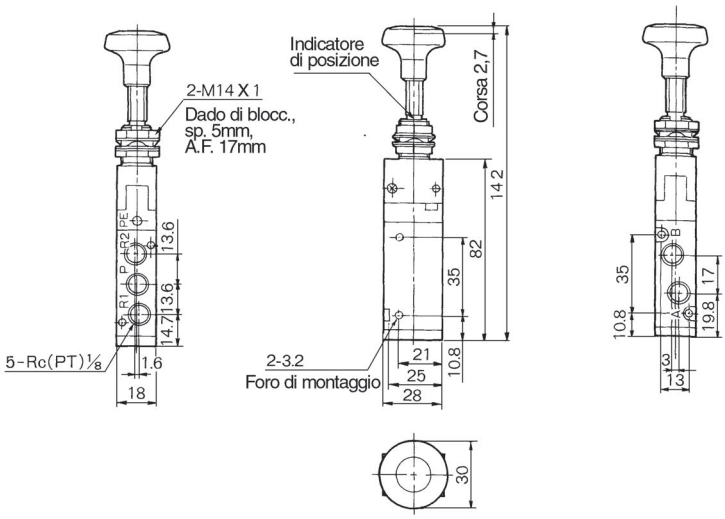

Foro per mont. a pannello

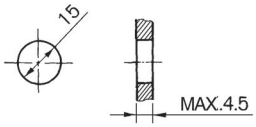

Simbolo

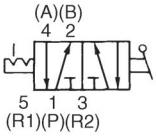

F.O.F.	20N
T.T.	2.7mm

Esecuzione con pilotaggio esterno
Tipo VZM551

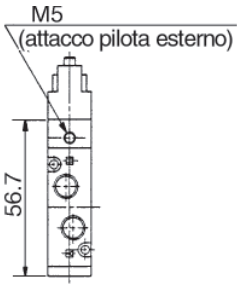

Esecuzione con piedino
VZM55□-01-□□-F

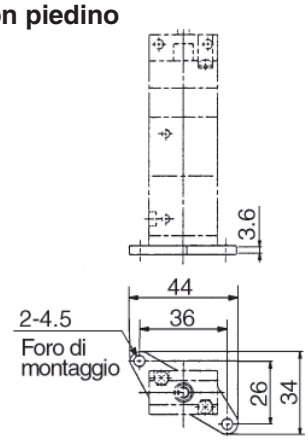

Valvola ad azionamento meccanico e manuale/Tenuta in elastomero

Serie VFM300

RoHS

Design compatto, Portate elevate Cicli elevati, Lunga durata/≤300c.p.m.

Collegamento possibile da qualsiasi attacco di scarico

Possibilità di ridurre il rumore dello scarico nei casi in cui si rendesse necessario.

È possibile selezionare il tipo di pilotaggio (pilotaggio interno e pilotaggio esterno)

Dati tecnici

Fluido		Aria, gas inerti			
Pressione di esercizio		0.15 a 0.9 MPa (1)			
Temperatura d'esercizio		–5 a 60°C (No freezing)			
Caratteristiche di portata		C[dm³/(s·bar)]	b	Cv	Q [l/min] (ANR) (2)
	1(P)→2(C2)/4(C1)	4.0	0.36	1.0	1058
	2(C2)/4(C1)→3(E2)/5(E1)	3.1	0.32	0.75	798
Frequenza massima (Esec. ad azion. meccanico)		≤300 c.p.m.			
Lubrificazione		Non richiesta (usare olio per turbine classe 1 ISO VG32, in caso di lubrificazione).			
Attacco		Valvola principale·ALIM., attacco CIL1/4, attacco di SCAR.1/8			
		Valvola pilota (Scarico)/M5 x 0.8			
Su richiesta		Supporto piedini (3)			

Nota 1) Esecuzione con pilota esterno Valvola principale: 0 0.9MPa
Valvola pilota: 0.15 0.9MPa
Nota 2) Questi valori sono stati calcolati in base a ISO 6358 e indicano la portata misurata in condizioni standard con una pressione primaria di 0.6 MPa (pressione relativa) e una caduta di pressione di 0.1 MPa.
Nota 3) Il corpo standard non può essere dotato di piedino in un secondo tempo.

Modelli

	Attuatore	Modello	Attuatore Codici	Applicazione	Peso (g)
Azionamento meccanico	Esecuzione base	VFM350-02-00	—	—	190
	Leva a rullo	VFM350-02-01	VM-01C	Rullo in poliacetato	270
		VFM350-02-01S	VM-01CS	Rullo in acciaio	280
	Leva a rullo	VFM350-02-02	VM-02C	Rullo in poliacetato	280
		VFM350-02-02S	VM-02CS	Rullo in acciaio	290
	Asta semplice	VFM350-02-05	VM-05D	—	380
	Asta rullo	VFM350-02-06	VM-06D	Rullo in poliacetato	370
		VFM350-02-06S	VM-06DS	Rullo in acciaio	380
Azionamento manuale	Leva 2 posizioni	VFM350-02-08	VM-08D	—	360
	Pulsante a fungo	VFM350-02-30R	VM-30CR	Rosso	309
		VFM350-02-30B	VM-30CB	Nero	
		VFM350-02-30G	VM-30CG	Verde	
		VFM350-02-30Y	VM-30CY	Giallo	
	Pulsante piatto	VFM350-02-32R	VM-32CR	Rosso	302
		VFM350-02-32B	VM-32CB	Nero	
		VFM350-02-32G	VM-32CG	Verde	
		VFM350-02-32Y	VM-32CY	Giallo	
	Pulsante incassato	VFM350-02-33	VM-33C	Con set di colori: rosso, nero, verde, giallo Nota	307
	Selettore 2 posizioni	VFM350-02-34R	VM-34CR	Rosso	308
		VFM350-02-34B	VM-34CB	Nero	
		VFM350-02-34G	VM-34CG	Verde	
		VFM350-02-34Y	VM-34CY	Giallo	
	Key selector (2 position)	VFM350-02-36	VM-36C	—	327

Nota 1) Actuator replacement is available for all types.
Nota 2) Non è possibile rimuovere o sostituire solo la manopola del selettore (2 posizioni).

Codici d'ordinazione

VFM35 [0] – [02] – [01] [S] – [ ]

Opzioni corpo

0	Esec. pilota interno
1	Esec. pilota esterno

Filettatura

02	Rc 1/4
N02	NPT 1/4
F02	G 1/4

Attuatore

00	Esecuzione base
01	Leva a rullo
02	Leva a rullo
05	Asta semplice
06	Asta rullo
08	Leva 2 posizioni
30	Pulsante a fungo
32	Pulsante piatto Nota 1)
33	Pulsante incassato
34	Selettore 2 posizioni
36	Selettore a chiave 2 pos.

Nota 1) Se si seleziona il tipo incassato, non è necessario selezionare il suffisso per l'attuatore.

Codice dell'attuatore

S	Rullo in acciaio	
R	Rosso	Colore del pulsante
B	Nero	
G	Verde	
Y	Giallo	

Su richiesta

F	Supporto piedini (Solo pilota interno)

Costruzione

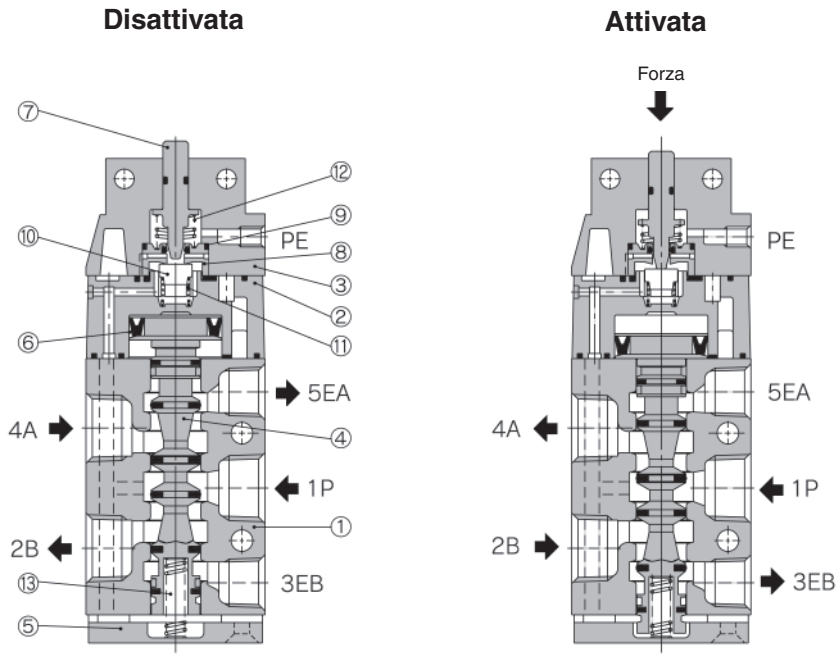

Componenti

N.	Descrizione	Materiale	Note
1	**Corpo**	ADC	Argento platinato
2	**Corpo pilota**	PBT	ZDC solo per pilotaggio esterno
3	**Testata posteriore**	ZDC	Cromato zinco nero
4	**Assieme spola**		
5	**Fondello**	ADC	Nero opaco
6	**Pistone**	POM	
7	**Asta**	POM	

N.	Descrizione	Material	Note
8	**Sede valvola (A)**	POM	
9	**Sede valvola (B)**	POM	
10	**Valvola**	NBR	
11	**Molla della valvola**	Acciaio inox	
12	**Molla di ritorno**	Acciaio inox	
13	**Molla della bobina**	Acciaio inox	

Serie VFM300

Base
VFM350-02-00

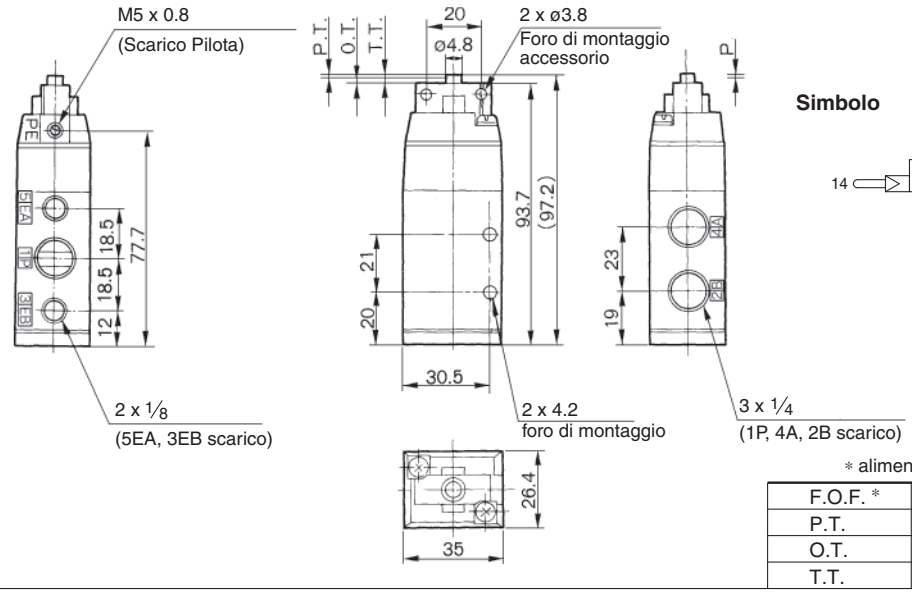

Simbolo

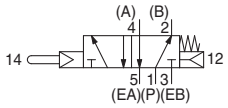

∗ alimentazione 0.5 MPa

F.O.F. ∗	16 N
P.T.	1.0 mm
O.T.	2.0 mm
T.T.	3.0 mm

Leva a rullo
VFM350-02-01
VFM350-02-01S

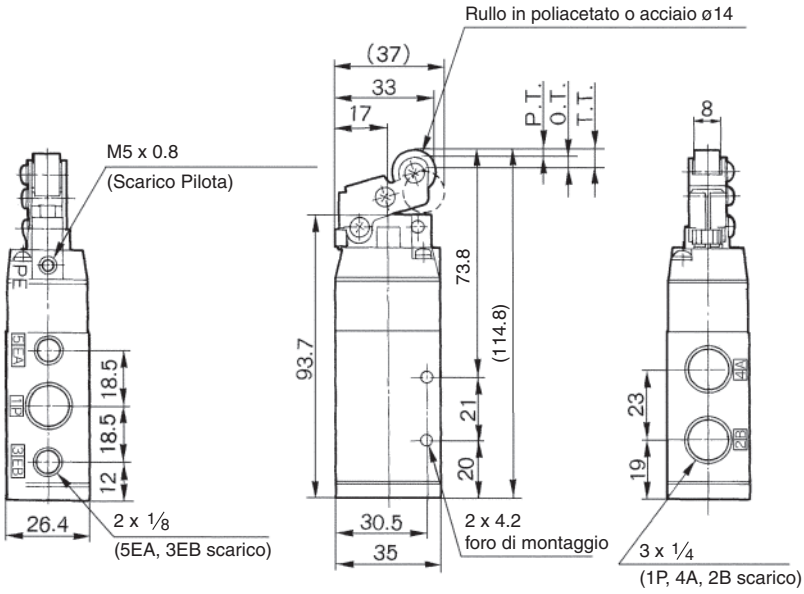

Simbolo

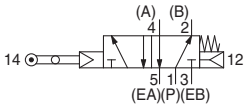

∗ alimentazione 0.5 MPa

F.O.F. ∗	8 N
P.T.	2.2 mm
O.T.	4.0 mm
T.T.	6.2 mm

Leva a rullo unidirezionale
VFM350-02-02
VFM350-02-02S

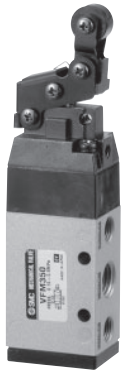

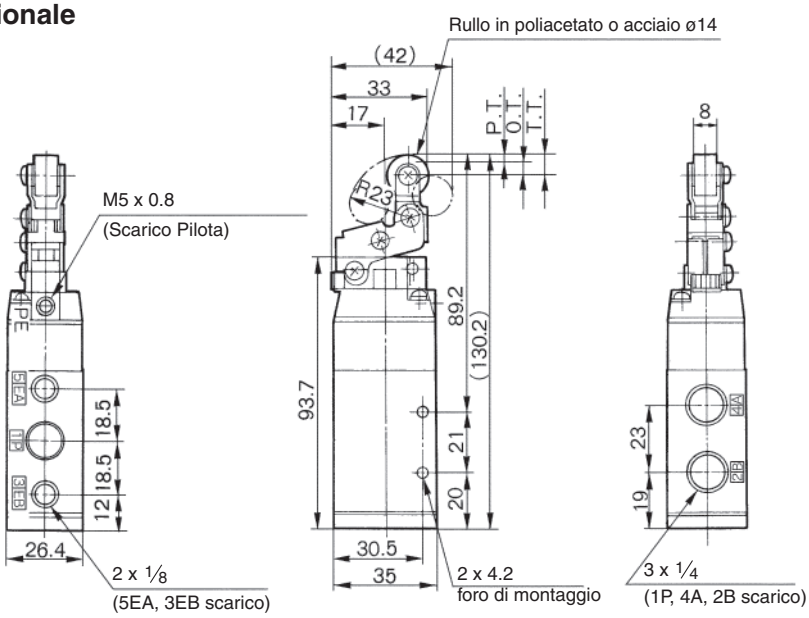

Simbolo

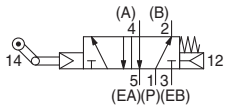

∗ alimentazione 0.5 MPa

F.O.F. ∗	7 N
P.T.	2.4 mm
O.T.	4.6 mm
T.T.	7.0 mm

Serie VFM300

Asta semplice
VFM350-02-05

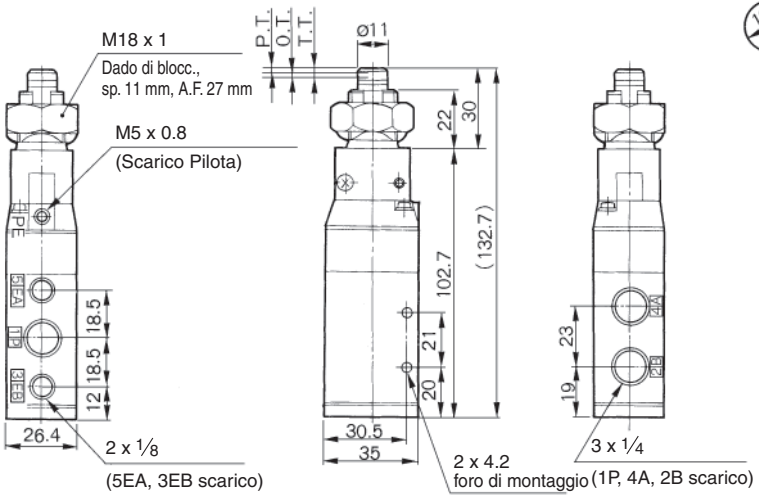

Foro per mont. a pannello

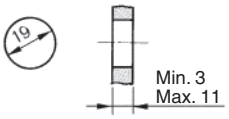

Simbolo

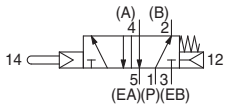

∗ alimentazione 0.5 MPa

F.O.F. ∗	20 N
P.T.	1.5 mm
O.T.	2.0 mm
T.T.	3.5 mm

Asta rullo
VFM350-02-06
VFM350-02-06S

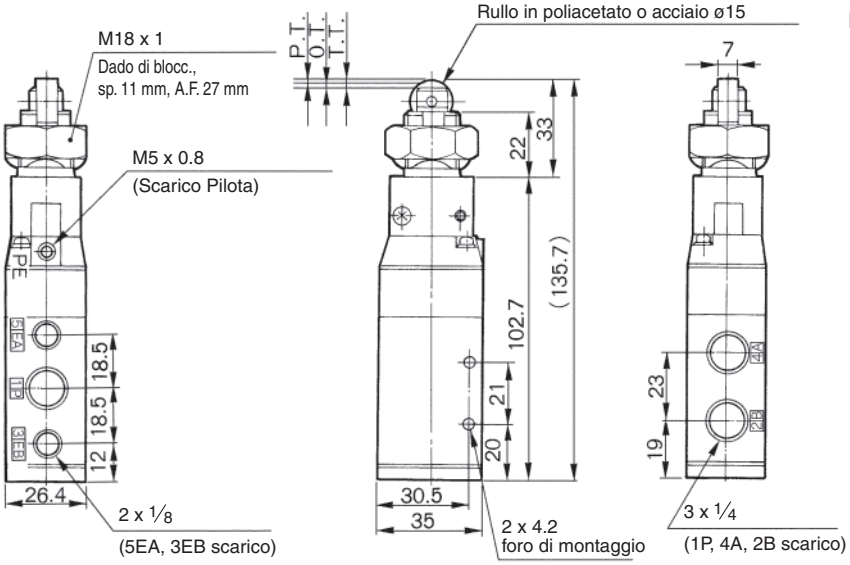

Foro per mont. a pannello

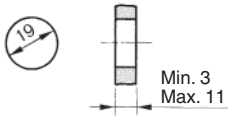

Simbolo

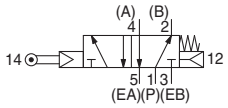

∗ alimentazione 0.5 MPa

F.O.F. ∗	20 N
P.T.	1.5 mm
O.T.	2.0 mm
T.T.	3.5 mm

Leva 2 posizioni
VFM350-02-08

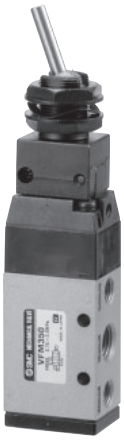

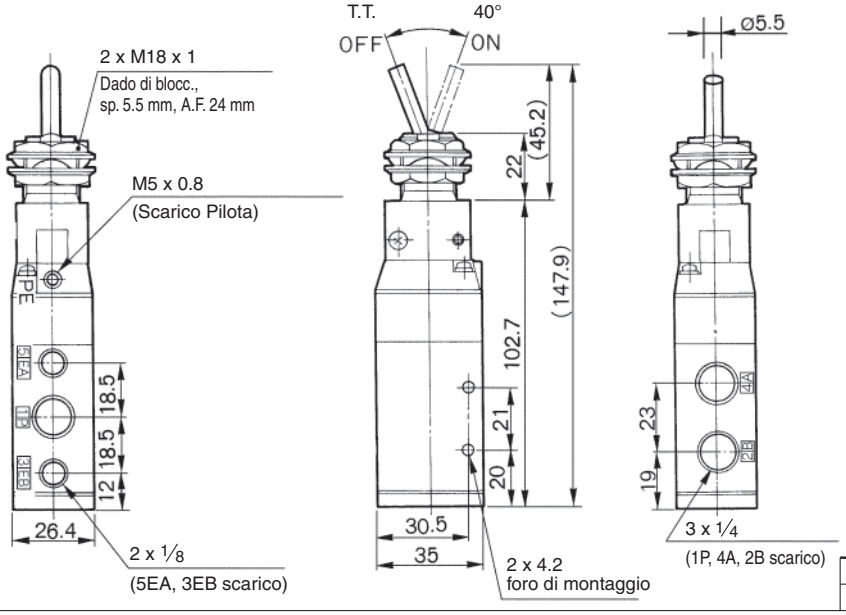

Foro per mont. a pannello

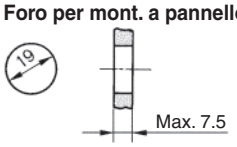

Simbolo

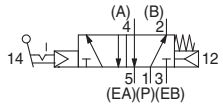

∗ alimentazione 0.5 MPa

F.O.F. ∗	15 N
T.T.	40°

Serie VFM300

Pulsante a fungo
VFM350-02-30R/B/G/Y

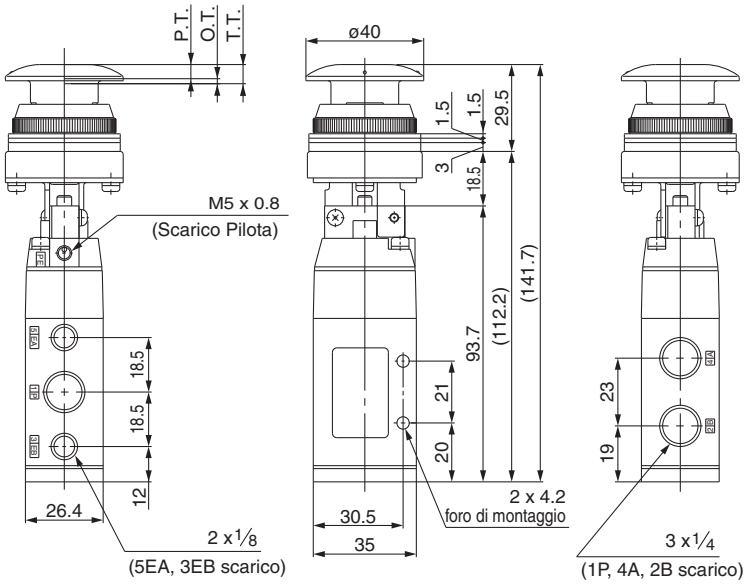

Foro per mont. a pannello

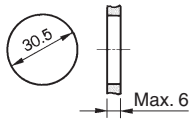

Simbolo

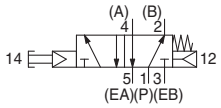

∗ alimentazione 0.5 MPa

F.O.F. ∗	21 N
P.T.	4.8 mm
O.T.	1.7 mm
T.T.	6.5 mm

Pulsante piatto
VFM350-02-32R/B/G/Y

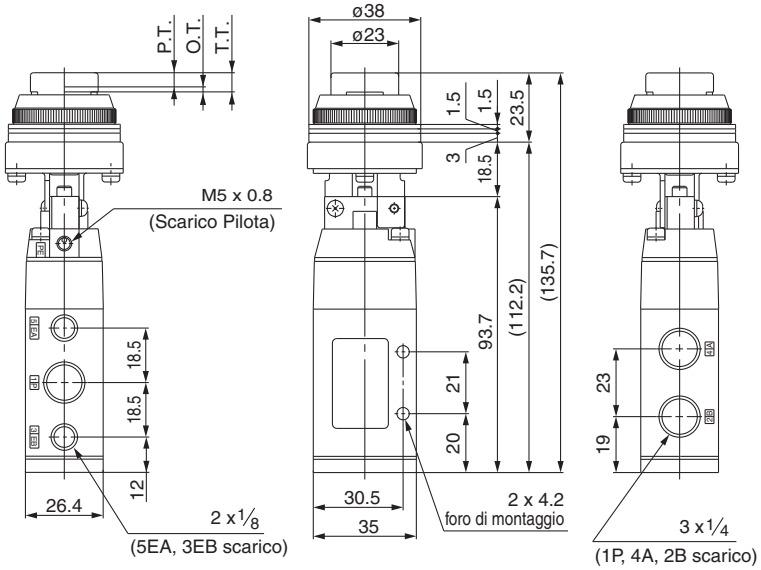

Foro per mont. a pannello

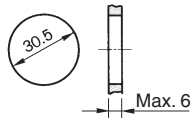

Simbolo

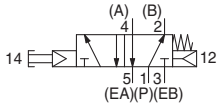

∗ alimentazione 0.5 MPa

F.O.F. ∗	21 N
P.T.	4.8 mm
O.T.	1.7 mm
T.T.	6.5 mm

Pulsante incassato
VFM350-02-33

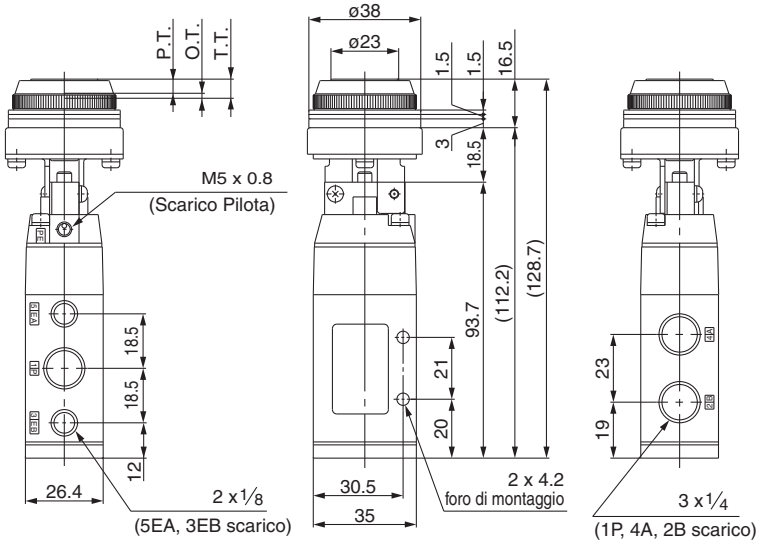

Foro per mont. a pannello

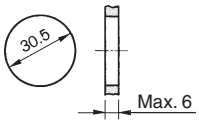

Simbolo

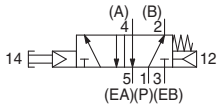

∗ alimentazione 0.5 MPa

F.O.F. ∗	21 N
P.T.	4.8 mm
O.T.	1.7 mm
T.T.	6.5 mm

Serie VFM300

Selettore 2 posizioni
VFM350-02-34R/B/G/Y

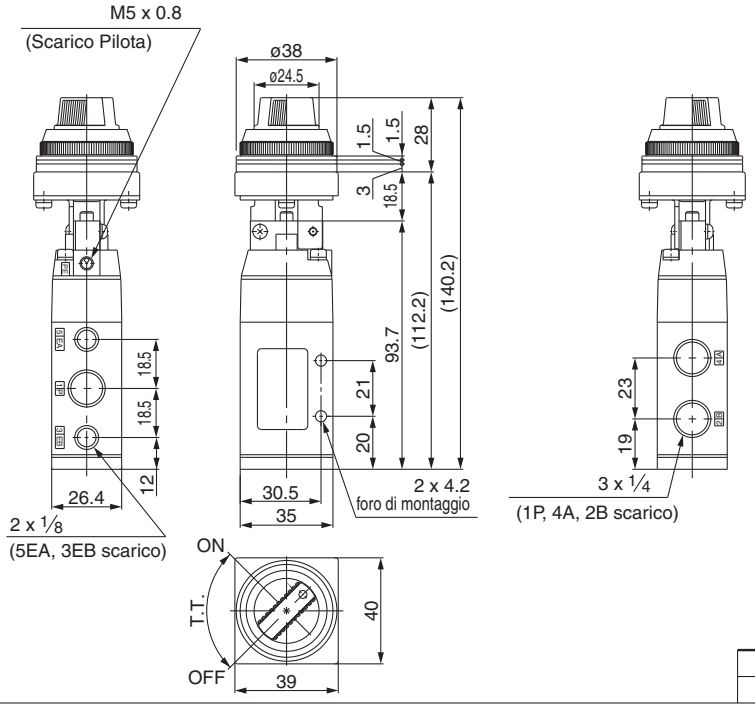

Foro per mont. a pannello

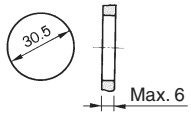

Simbolo

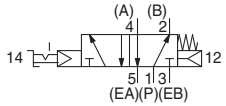

∗ alimentazione 0.5 MPa

F.O.F. ∗	23 N
T.T.	90°

Selettore a chiave 2 posizioni
VFM350-02-36

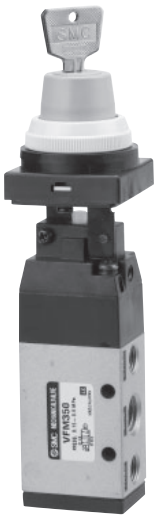

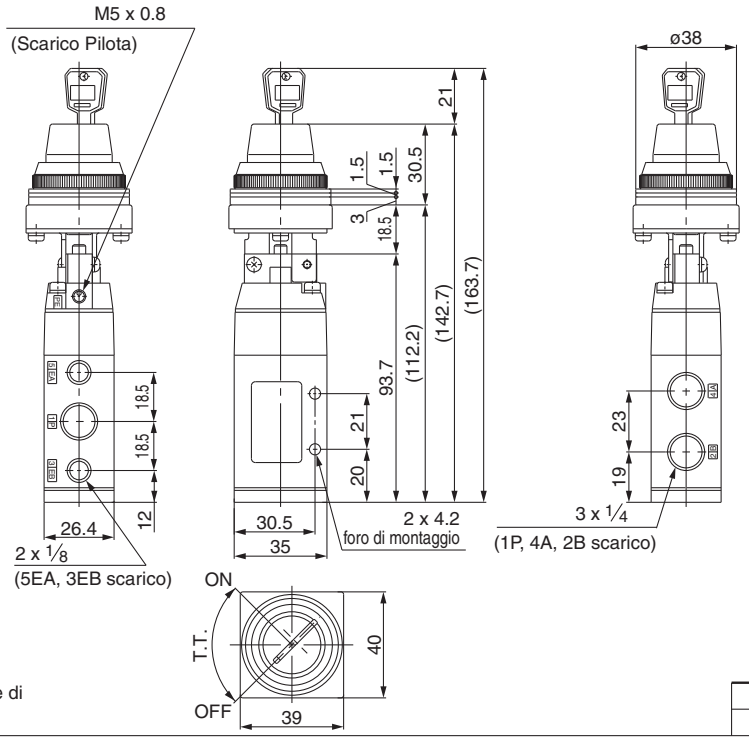

Foro per mont. a pannello

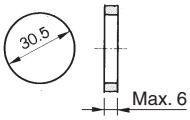

Simbolo

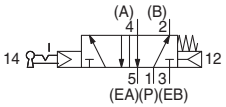

∗ alimentazione 0.5 MPa

F.O.F. ∗	26 N
T.T.	90°

La chiave può essere tolta sia in condizione di attivazione che di disattivazione

Esecuzione con pilotaggio esterno
VFM351 type

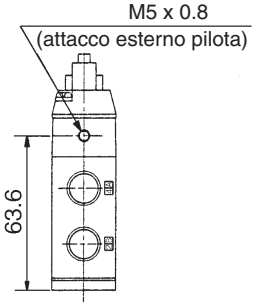

Con piedino
VFM350-02-□□-F

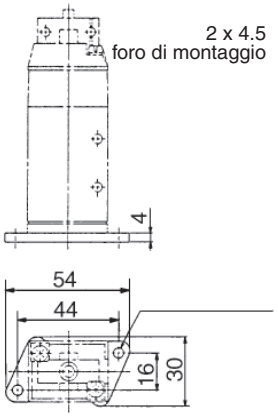

Valvola ad azionamento meccanico a 5 vie/Metallo su metallo

Serie VFM200

Design compatto,
Portate elevate Nl/min: 982

Cicli elevati,
Lunga durata/300c.p.m.

Collegamento possibile da qualsiasi attacco di scarico

Possibilità di ridurre il rumore dello scarico nei casi in cui si rendesse necessario

Disponibili modelli con pilotaggio esterno (su richiesta).

Possibilità di montaggio manifold e piedino

Dati tecnici

Fluido	Aria, gas inerti
Pressione di esercizio	0.1 ÷ 1.0MPa (1)
Temperatura d'esercizio	–5 ÷ 60°C (Senza congelamento)
Sez. equivalente (Nℓ/min)	18mm²(891.50)
Frequenza massima (esec. ad azion. meccanico)	≤300 c.p.m
Lubrificazione	Non richiesta/Olio per turbine #1 (Tipo ISO VG32)
Attacco	Valvola principale 1/4
	Valvola pilota (Scarico)/M5
Su richiesta	Supporto piedini (2)
Peso (Esecuzione base)	300g

* Per esecuzioni con manifold contattare SMC.
Nota 1) Esecuzione con pilota esterno Valvola principale: 0 ÷ 1.0MPa
Valvola pilota: 0.1 ÷ 1.0MPa
Nota 2) Il corpo standard non può essere dotato di piedino in un secondo momento.

Modelli

	Attuatore	Modello	Attuatore Codici	Applicazione
Azionamento meccanico	Esecuzione base	**VFM250-02-00**	–	–
	Leva a rullo	**VFM250-02-01**	VM-01C	Rullo in poliacetato
		VFM250-02-01S	VM-01CS	Rullo in acciaio
	Leva a rullo	**VFM250-02-02**	VM-02C	Rullo in poliacetato
		VFM250-02-02S	VM-02CS	Rullo in acciaio
	Asta semplice	**VFM250-02-05**	VM-05D	–
	Asta rullo	**VFM250-02-06**	VM-06D	Rullo in poliacetato
		VFM250-02-06S	VM-06DS	Rullo in acciaio
Azionamento manuale	Leva 2 posizioni	**VFM250-02-08**	VM-08D	–
	Pulsante a fungo	**VFM250-02-30R**	VM-30CR	Rosso
		VFM250-02-30B	VM-30CB	Nero
		VFM250-02-30G	VM-30CG	Verde
		VFM250-02-30Y	VM-30CY	Giallo
	Pulsante piatto	**VFM250-02-32R**	VM-32CR	Rosso
		VFM250-02-32B	VM-32CB	Nero
		VFM250-02-32G	VM-32CG	Verde
		VFM250-02-32Y	VM-32CY	Giallo
	Pulsante incassato	**VFM250-02-33**	VM-33C	Con set di colori: rosso, nero, verde, giallo
	Selettore 2 posizioni	**VFM250-02-34R**	VM-34CR	Rosso
		VFM250-02-34B	VM-34CB	Nero
		VFM250-02-34G	VM-34CG	Verde
		VFM250-02-34Y	VM-34CY	Giallo
	Selettore a chiave 2 pos.	**VFM250-02-36**	VM-36C	–

Nota) L'attuatore è sostituibile in tutte le esecuzioni.

Codici d'ordinazione

E VFM25 0 - [ ] 02 - 01 S - [ ]

-	Asia, Oceania
E	Europa
N	Nord America

Opzioni corpo

0	Esec. pilota interno
1	Esec pilota esterno

Filettatura

-	Rc(PT)
F	G(PF)
N	NPT
T	NPTF

Attacco

02	1/4

Attuatore

00	Esecuzione base
01	Leva a rullo
02	Leva a rullo
05	Asta semplice
06	Asta rullo
08	Leva 2 posizioni
30	Pulsante a fungo
32	Pulsante piatto
33	Pulsante incassato
34	Selettore 2 posizioni
36	Selettore a chiave 2 pos.

Codice dell'attuatore

S	Rullo in acciaio	
R	Rosso	Colore del pulsante
B	Nero	
G	Verde	
Y	Giallo	

Su richiesta

F	Supporto piedini (Solo pilota interno)

Costruzione

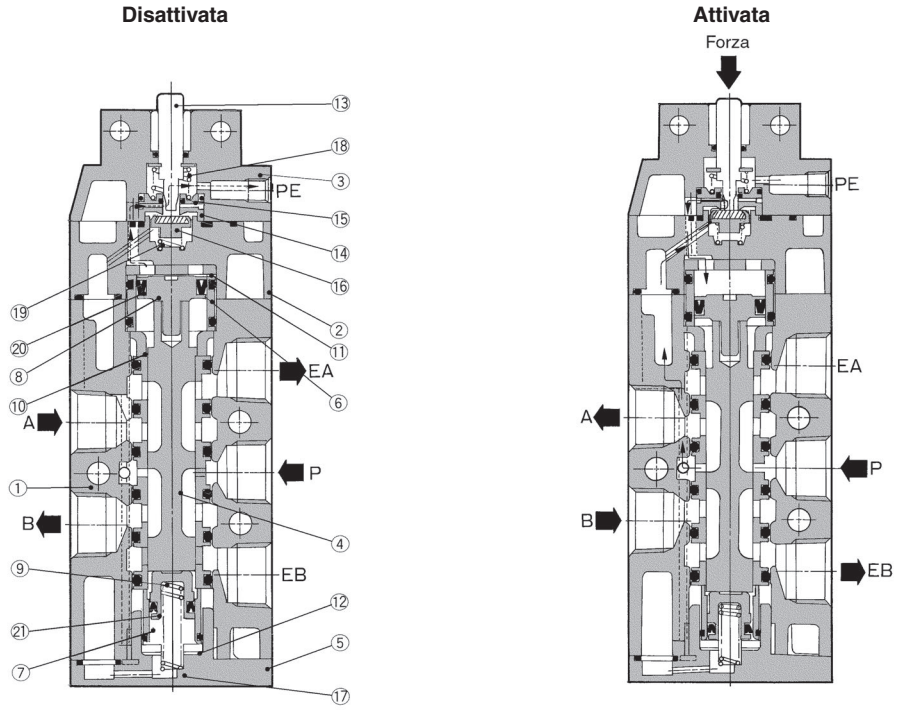

Componenti

N.	Descrizione	Materiale	Note
①	Corpo	Lega d'alluminio	Metallizzato
②	Corpo pilota	Lega di zinco	Metallizzato
③	Testata posteriore	Lega di zinco	Cromato zinco nero
④	Fascetta per bobina	Acciaio inox	
⑤	Fondello	Poliacetato	
⑥	Guida pistone	Ottone	
⑦	Guida pistone per testata post.	Ottone	
⑧	Il pistone	Poliacetato	
⑨	Guida pistone per testata post.	Poliacetato	
⑩	Guide	Poliacetato	
⑪	Ammortizzo	Gomma uretanica	

N.	Descrizione	Materiale	Note
⑫	Amm. per testata post.	Gomma uretanica	
⑬	Asta	Acciaio inox	
⑭	Sede valvola (A)	Ottone	
⑮	Sede valvola (B)	Ottone	
⑯	Valvola	NBR, Ottone	
⑰	Molla di ritorno	Acciaio inox	
⑱	Molla di ritorno	Acciaio inox	
⑲	Molla della valvola	Acciaio inox	
⑳	Miniguarnizione a Y	NBR	
㉑	Miniguarnizione a Y	NBR	

Serie VFM200

Base/VFM250-02-00

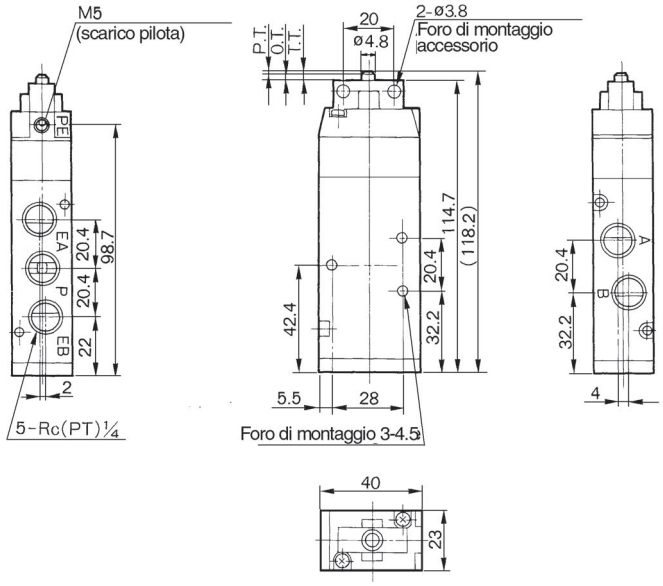

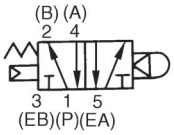

Simbolo

∗ alimentazione 0.5MPa

F.O.F.*	16N
P.T.	1mm
O.T.	2mm
T.T.	3mm

Leva a rullo/VFM250-02-01, VFM250-02-01S

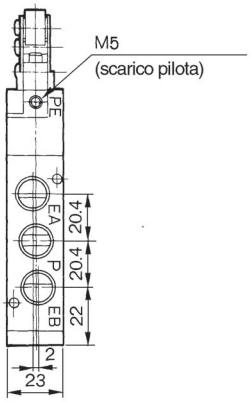

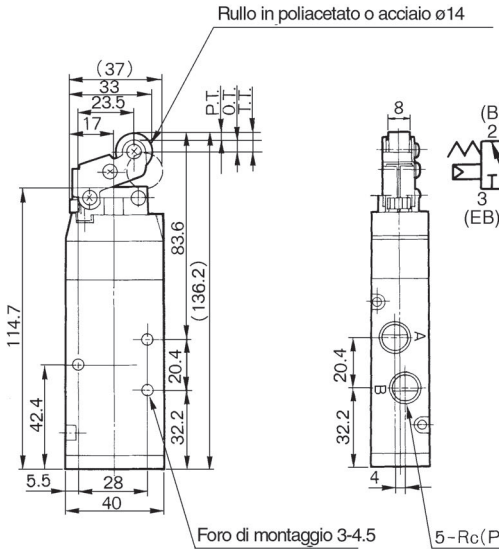

Simbolo

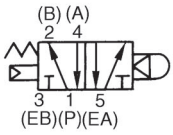

∗ alimentazione 0.5MPa

F.O.F.*	8N
P.T.	2.2mm
O.T.	4mm
T.T.	6.2mm

Leva a rullo unidirezionale/VFM250-02-02, VFM250-02-02S

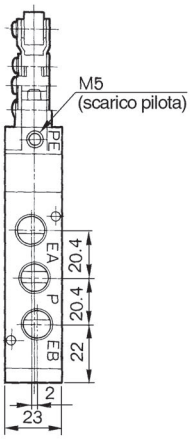

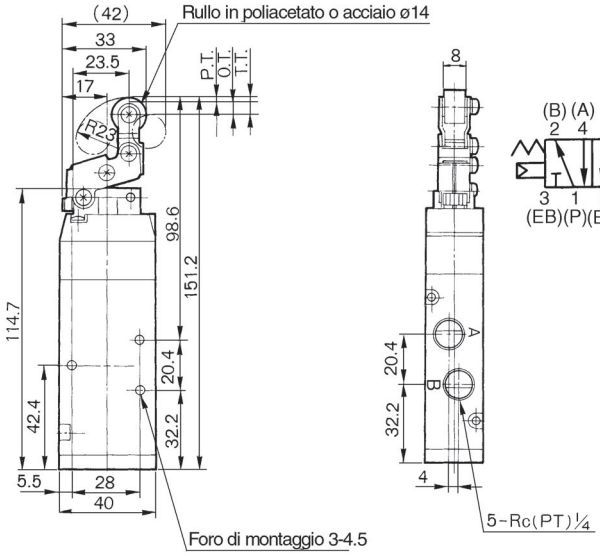

Simbolo

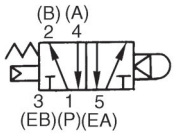

∗ alimentazione 0.5MPa

F.O.F.*	7N
P.T.	2.4mm
O.T.	4.6mm
T.T.	7mm

Serie VFM200

Asta semplice/VFM250-02-05

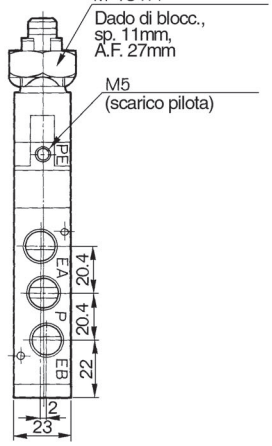

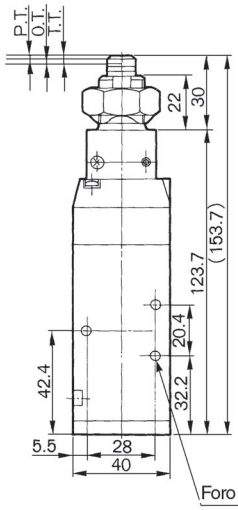

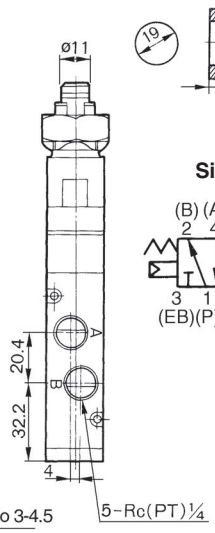

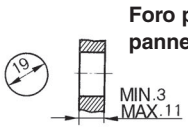

Simbolo

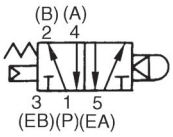

∗ alimentazione 0.5MPa

F.O.F.*	20N
P.T.	1.5mm
O.T.	2mm
T.T.	3.5mm

Asta rullo/VFM250-02-06, VFM250-02-06S

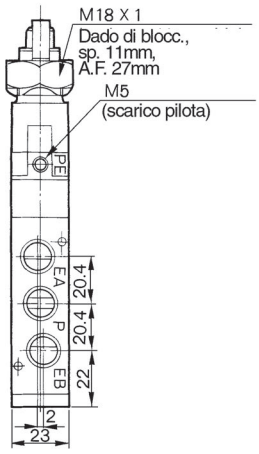

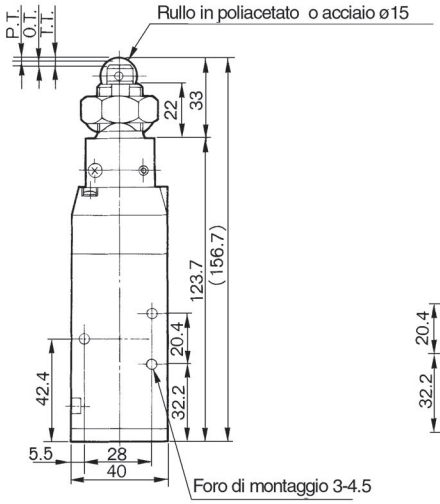

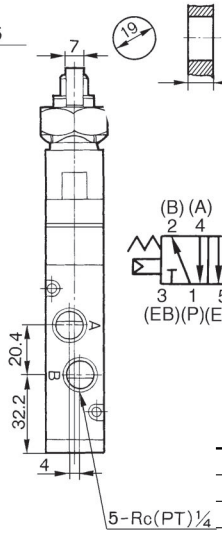

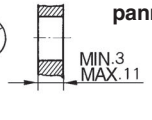

Simbolo

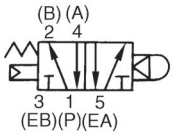

∗ alimentazione 0.5MPa

F.O.F.*	20N
P.T.	1.5mm
O.T.	2mm
T.T.	3.5mm

Leva 2 posizioni/VFM250-02-08

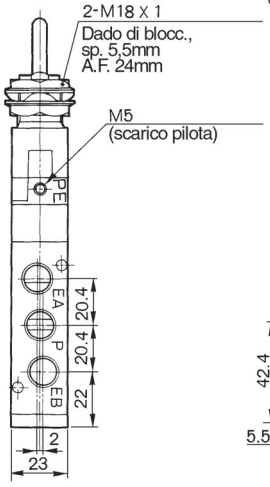

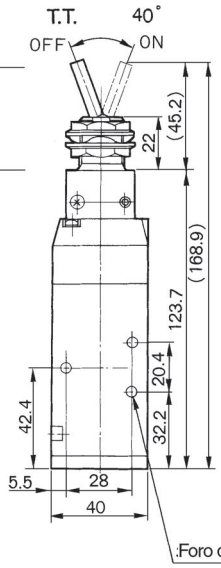

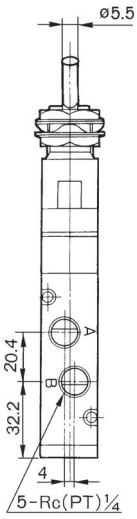

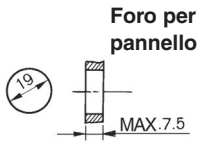

Simbolo

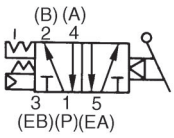

∗ alimentazione 0.5MPa

F.O.F.*	15N
T.T.	40°

Serie VFM200

Pulsante a fungo/VFM250-02-30R, B, G, Y

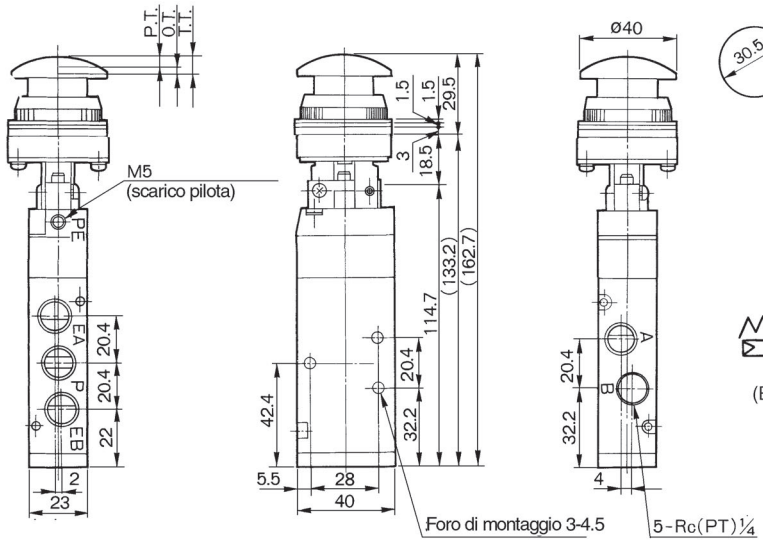

Foro per mont. a pannello

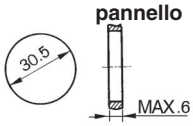

Simbolo

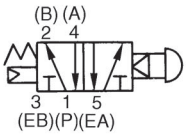

∗ alimentazione 0.5MPa

F.O.F.*	21N
P.T.	4.8mm
O.T.	1.7mm
T.T.	6.5mm

Pulsante piatto/VFM250-02-32R, B, G, Y

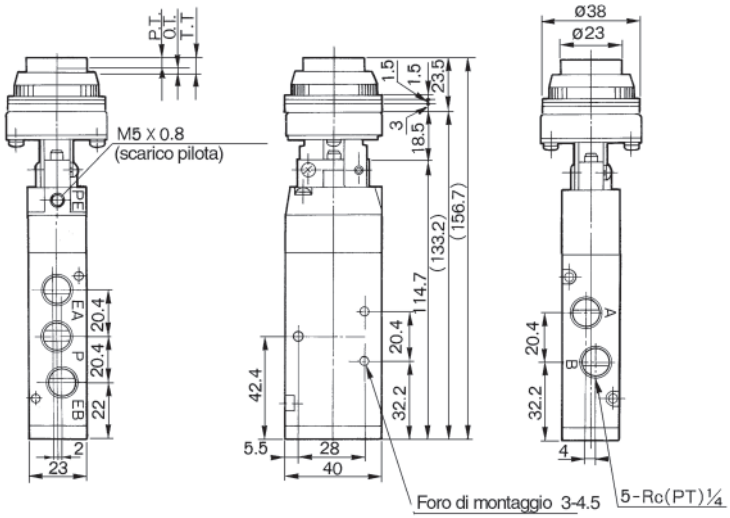

Foro per mont. a pannello

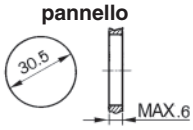

Simbolo

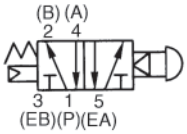

∗ alimentazione 0.5MPa

F.O.F.*	21N
P.T.	4.8mm
O.T.	1.7mm
T.T.	6.5mm

Pulsante incassato/VFM250-02-33

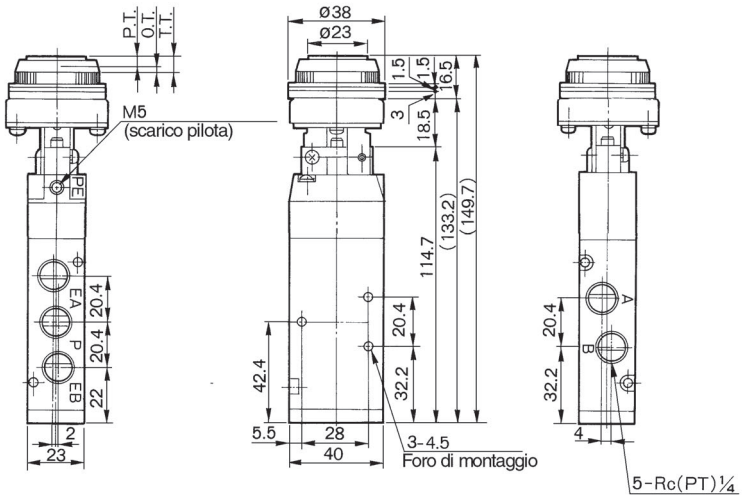

Foro per mont. a pannello

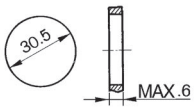

Simbolo

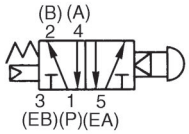

∗ alimentazione 0.5MPa

F.O.F.*	21N
P.T.	4.8mm
O.T.	1.7mm
T.T.	6.5mm

Serie VFM200

Selettore 2 posizioni/
VFM250-02-34R, B, G, Y

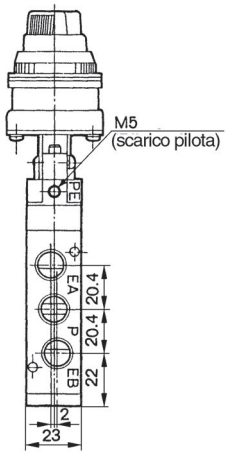

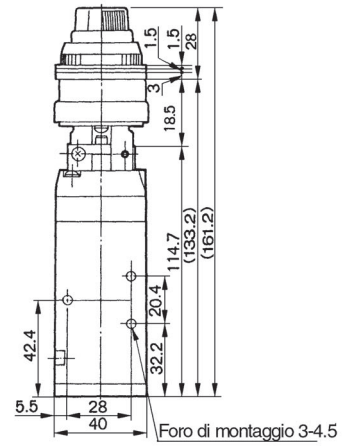

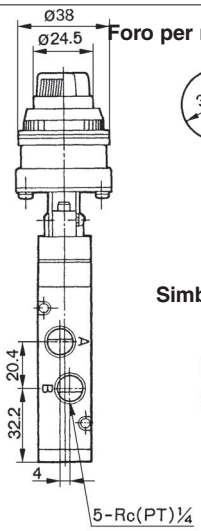

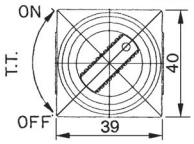

Simbolo

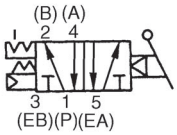

∗ alimentazione 0.5MPa

F.O.F.∗	23N
T.T.	90°

Selettore a chiave 2 posizioni/VFM250-02-36

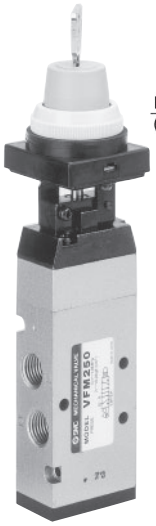

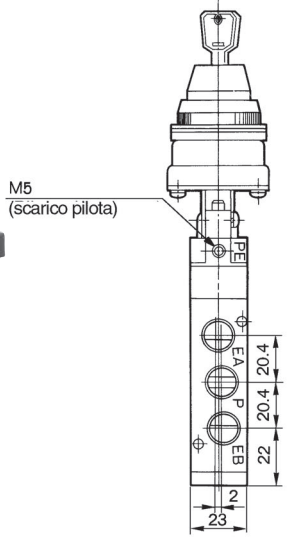

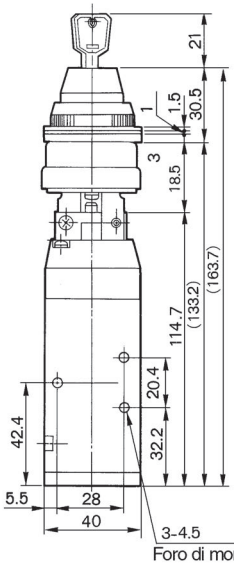

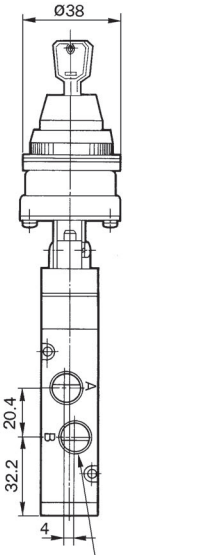

Foro per mont. a pannello

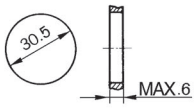

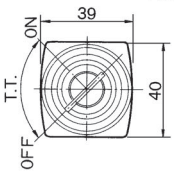

Simbolo

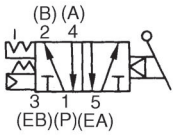

La chiave può essere tolta sia in condizione di attivazione che di disattivazione

∗ alimentazione 0.5MPa

F.O.F.∗	26N
T.T.	90°

Esecuzione con pilotaggio esterno
Tipo VFM251

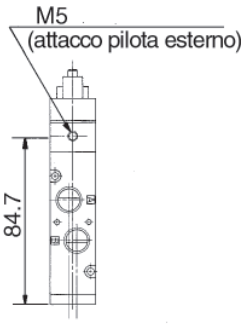

Con piedino
VFM250-02-□□-F

Prodotti ausiliari *VR2110*
Temporizzatore pneumatico

Un orifizio regolabile e una portata fissa consentono la trasmissione di un segnale pneumatico dopo un periodo di tempo determinato.

Simbolo

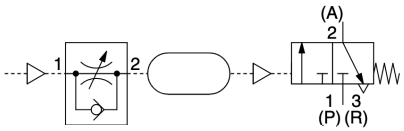

Relazione tra pressione di pilotaggio e temporizzazione

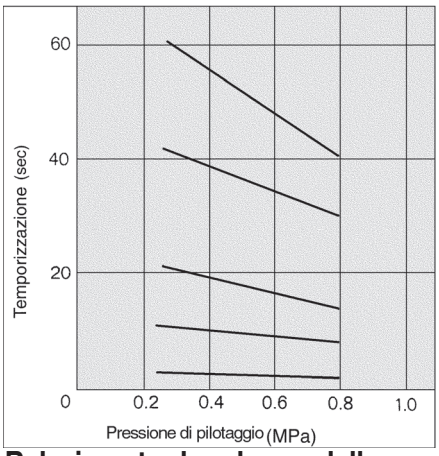

Relazione tra lunghezza delle tubazioni e temporizzazione

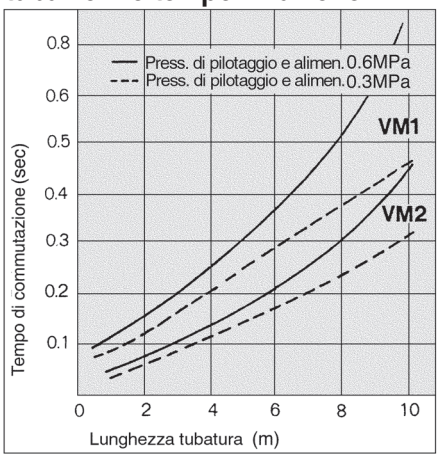

Modelli/Dati tecnici

	VR2110-01
Pressione di alimentazione	0 ÷ 1.0MPa
Pressione di pilotaggio	0.25 ÷ 0.8MPa
Temporizzazione	0.5 ÷ 60s
Ripetibilità	±10% F.S.
Temperatura d'esercizio	–5 ÷ 60°C (Senza congelamento)
Sez. equivalente (Nℓ/min)	2.5mm² (124.81)
Attacco	1/8
Peso	480g

Costruzione

Disattivato | **Attivato prima della temporizzazione** | **Attivato dopo la temporizzazione**

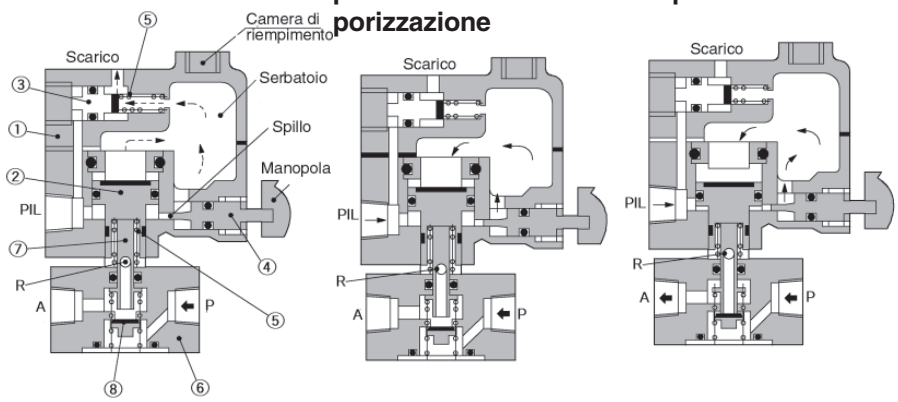

Componenti

N.	Descrizione	Materiale	Note
①	Corpo	Lega d'alluminio	Metallizzato
②	Pistone	NBR, Ottone	Rivestimento in gomma
③	Pistone	NBR, Ottone	Rivestimento in gomma
④	Spillo	Ottone	

N.	Descrizione	Materiale	Note
⑤	Molla	Acciaio	
⑥	Corpo	Lega di zinco	Metallizzato
⑦	Asta	Acciaio inox	
⑧	Valvola	NBR, Ottone	Rivestimento in gomma

Dimensioni

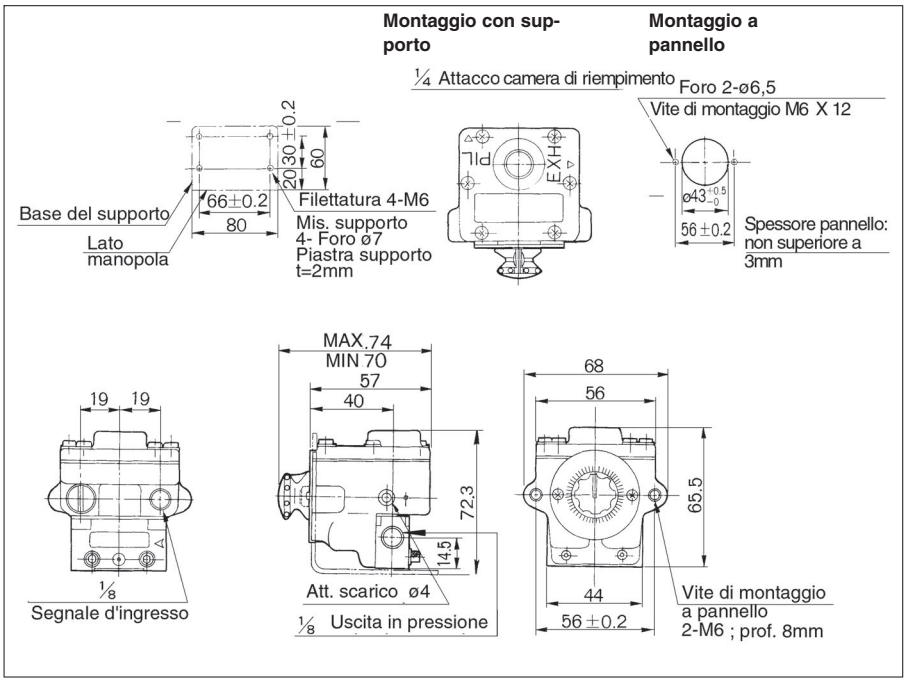

Prodotti ausiliari *VR1210/1220*

Valvole “OR” selettrice di circuito

Valvola selettrice a 3 vie con una uscita e 2 connessioni di entrata. L’uscita è sempre alimentata da un alto valore di pressione.

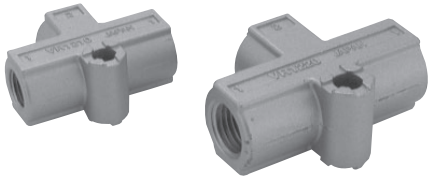

Simbolo

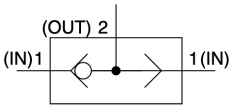

Modelli/Dati tecnici

	VR1210-01	VR1220-02
Max. pressione d'esercizio	1.0MPa	
Min. pressione d'esercizio	0.05MPa	
Min. differenziale di pressione	0.05MPa	
Temperatura d'esercizio	–5 60°C (Senza congelamento)	
Sez. equivalente (N*l*/min)	7mm² (338.77)	15mm² (722.12)
Attacco	1/8	1/4
Peso	48g	95g

Codici d’ordinazione

VR12 [1] 0– [ ] – [01]

Attacco

		Modello applicabile
01	1/8	VR 1210
02	1/4	VR 1220

Filettatura

-	Rc
N	NPT
F	G

Opzioni corpo

1	1/8 standard
2	1/4 standard

Costruzione

Con maggior pressione sul lato destro

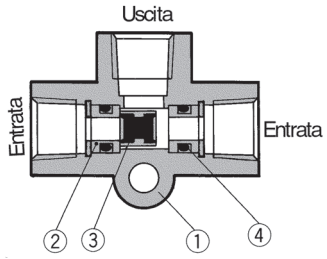

Con maggior pressione sul lato sinistro

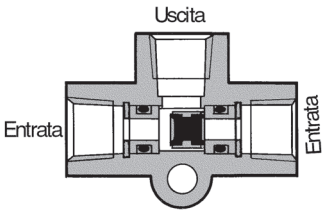

Componenti

N.	Descrizione	Materiale	Note	N.	Descrizione	Materiale	Note
①	Corpo	Lega d'alluminio	Lega metallica	③	Valvola	NBR, Ottone	
②	Sede valvola	Ottone		④	O ring	NBR	

Dimensioni

VR1210

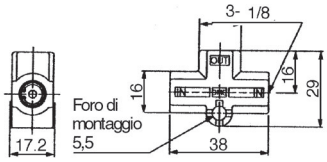

VR1220

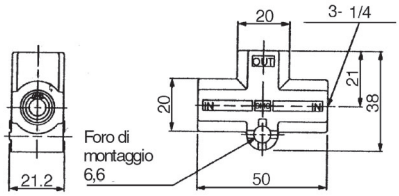

Valvola "OR" selettrici di circuito
Serie VR1210F, VR1220F

Valvola pilota/VR12□0F

L'aria in pressione viene scaricata dal lato d'uscita (OUT).

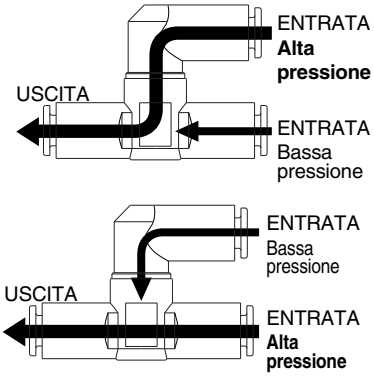

Simbolo

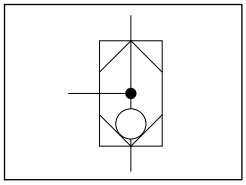

Modelli

Modello	Diam. est. tubo applicabile									
	Millimetri					Pollici				
	3.2	4	6	8	10	1/8"	5/32"	1/4"	5/16"	3/8"
VR1210F	●	●	●	●		●	●	●	●	
VR1220F			●	●	●			●	●	●

Caratteristiche

Pressione di prova	1.5MPa
Max. pressione d'esercizio	1MPa
Min. pressione d'esercizio	0.05MPa
Temperatura d'esercizio	–5 ÷ 60°C (senza congelamento)
Materiale tubo Nota 1)	Nylon, nylon morbido, poliuretano

Nota 1) Porre speciale attenzione alla max. pressione d'esercizio se si usano tubi in nylon morbido o in poliuretano.
(Vedere "Tubi e raccordi" CAT.E501-B.)

Nota 2) Le parti in ottone sono tutte nichelate per elettrolisi.
(Adatto per applicazioni rame esenti).

Fattore di flusso sez. equivalente

Modello		VR1210F				VR1220F		
ø esterno tubi appl.	Millimetri	ø3.2	ø4	ø6	ø8	ø6	ø8	ø10
	Pollici	ø1/8"	ø5/32"	ø1/4"	ø5/16"	ø1/4"	ø5/16"	ø3/8"
IN□OUT	Portata N ℓ/min	150	210	420	480	440	680	1000
	Sezione eq. mm²	2.3	3.2	6.4	7.3	6.7	10.4	15.2

Nota 1) I valori di portata si considerano in base ad una pressione di 0.5MPa e ad una temperatura di 20C.°

Codici di ordinazione

VR 12 [1] 0 F — [06]

Dimen. corpo

1	1/8 standard
2	1/4 standard

Con raccordo istantaneo

Diam. est. tubo applicabile

mm		Pollici	
23	ø3.2 □	**01**	ø1/8"
04	ø4	**03**	ø5/32"
06	ø6	**07**	ø1/4"
08	ø8	**09**	ø5/16"
10	ø10	**11**	ø3/8"

□ Usare tubo ø1/8". ø3.2.

Esempio di circuito

Circuito OR
- Il cilindro opera se"A" e "B" sono in condizione ON

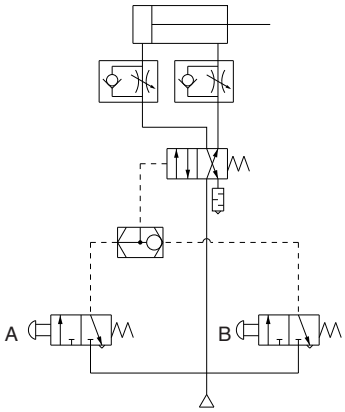

Circuito di automantenimento
1. Quando "A" viene attivato, avviene l'uscita.
2. Tale condizione viene mantenuta anche se "A" viene disattivato.
3. L'uscita si interrompe se si attiva "B" nella condizione 2.

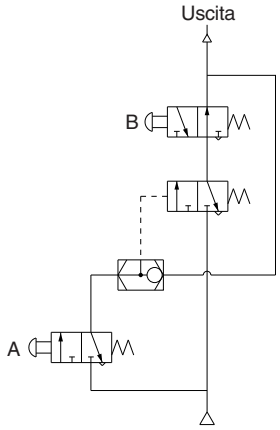

Circuito di sincronizzazione
- Se "A" o "B" vengono attivati, l'uscita 3 non si realizza pur con "C" attivato.
- L'uscita 3 avviene se "C" viene attivato, solo se sia "A" che "B" sono disattivati.

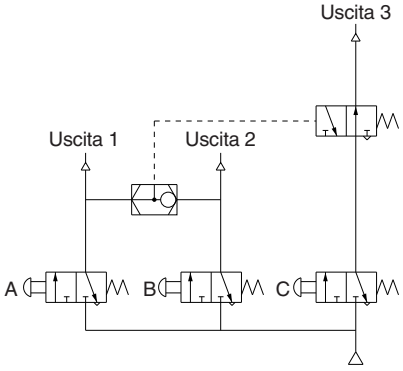

Dimensioni

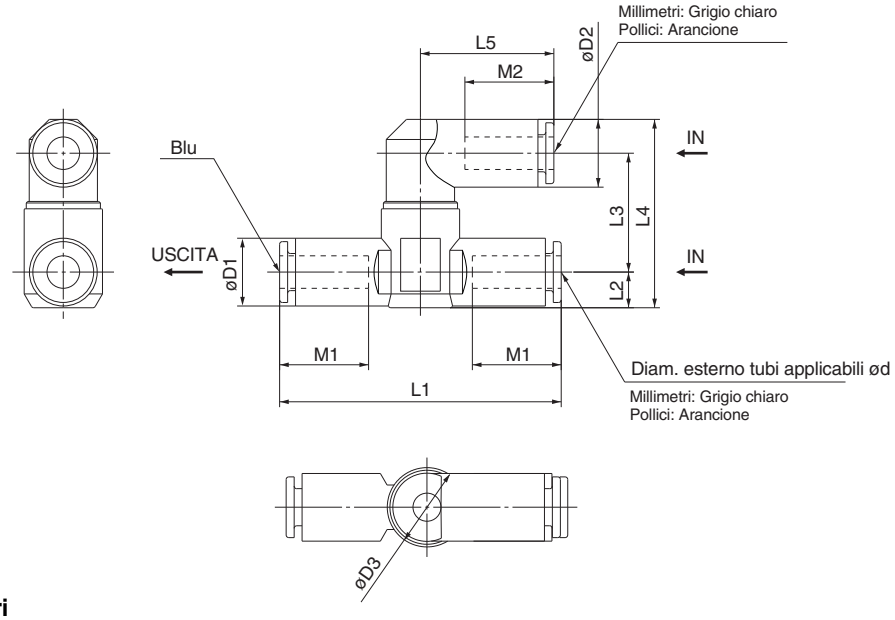

Millimetri

Modello	d	D1	D2	D3	L1	L2	L3	L4	L5	M1	M2	Peso g
VR1210F-23	3.2	11.4	8.4	14.8	52	6.2	19.4	29.8	17.5	12.7	12.9	21.4
VR1210F-04	4	11	10.4		53	6.8	20.3	31.5	21.9	15.7	15.8	15.6
VR1210F-06	6	12.8	12.8		53.2		22.5	35.6	25.2	16.8	16.8	23.0
VR1210F-08	8	15.2	15.2		60.4	8.1		38.2	28.2	18.7	18.7	24.0
VR1220F-06	6	12.8	12.8	19.8	59	7.4	23.9	37.7	25.2	16.8	16.8	27.2
VR1220F-08	8	15.2	15.2		65	8.2		39.7	28.2	18.7	18.7	31.9
VR1220F-10	10	18.5	18.5		71.6	9.8	25.8	44.8	31	20.8	20.8	43.2

Pollici

Modello	d	D1	D2	D3	L1	L2	L3	L4	L5	M1	M2	Peso g
VR1210F-01	1/8"	11.4	8.4	14.8	52	6.2	19.4	29.8	17.5	12.7	12.9	21.4
VR1210F-03	5/32"	11	10.4		53	6.8	20.3	31.5	21.9	15.7	15.8	15.6
VR1210F-07	1/4"	13.2	13.2		54.4	7.1	22.5	36.2	25.6	16.8	16.8	23.5
VR1210F-09	5/16"	15.2	15.2		60.4	8.1		38.2	28.2	18.7	18.7	24.0
VR1220F-07	1/4"	13.2	13.2	19.8	59	7.4	23.9	37.9	25.6	16.8	16.8	31.4
VR1220F-09	5/16"	15.2	15.2		65	8.2		39.7	28.2	18.7	18.7	31.9
VR1220F-11	3/8"	17.9	18.5		69.8	9.5	25.8	44.5	31	20.8	20.8	53.0

Valvola AND con raccordi istantanei
Serie VR1211F

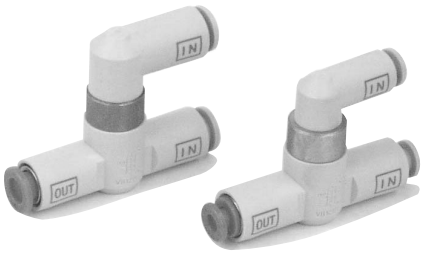

Valvola AND/VR1211F

L'uscita avviene solo dal lato OUT. quando l'aria viene immessa sia da P_1 che da P_2.

In caso di pressioni diverse, la minore viene espulsa dal lato OUT.

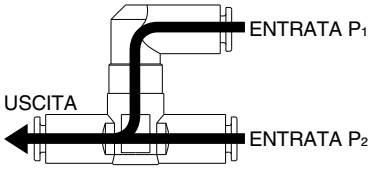

Non avviene uscita su lato USCITA se l'aria viene immessa solo su uno dei P_1 e P_2.

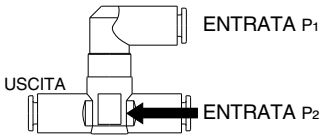

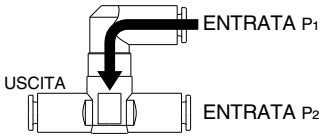

Simbolo

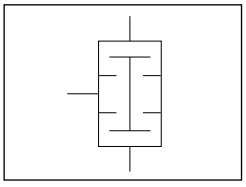

Modelli

Modello	Diam. est. tubo applicabile					
	Millimetri			Pollici		
	3.2	4	6	1/8"	5/32"	1/4"
VR1211F	●	●	●	●	●	●

Caratteristiche

Pressione di prova	1.5MPa
Max. Pressione d'esercizio	1MPa
Min. pressione d'esercizio	0.05MPa
Temperatura d'esercizio	–5 ÷ 60°C (senza congelamento)
Materiale tubo Nota 1)	Nylon, nylon morbido, poliuretano

Nota 1) Porre speciale attenzione alla max. pressione d'esercizio se si usano tubi in nylon morbido o in poliuretano.
(Vedere "Tubi e raccordi" CAT.E501-B.)
Nota 2) Le parti in ottone sono tutte nichelate per elettrolisi.
(Adatto per applicazioni rame esenti).

Indice di portata e sezione equivalente

Modello		VR1211F			
Diam. esterno tubi applicabili	Millimetri	ø3.2	ø4	ø6	–
	Pollici	ø1/8"	ø5/32"	–	ø1/4"
IN→OUT	Portata Nℓ/min	100	120	150	170
	Sezione equivalente mm²	1.5	1.8	2.3	2.6

Nota 1) I valori di portata si considerano in base ad una pressione di 0.5MPa e ad una temperatura di 20C.°C.

Codici di ordinazione

VR 12 1 1 F — 06

Dimen. corpo

1	1/8 standard

Diam. est. tubo applicabile

Millimetri		Pollici	
23	ø3.2	**01**	ø1/8"
04	ø4	**03**	ø5/32"
06	ø6	**07**	ø1/4"

Usare tubo ø1/8". ø3.2.

Con raccordo istantaneo

Esempio di circuito

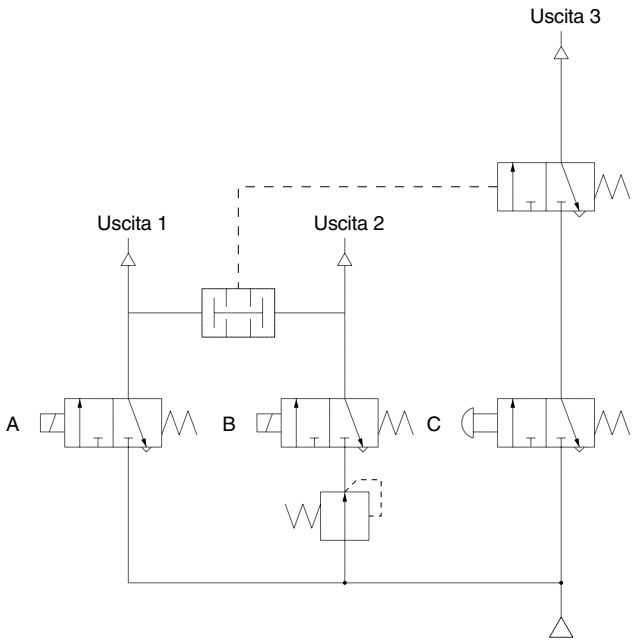

- Quando vengono attivati "A" e "B" pur avendo diverse condizioni di pressione, si attivano sia l'uscita 1 che l'uscita 2.
- L'uscita 3 avviene se "C" viene attivato, solo quando l'uscita 1 e l'uscita 2 sono attivate.
- Se "A" o "B" sono disattivate, l'uscita 3 non si attiva pur con "C" attivato.

Dimensioni

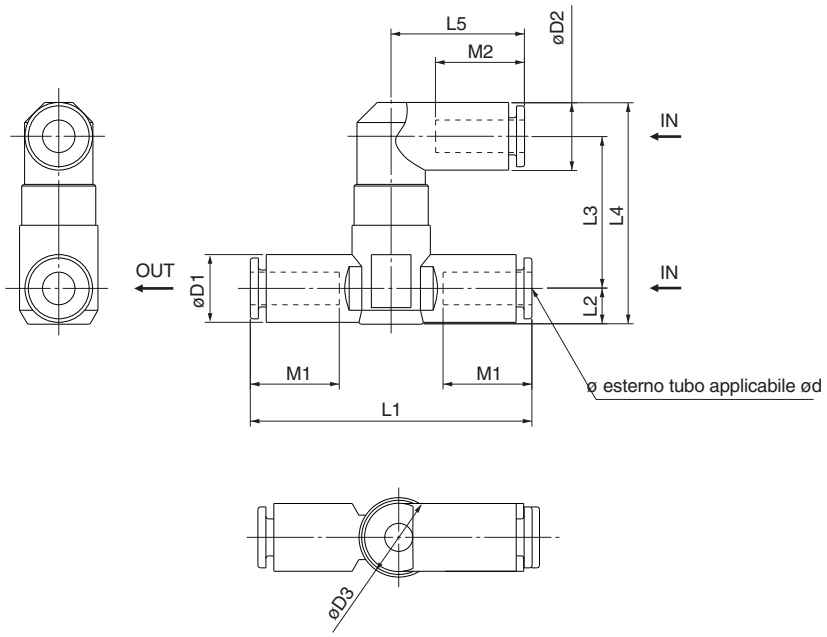

Millimetri

Modello	d	D1	D2	D3	L1	L2	L3	L4	L5	M1	M2	Peso g
VR1211F-23	3.2	11.4	8.4	14.8	52	6.2	25.7	36.1	17.5	12.7	12.9	26.4
VR1211F-04	4	11	10.4		53	6.8	26.6	31.5	21.9	15.7	15.8	20.8
VR1211F-06	6	12.8	12.8		53.2		28.8	41.9	25.2	16.8	16.8	25.0

Pollici

Modello	d	D1	D2	D3	L1	L2	L3	L4	L5	M1	M2	Peso g
VR1211F-01	1/8"	11.4	8.4	14.8	52	6.2	25.7	36.1	17.5	12.7	12.9	26.4
VR1211F-03	5/32"	11	10.4		53	6.8	26.6	31.5	21.9	15.7	15.8	20.8
VR1211F-07	1/4"	13.2	13.2		54.4	7.1	28.8	42.5	25.6	16.8	16.8	27.0

Prodotti correlati
Alloggiamento
Serie TMH

Questo alloggiamento si usa per fissare la valvola AND e la valvola pilota con i raccordi istantanei.
Consente una gran flessibilità di montaggio.

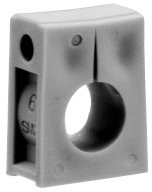

Caratteristiche

Temp. d'esercizio	–20 60°C
Materiale	Polipropilene
Colore	Bianco

Accessori/Vite Phillips a testa tonda (Cromato zinco nero)

Modello		Diam. (Lunghezza nominale X)	Q.tà.
Millimetri	Pollici		
—	**TMH-05**	M3 x 20	1
TMH-06	**TMH-07**	M4 x 25	
TMH-08	**TMH-09**		
TMH-10	**TMH-11**	M4 x 35	

Alloggiamento unità singola

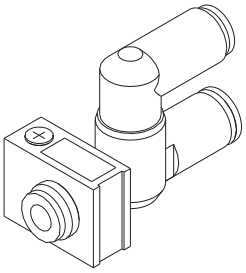

Possibilità di montaggio manifold

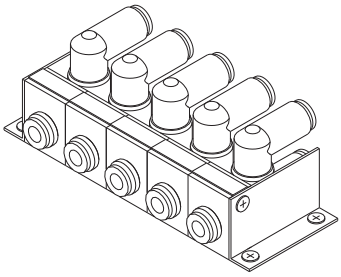

Nota) Non è disponibile il supporto di montaggio. Si tratta semplicemente di un esempio di applicazione.

Compatibilità valvola OR e valvola AND con alloggiamento

Millimetri

Modello		Diam. est. tubo applicabile				
Valvola "OR"	Valvola AND	ø3.2	ø4	ø6	ø8	ø10
VR1210F	**VR1211F**	**TMH–05**	**TMH–06J**	**TMH–06**	**TMH–08**	—
VR1220F	—	—	—			**TMH–10**

Pollici

Modello		Diam. est. tubo applicabile				
Valvola pilota	Valvola AND	ø1/8"	ø5/32"	ø1/4"	ø5/16"	ø3/8"
VR1210F	**VR1211F**	**TMH–05**	**TMH–06**	**TMH–07**	—	—
VR1220F	—	—	—		**TMH–09**	**TMH–11**

Dimensioni

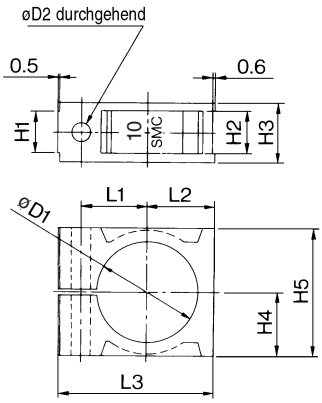

Modello		D1	D2	H1	H2	H3	H4	H5	L1	L2	L3
Millimetri	Pollici										
TMH-06J	**TMH-05**	11.7	3.3	6.3	6.4	9.3	7.7	15.4	8.5	8.3	21
TMH-06	—	13.1	4.3	7.1	7.2	11	10	20	11	10.6	26.5
	TMH-07	13.5									
TMH-08	**TMH-09**	15.5									
TMH-10	—	18.5	4.3	9.5	9.6	14	14	28	14.2	14.6	34
—	**TMH-11**	18.8									

Prodotti ausiliari *VR3100*

Indicatori ottici pneumatici

Indica la presenza di pressione pneumatica. Compie la stessa funzione di un lampeggiante in un sistema elettrico.

Simbolo

Modelli/Dati tecnici

	VR3100-01R	VR3100-01G	VR3100-01O
Pressione di esercizio	0.1 ÷ 0.8MPa		
Temperatura d'esercizio	–5 ÷ 60°C (Senza congelamento)		
Frequenza	≤100 c.p.m		
Colore dell'indicatore	Rosso	Verde	Arancione
Attacco (misura nom.)	Rc(PT)1/8 (6A)		
Peso	40g		

Costruzione/Componenti

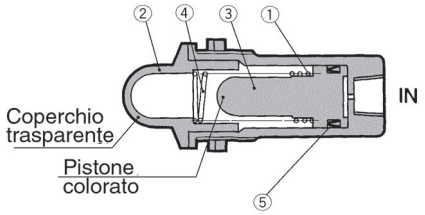

N.	Descrizione	Materiale	Note
①	Corpo	Lega d'alluminio	
②	Finestrella di indicazione	Acrilico	
③	Pistone	Poliacetato	
④	Molla	Acciaio inox	
⑤	Guarnizione	NBR	

Dimensioni

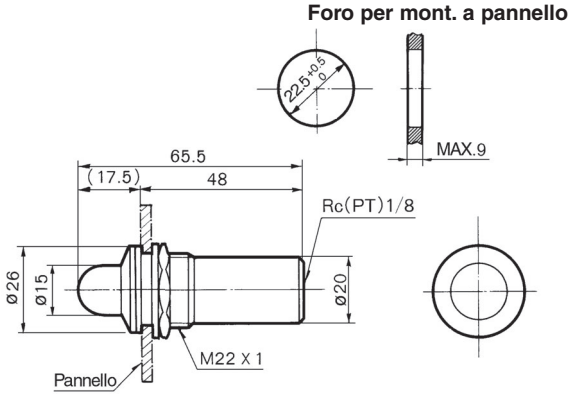

Prodotti ausiliari *VR3110*

Indicatore pneumatico miniaturizzato

Indicatore ultracompatto per rilevazione di presenza di pressione. Equivale al lampeggiante in un sistema elettrico

Simbolo

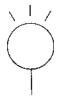

Modelli/Dati tecnici

	VR3110-01R	VR3110-01G
Colore dell'indicatore	Rosso	Verde
Funzione	Esecuzione pistone	
Pressione di esercizio	0.15 ÷ 1.0MPa	
Temperatura d'esercizio	–5 ÷ 60°C (Senza congelamento)	
Frequenza	≤300 c.p.m	
Attacco (misura nom.)	R(PT)1/8 (6A)	
Peso	6g	

Costruzione/Componenti

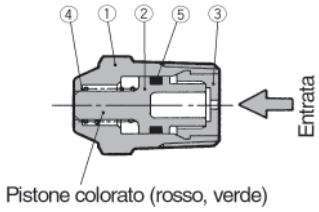

N.	Descrizione	Materiale	Note
①	Corpo	Ottone	
②	Pistone A	Poliacetato	
③	Tappo	Polietilene	
④	Molla	Acciaio inox	
⑤	O ring	NBR	
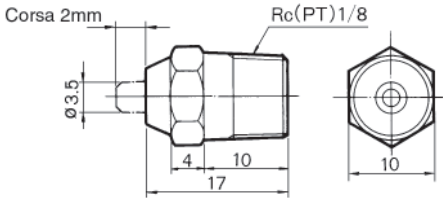
Dimensioni