© 2020 TE Connectivity. All Rights Reserved.

CUT OFF WITH POLARISATION
Befestigungsausschnitt mit Polarisation

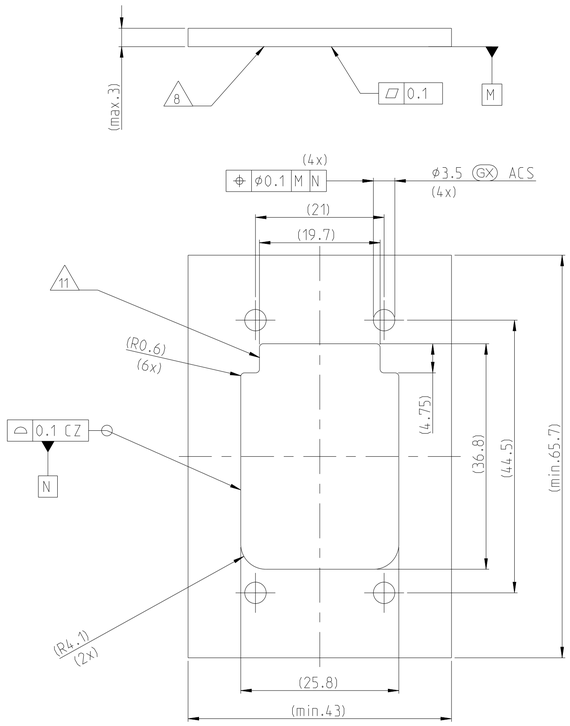

PCB LAYOUT
Leiterplatte Layout

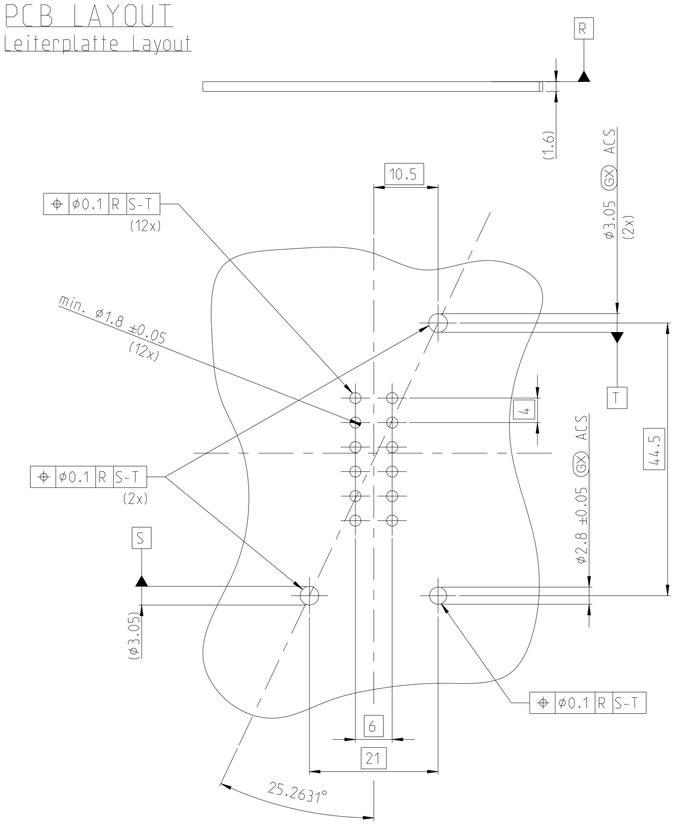

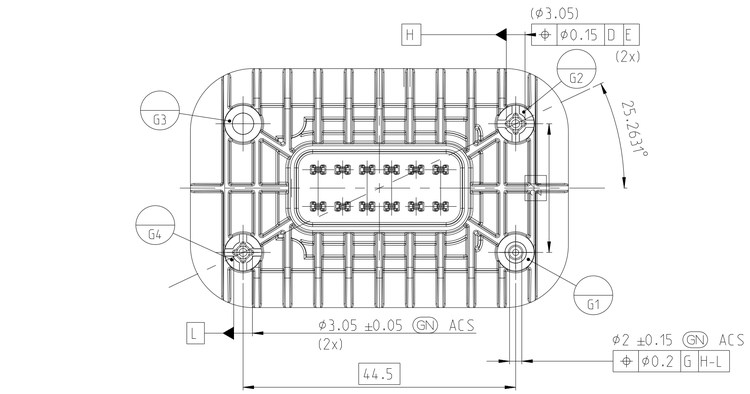

1-2478265-1 AS SHOWN
1-2478265-1 wie gezeigt

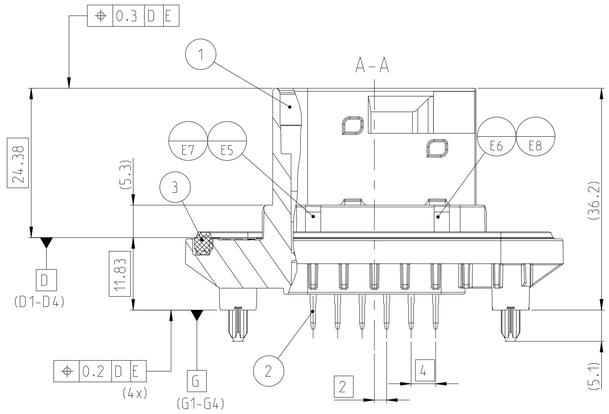

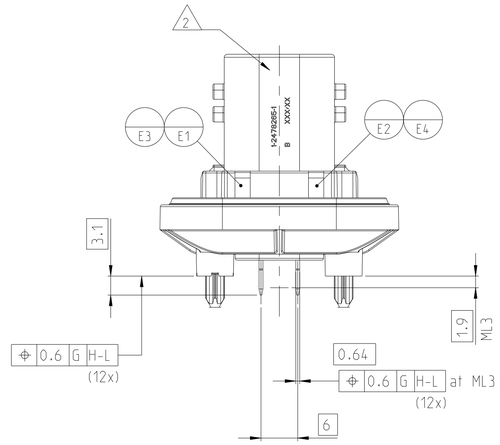

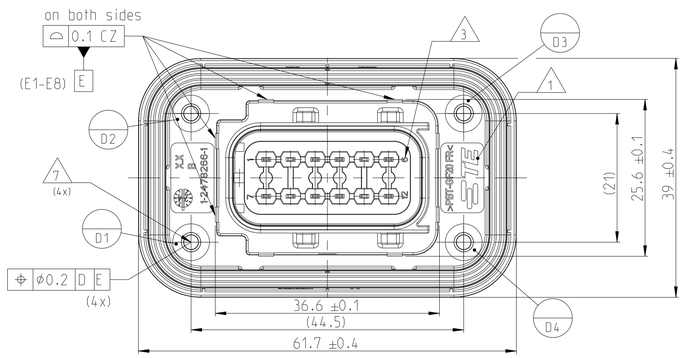

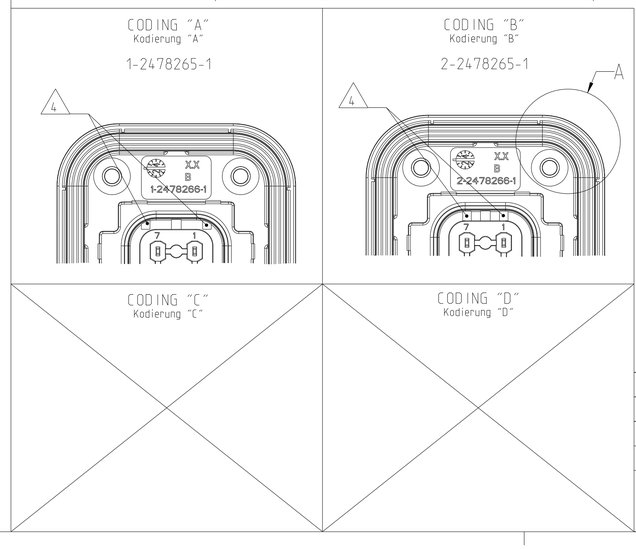

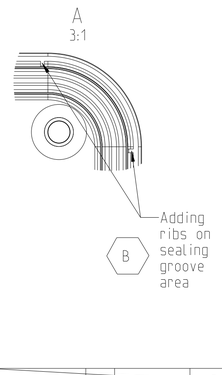

POS NO	DESCRIPTION Beschreibung	COLOUR Farbe	MATERIAL
1	12POS. TAB HEADER, CODE "A" 12pol. Stiftleiste, Kod. "A"	BLACK schwarz	PBT-GF20 FR
1	12POS. TAB HEADER, CODE "B" 12pol. Stiftleiste, Kod. "B"	GREY grau	PBT-GF20 FR
1	12POS. TAB HEADER, CODE "C" 12pol. Stiftleiste, Kod. "C"	GREEN grün	PBT-GF20 FR
1	12POS. TAB HEADER, CODE "D" 12pol. Stiftleiste, Kod. "D"	BLUE blau	PBT-GF20 FR
2	1.6mm TAB 1.6mm Flachstecker	SILVER versilber	CuSn
3	AXIAL SEAL Axialdichtung	GREEN grün	VMQ

TE ORDER-NO. TE Bestell-Nr.	REV.	NO. OF POS. Polzahl	CODE Kodierung	QUANTITY Stueck						ITEM NO ASSY
4-2478265-1	-	12	D	-	-	-	1	12	1	4
3-2478265-1	-	12	C	-	-	1	-	12	1	3
2-2478265-1	B	12	B	-	1	-	-	12	1	2
1-2478265-1	B	12	A	1	-	-	-	12	1	1

REVISIONS
ÄNDERUNGEN

P	LTR	DESCRIPTION BESCHREIBUNG	DATE	DWN	APVD
	A	NEW DRAWING	14NOV2023	M.N	M.B
	B	ECN-25-341088	29AUG2025	M.N	M.B

NOTES
Bemerkungen

1. TE CONNECTIVITY (TE) LOGO
   TE Connectivity (TE) Logo
2. ASSY PN. ASSY REVISION. PRODUCTION DATE (CALENDER DAY/YEAR): MARKING OPTIONAL AS LASER ENGRAVING OR LASER WITH COLOR CHANGE. GOOD PART MARKING AFTER PASSED EOL-TEST.
   Assy PN. Assy Revision. Produktionsdatum (Kalendertag/Jahr): Beschriftung wahlweise als Lasergravur oder Laser mit Farbumschlag. Gutteilmarkierung nach bestandenem EOL-Test.
3. CONTACT CAVITY NUMBERING
   Kammernummerierung
4. DIFFERENT CODINGS
   Unterschiedliche Kodierungen
5. INTERFACE ACCORDING TO TE-SPECIFICATION 114-18807-1, REV.: C3
   Schnittstelle gemäß TE-Spezifikation 114-18807-1, Rev.: C3
6. SUITABLE TO COUNTERPART: TE PN 1703639
   Passend zu Gegenstück: TE PN 1703639
7. HOLE FOR SELF-TAPPING SCREW EJOT DELTA PT 30
   Bohrung für gewindefurchende Schraube Ejot Delta PT 30
8. REQUIREMENTS FOR SEALING AREA ON CUSTOMER HOUSING: 0.1 Rz 6.3 µm
   Anforderungen für Dichtungsbereich am Kundengehäuse:
9. POSITION OF SEAL MUST BE CHECKED BEFORE ASSEMBLY
   Vor dem Verbau ist die Dichtung auf richtigen Sitz zu überprüfen
10. MALFUNCTION CAUSED BY LACQUER IS NOT COVERED BY TE WARRANTY.
    Funktionsbeeinträchtigung durch Lackieren liegt nicht im Einfluss und Gewährleistungsumfang von TE.
11. LAYOUT FOR HOUSING CAN BE USED WITH OR WITHOUT POLARISATION FEATURE
    Layout fuer das Gehäuse kann mit oder ohne Polarisierungs-Feature genutzt werden
12. CLEANLESS ACCORDING TO THE TE STANDARD TECHNOLOGY
    Sauberkeit nach der TE Standard Verfahrenstechnik
13. PACKED IN TRAY. PACKAGING SPECS V2478265
    Verpackt im Tray

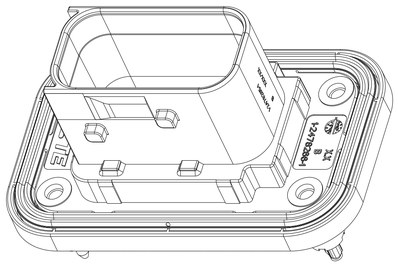

DIMENSION AND TOLERANCES ACCORDING TO:
Bemaßungen und Toleranzen gemäß:

DIN ISO 20457
DIN EN ISO 8015 AD – DIN EN ISO 291
DIN EN ISO 14405-1/-2/-3

THIS DRAWING IS A CONTROLLED DOCUMENT.
DIMENSIONING AND TOLERANCING PER GPS (ISO STANDARDS)

DIMENSIONS: MASSEINHEITEN: mm

TOLERANCES UNLESS OTHERWISE SPECIFIED: ALLGEMEINTOLERANZEN
0 PLC ±
1 PLC ±
2 PLC ±
3 PLC ±
4 PLC ±
ANGLES/WINKEL ±

MATERIAL: SEE TABLE / siehe Tabelle
FINISH/OBERFLAECHE/FARBE: SEE TABLE / Siehe Tabelle

DWN	M.NAZZAL	14NOV.2023
CHK	M.BARBERIS	15NOV2023
APVD	F. Eltrop	16NOV2023

PRODUCT SPEC PRODUKTSPEZ. 108-94808
APPLICATION SPEC VERARBEITUNGSSPEZ. 114-94684
WEIGHT GEWICHT 23.5 g

TE Connectivity

NAME: 12POS. TAB HEADER.180DEGREE
Heavy Duty Sealed Connector Series

SIZE	CAGE CODE	DRAWING NO ZEICHNUNGS-NR.	RESTRICTED TO NUR FUER
A1	00779	C-2478265	-

CUSTOMER DRAWING / KUNDENZEICHNUNG | SCALE MASSSTAB 2:1 | SHEET BLATT 1 OF VON 1 | REV B

4805 (3/13)