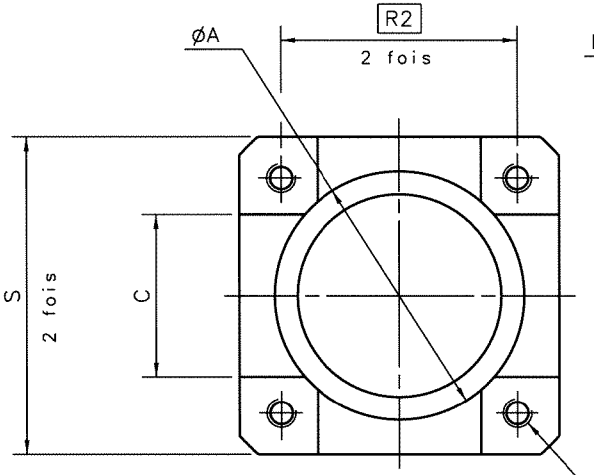

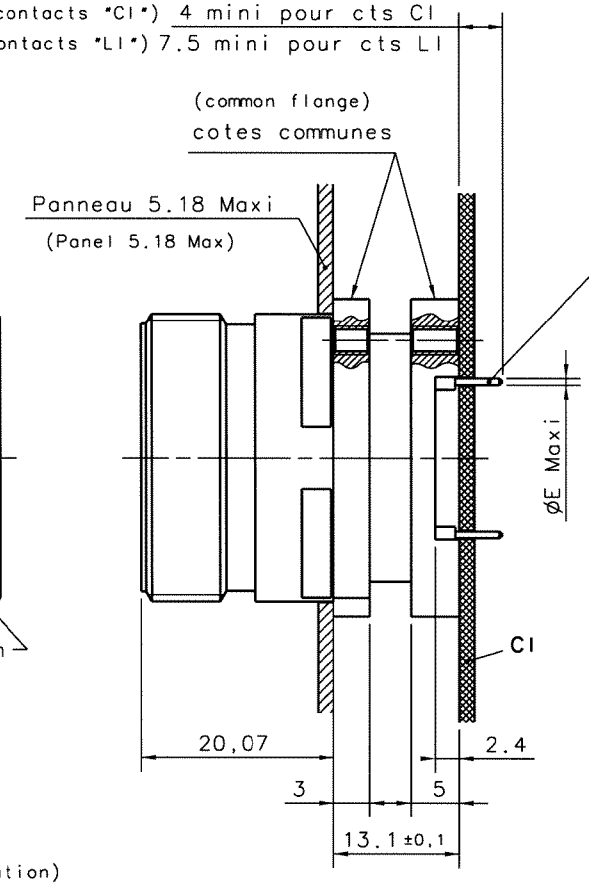

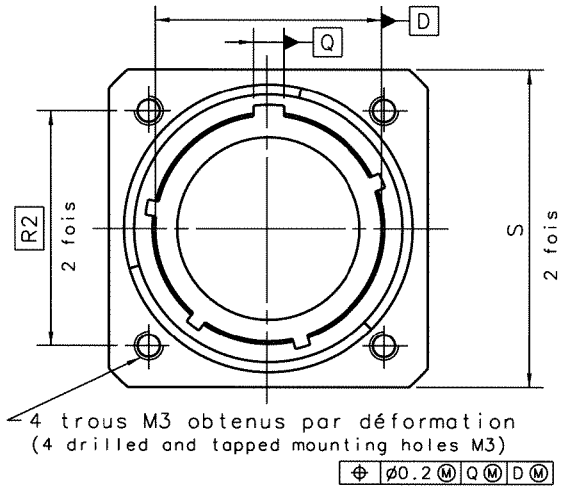

CONTACTS		CI numéro (P/N)	CI ØE	LI numéro (P/N)	LI ØE
T22D	MALE/PIN FEMELLE/SOCKET	900245 900256	0.6	922389 922390	0.8
T20	MALE/PIN FEMELLE/SOCKET	900241 900251	0.8	900243 900252	0.8
T16	MALE/PIN FEMELLE/SOCKET	900240 900263	1.25	900246 Non créé	1.25
T12	MALE/PIN FEMELLE/SOCKET	900238 900403	1.8	Non créé No bid	

TAILLE BOITIER	ØA ±0.15	C +0.2 0	R2	S ±0.25
9	13.20	8	16	23.83
11	16.80	10	18.26	26.19
13	20.20	13	20.62	28.58
15	23.80	15	23.01	30.96
17	26.00	17	26.1	33.32
19	29.50	19	27.24	36.53
21	32.20	21	29.36	39.67
23	35.50	24	31.75	42.88
25	38.60	26	34.93	46.02

(Proprietary part number)

DESIGNATION COMMERCIALE

TVP 00 W CI 17 35 P F459

PARTICULARITE: (Deviation)
- **F459 : EMBASE AVEC FIXATIONS CI ET PICOTS ETAIN PLOMB** (Receptacle with stand-off and lead tin plated contact PC tails)
- **F459 LF : EMBASE AVEC FIXATIONS CI ET PICOTS ETAIN ARGENT** (Receptacle with stand off and silver tin plated contact PC tails)
- **F459 LFC : EMBASE AVEC FIXATIONS CI ET PICOTS ETAIN ARGENT CUIVRE** (Receptacle with stand off and silver tin copper plated contact PC tails)

Codage: N: PAS DE LETTRE (No letter)
(Coding) A:CODAGE A,B:CODAGE B...

GENRE DE CONTACT: (Contact style)
P:MALE S:FEMELLE (P:PIN S:SOCKET)

ARRANGEMENT DE CONTACTS: (Contacts arrangements)
VOIR P6 A 10 DU CATALOGUE (See catalogue pages 6 to 10 "tri start TV-CTV" E113)
"TRI START TV-CTV" E113

TAILLE DU BOITIER : 9/11/13/15/17/19/21/23/25 (Shell size)

CI: CONTACTS A PICOTS COURTS (long 5) (Standard PC contact (Length 5))
LI: CONTACTS A PICOTS LONGS (long 8.5) (Long PC contact (Length 8.5))

TVP 00 W: PROTECTION CADMIE VERT OLIVE (Olive drab cadmium plating)
TVPS 00 F: PROTECTION NICKEL (Nickel plating)

EMBASES CARREES CONFORME A LA NORME MIL-DTL-38999 SERIE III AVEC FIXATIONS CIRCUIT IMPRIME
(Wall mounting receptacle conforms to MIL-DTL-38999 series III with stand off for printed circuit board)

(Dimensions in mm)

MODIFICATIONS	F	MAJ 04/06/07	ECHELLE

Amphenol Socapex
BP 29 - 74311 THYEZ CEDEX

DESSIN: Convert LE: 18/11/07
TECHNIQUE: Jc GROS le 08/06/07
F
173-PLC-142-00 1/1

DANS LE BUT CONSTANT D'AMELIORER SES PRODUITS, Amphenol Socapex SE RESERVE LE DROIT D'EN MODIFIER TOUTE COTE OU CARACTERISTIQUE.
IMP 007 B