TOLERANCE GENERALE:± 0.3 (.012)

RAINURE
KEYWAY

SPECIFICATIONS

- CONSTRUCTION

High amperage toggle switch. Two poles.
Specific lever.

- MATERIALS

Case	: Polyester
Actuator	: Brass, nickel plated
Bushing	: Brass, nickel plated
Contacts	: Silver/Nickel alloy

- ELECTRICAL CHARACTERISTICS

Electrical function	: ON - MOM
Maximum ratings	: See approvals
Electrical life	: 10.000 cycles
Contact resistance	: 10 milliohms Max at 1A 2VDC
Insulation resistance	: 1000 Megaohms min - 500 VDC
Dielectric strength	: 2000 Vrms 50Hz between terminals 2500 Vrms 50Hz between terminals and frame

- MECHANICAL AND ENVIRONMENTAL CHARACTERISTICS

Temperature range	: -20°C to +55°C
Moisture resistance	: 21 days per IEC 68-2-3
Vibrations	: 10-500Hz/10g per IEC 68-2-6
Shocks	: 50 g per IEC 68-2-27
Panel thickness	: 4.5mm(.177)Max.between 2 nuts

- APPROVALS AND ELECTRICAL RATINGS

UL-CSA	: 10A ½HP 125/250VAC
EN61058-1	: 10(4)A 400 VAC T85/55

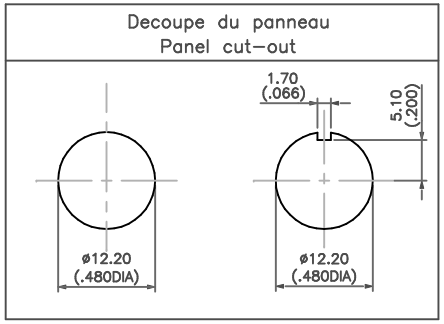

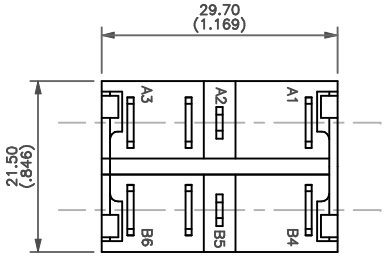

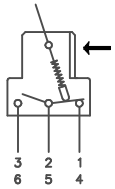

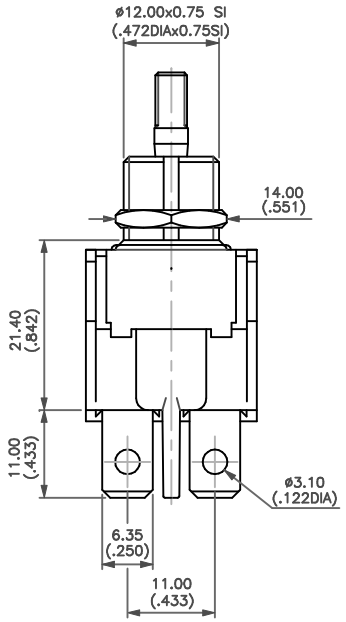

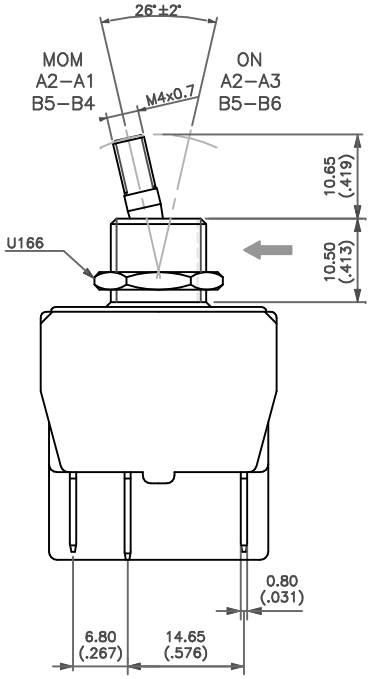

Rep.	Modifications	Date	Visa

MATIERE:
TRAITEMENT:
PROTECTION:
ECH: 3/2

APEM
Unité INTERRUPTEURS
55,av E.HERRIOT BP 1 82303 CAUSSADE CEDEX
Tél.05.63.93.14.98 – Télécopie.05.63.93.19.03

DESSINE: JL GACHON
DATE : 18/02/11
VERIFIE: D. SIRE
Réf.Plan DA64134S
Code Art.

TOGGLE SWITCH
645H/2X2330

Ce plan est la propriété de APEM. Il ne peut être reproduit ou communiqué sans son autorisation écrite. Loi du 11 Mars 1902