OGH382

Détecteur réflexion directe avec suppression de l'arrière-plan

OGH-HNKG/US/V4A/CUBE/100MM

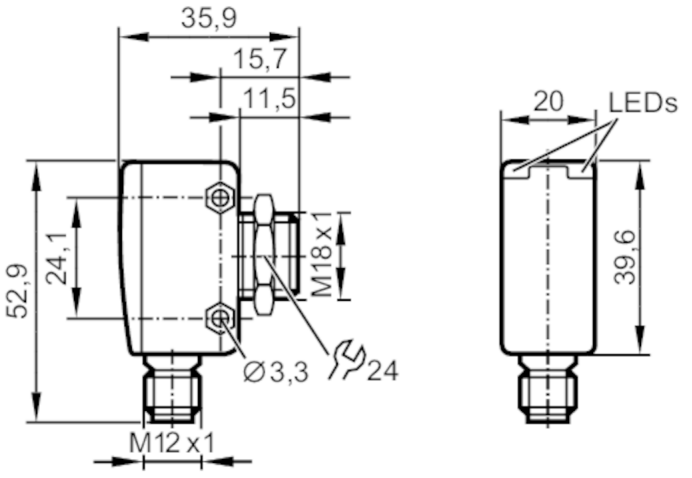

emetteur derrière la lentille inférieure
photorécepteur derrière la lentille supérieure

Caractéristiques du produit		
Type de lumière		lumière rouge
Boîtier		rectangulaire avec filetage M18
Application		
Caractéristique spécifique		Suppression de l'arrière-plan
Principe de fonctionnement		Système réflexion directe
Données électriques		
Tension d'alimentation	[V]	10...30 DC
Consommation	[mA]	25
Classe de protection		III
Protection inversion de polarité		oui
Type de lumière		lumière rouge
Longueur d'onde	[nm]	645
Sorties		
Technologie		NPN
Fonction de sortie		éclairement
Chute de tension max. sortie de commutation DC	[V]	2,5
Courant de sortie (au maintien) de la sortie de commutation DC	[mA]	200
Fréquence de commutation DC	[Hz]	1000
Protection courts-circuits		oui
Version protection courts-circuits		pulsé
Protection surcharges		oui

OGH382

Détecteur réflexion directe avec suppression de l'arrière-plan

OGH-HNKG/US/V4A/CUBE/100MM

Zone de détection			
Portée	[mm]	< 100; (papier blanc 200 x 200 mm rémission 90 %)	
Portée objet blanc (rémission 90#%)	[mm]	< 100	
Portée objet gris (rémission 18#%)	[mm]	< 100	
Portée objet noir (rémission 6#%)	[mm]	< 100	
Portée réglable		non	
Diamètre max. du spot lumineux	[mm]	7	
Dimensions du spot lumineux valables pour		pour la portée maximale	
Suppression de l'arrière-plan		oui	
Interfaces			
Interface de communication		IO-Link	
Type de transmission		COM2 (38,4 kBaud)	
Révision IO-Link		1.1	
Standard SDCI		IEC 61131-9	
Profils		Smart Sensor - SSP 3.1	Measuring Sensor
		Common - I&D	Identification and Diagnosis
		Function	Multiple switching signal
		Function	Teach channel
Mode SIO		oui	
Type de port maître requis		A	
Temps de cycle de process min.	[ms]	10	
Données process IO-Link (cyclique)		**Fonction**	**longueur en bits**
		valeur process	16
		état d'appareil	4
		informations de commutation binaires	1
Fonctions IO-Link (acyclique)		étiquette électronique spécifique application; compteur horaire; compteur du nombre de commutations	
DeviceID supportés		**Mode de fonctionnement**	**DeviceID**
		default	1138
Remarque		Pour d'autres informations voir le fichier pdf IODD sous "Téléchargements"	
Conditions d'utilisation			
Température ambiante	[°C]	-25...80	
Température de stockage	[°C]	-40...80	
Indice de protection		IP 65; IP 67; IP 68; IP 69K	
Tests / homologations			
CEM		EN 60947-5-2	
MTTF	[Années]	782	
Homologation UL		Ta	-25...80 °C
		Enclosure type	Type 1
		alimentation en tension	Class 2
		Numéro de fichier UL	E174191

OGH382

Détecteur réflexion directe avec suppression de l'arrière-plan

OGH-HNKG/US/V4A/CUBE/100MM

Données mécaniques		
Poids	[g]	74,45
Boîtier		rectangulaire avec filetage M18
Dimensions	[mm]	52,9 x 20 x 35,9
Désignation du filetage		M18 x 1
Matières		1.4542 (17-4 PH / 630); PEI
Matière lentille		PEI
Orientation de la lentille		détection latérale

Afficheurs / éléments de service		
Indication	état de commutation	1 x LED, jaune
	fonctionnement	1 x LED, vert

Accessoires	
Fourniture	écrous de fixation: 2 x M18, inox

Remarques	
Unité d'emballage	1 pièces

Raccordement électrique

Connecteur: 1 x M12; codage: A



Raccordement

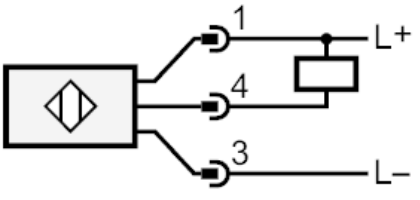

4	OUT / IO-Link

OGH382

Détecteur réflexion directe avec suppression de l'arrière-plan

OGH-HNKG/US/V4A/CUBE/100MM

Données supplémentaires

Répétabilité / précision: 6 σ

	répétabilité des valeurs mesurées	
Abstand	blanc (90 % rémission)	Noir (rémission 6 %...90 %)
20 mm	0,5 mm	1,0 mm
50 mm	0,8 mm	2,0 mm
100 mm	1,5 mm	4,5 mm

	Précision	
Abstand	blanc (90 % rémission)	Noir (rémission 6 %...90 %)
20 mm	± 1,5 mm	± 1,8 mm
50 mm	± 3,0 mm	± 3,5 mm
100 mm	± 5,0 mm	± 6,5 mm

Les valeurs sont valables pour les conditions suivantes :

Lumière parasite sur l'objet	< 10 klx
conditions ambiantes constantes	23 °C / 960 hPa
temps de mise sous tension minimum en minutes	10