O6H307

Détecteur réflexion directe avec suppression de l'arrière-plan

O6H-FNKG/AS/4P

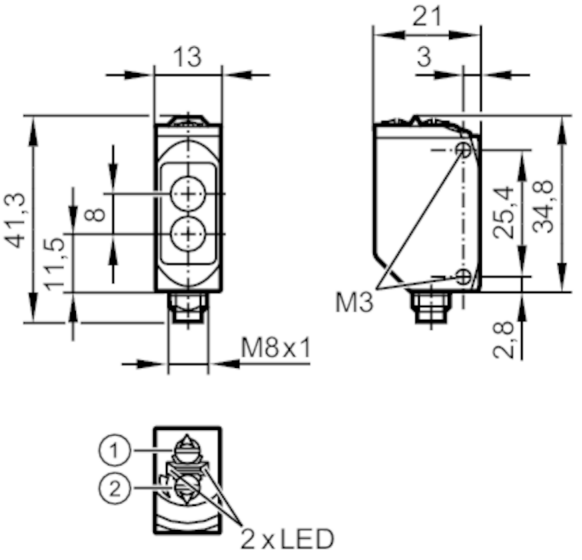

1: commutateur fonction de sortie
2: potentiomètre de sensibilité

Caractéristiques du produit		
Type de lumière		lumière rouge
Boîtier		rectangulaire
Application		
Caractéristique spécifique		Suppression de l'arrière-plan
Principe de fonctionnement		Système réflexion directe
Données électriques		
Tension d'alimentation	[V]	10...30 DC
Consommation	[mA]	22; ((24 V))
Classe de protection		III
Protection inversion de polarité		oui
Type de lumière		lumière rouge
Longueur d'onde	[nm]	633
Sorties		
Technologie		NPN
Fonction de sortie		éclairement / obscurcissement; (à sélectionner)
Chute de tension max. sortie de commutation DC	[V]	2,5
Courant de sortie (au maintien) de la sortie de commutation DC	[mA]	100
Fréquence de commutation DC	[Hz]	1000
Protection courts-circuits		oui
Version protection courts-circuits		pulsé

O6H307

Détecteur réflexion directe avec suppression de l'arrière-plan

O6H-FNKG/AS/4P

Zone de détection			
Portée	[mm]	2...200; (papier blanc 200 x 200 mm)	
Portée objet blanc (rémission 90#%)	[mm]	2...200	
Portée objet gris (rémission 18#%)	[mm]	4...200	
Portée objet noir (rémission 6#%)	[mm]	8...200	
Portée réglable		oui	
Diamètre max. du spot lumineux	[mm]	8	
Dimensions du spot lumineux valables pour		pour la portée maximale	
Suppression de l'arrière-plan		oui	
Conditions d'utilisation			
Température ambiante	[°C]	-25...80	
Indice de protection		IP 65; IP 67; IP 68; IP 69K	
Tests / homologations			
CEM		EN 60947-5-2	
MTTF	[Années]	708	
Homologation UL		Ta	-25...40 °C
		Enclosure type	Type 1
		alimentation en tension	Class 2
		N° d'agrément UL	E001
Données mécaniques			
Poids	[g]	35,8	
Boîtier		rectangulaire	
Dimensions	[mm]	41,3 x 13 x 21	
Matières		boîtier: inox (1.4404 / 316L); plastique: PPSU; Joint d'étanchéité: EPDM	
Matière lentille		PMMA	
Orientation de la lentille		détection latérale	
Couple de serrage	[Nm]	1; (vis de fixation)	
Afficheurs / éléments de service			
Indication		état de commutation	1 x LED, jaune
		fonctionnement	1 x LED, vert
Remarques			
Remarques		Tension d'alimentation "supply class 2" selon cULus	
Unité d'emballage		1 pièces	

O6H307

Détecteur réflexion directe avec suppression de l'arrière-plan

O6H-FNKG/AS/4P

Raccordement électrique

Connecteur: 1 x M8; codage: A



Raccordement

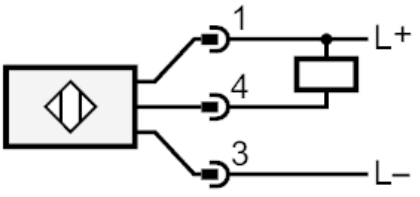

Diagrammes et courbes

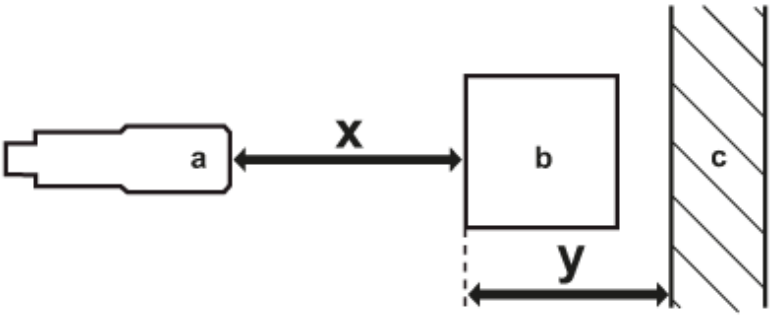

a: détecteur

b: objet

c: arrière-plan

x: distance détecteur / objet [mm]

y: distance min. objet / arrière-plan [mm]

O6H307

Détecteur réflexion directe avec suppression de l'arrière-plan

O6H-FNKG/AS/4P

courbe de précision

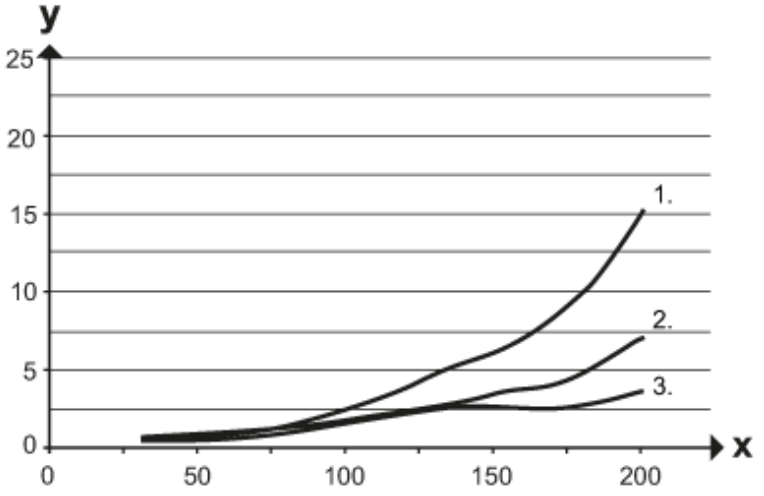

x: distance détecteur / objet [mm]

y: distance min. objet / arrière-plan [mm]

1 = objet noir (6 % rémission) , arrière-plan blanc (rémission 90 %)

2 = objet gris (18 % rémission) , arrière-plan blanc (rémission 90 %)

3 = objet blanc (90 % rémission) , arrière-plan blanc (rémission 90 %)