OGT502

Système réflexion directe

OGT-FPKG/US100

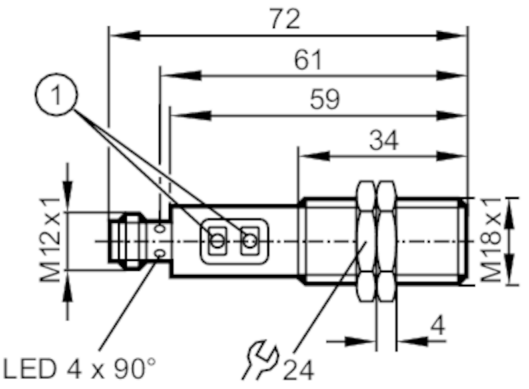

1 boutons de programmation

Caractéristiques du produit		
Type de lumière		lumière rouge
Boîtier		boîtier fileté
Application		
Principe de fonctionnement		Système réflexion directe
Données électriques		
Tension d'alimentation	[V]	10...36 DC
Consommation	[mA]	25
Classe de protection		II
Protection inversion de polarité		oui
Type de lumière		lumière rouge
Longueur d'onde	[nm]	624
Sorties		
Technologie		PNP
Fonction de sortie		éclairement / obscurcissement; (programmable)
Chute de tension max. sortie de commutation DC	[V]	2,5
Courant de sortie (au maintien) de la sortie de commutation DC	[mA]	150; (200 (...60 °C))
Fréquence de commutation DC	[Hz]	2000
Protection courts-circuits		oui
Version protection courts-circuits		pulsé
Protection surcharges		oui
Zone de détection		
Portée	[mm]	2...800; (papier blanc 200 x 200 mm rémission 90 %)
Réglage usine		éclairement
Plage de réglage	[mm]	150...800

OGT502

Système réflexion directe

OGT-FPKG/US100

Portée réglable		oui	
Diamètre max. du spot lumineux	[mm]	66	
Dimensions du spot lumineux valables pour		pour la portée maximale	
Conditions d'utilisation			
Température ambiante	[°C]	-25...80	
Indice de protection		IP 67	
Tests / homologations			
CEM		EN 60947-5-2	
Données mécaniques			
Poids	[g]	60	
Boîtier		boîtier fileté	
Dimensions	[mm]	M18 x 1 / L = 72	
Désignation du filetage		M18 x 1	
Matières		inox (1.4404 / 316L); PA; LCP; TPU; FKM	
Matière lentille		verre	
Afficheurs / éléments de service			
Indication		état de commutation	1 x LED, jaune
Fonction Teach		oui	
Verrou électronique		oui	
Accessoires			
Fourniture		écrous de fixation: 2	
Remarques			
Unité d'emballage		1 pièces	
Raccordement électrique			

Connecteur: 1 x M12; codage: A



OGT502

Système réflexion directe

OGT-FPKG/US100

Raccordement

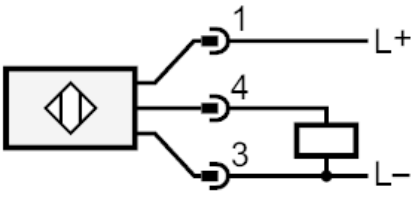

Diagrammes et courbes

courbe capacité de réserve

