O4P200

Système réflex

O4P-DPKG/US100

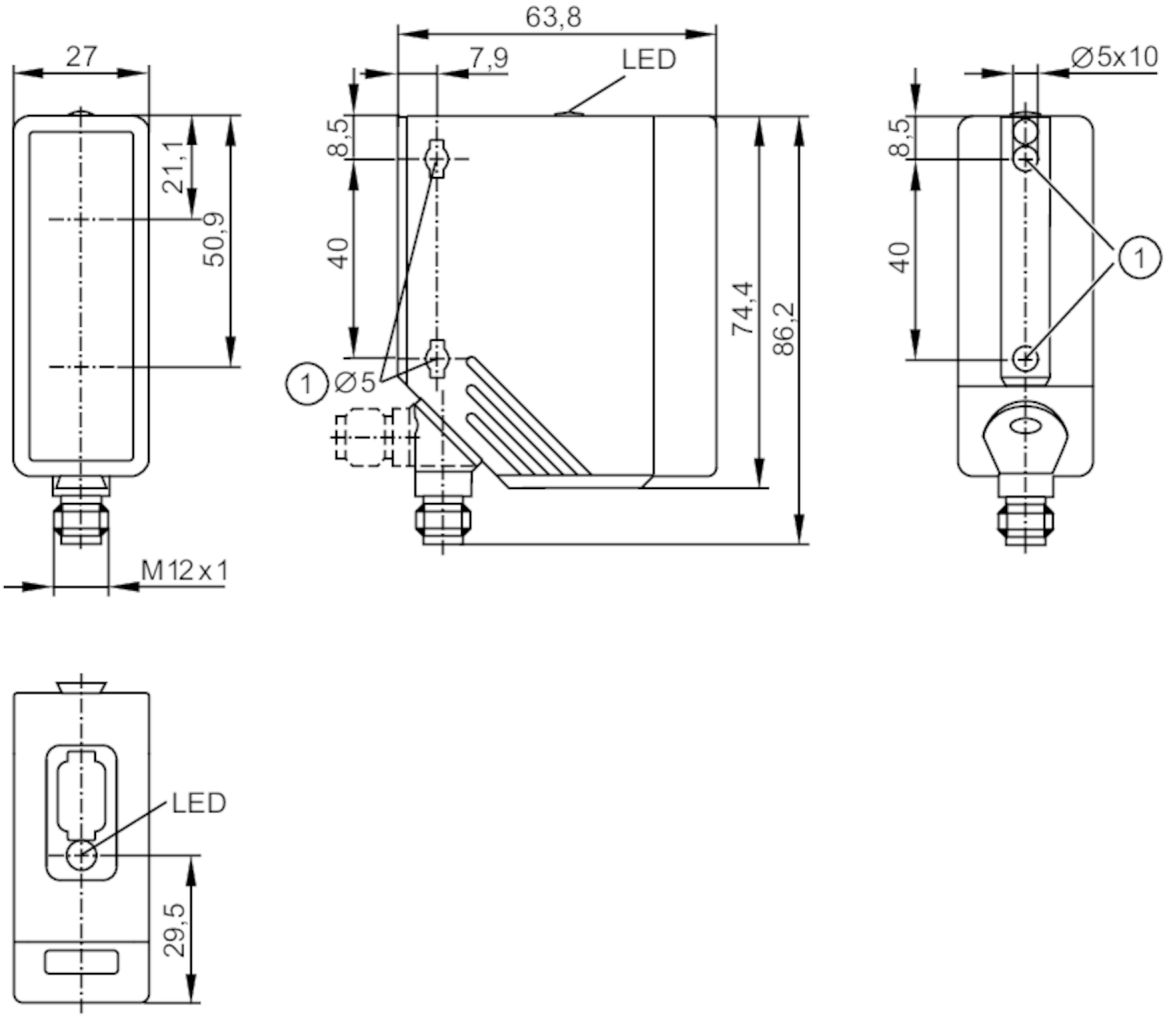

1 trou de fixation
photorécepteur derrière la lentille supérieure
emetteur derrière la lentille inférieure

Caractéristiques du produit		
Type de lumière		lumière rouge
Boîtier		rectangulaire
Application		
Caractéristique spécifique		filtre de polarisation
Principe de fonctionnement		Système réflex
Données électriques		
Tension d'alimentation	[V]	10...36 DC; ("supply class 2" selon cULus)
Consommation	[mA]	20
Classe de protection		II
Protection inversion de polarité		oui
Type de lumière		lumière rouge
Longueur d'onde	[nm]	624

O4P200

Système réflex

O4P-DPKG/US100

Sorties			
Technologie		PNP	
Fonction de sortie		obscurcissement	
Chute de tension max. sortie de commutation DC	[V]	2,5	
Courant de sortie (au maintien) de la sortie de commutation DC	[mA]	200	
Fréquence de commutation DC	[Hz]	1000	
Protection courts-circuits		oui	
Version protection courts-circuits		pulsé	
Protection surcharges		oui	
Zone de détection			
Portée sur réflecteur "nid d'abeille"	[m]	0,3...18; (Réflecteur « nid d'abeille » Ø 80 E20005)	
Portée réglable		non	
Diamètre max. du spot lumineux	[mm]	500	
Dimensions du spot lumineux valables pour		pour la portée maximale	
Filtre de polarisation		oui	
Conditions d'utilisation			
Température ambiante	[°C]	-25...60	
Indice de protection		IP 67	
Tests / homologations			
CEM		EN 60947-5-2	
MTTF	[Années]	502	
Données mécaniques			
Poids	[g]	119	
Boîtier		rectangulaire	
Dimensions	[mm]	74,4 x 27 x 63,8	
Matières		boîtier: PA; cadre frontal: inox; fenêtre LED: PC	
Matière lentille		PMMA	
Orientation de la lentille		détection latérale	
Trou de fixation			
Couple de serrage	[Nm]	< 2; (en cas d'utilisation d'une vis de fixation M5)	
Afficheurs / éléments de service			
Indication		état de commutation	1 x LED, jaune
Remarques			
Unité d'emballage		1 pièces	

O4P200

Système réflex

O4P-DPKG/US100

Raccordement électrique

Connecteur: 1 x M12; codage: A



Raccordement

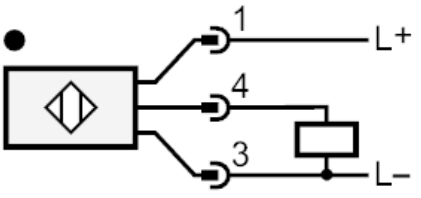

Diagrammes et courbes

courbe capacité de réserve

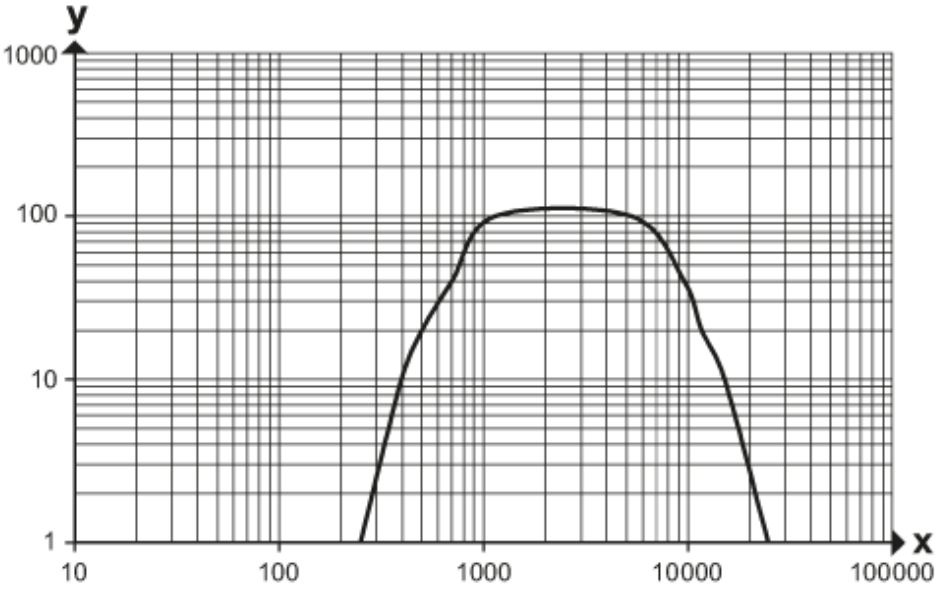

x: Abstand [mm]

y: Funktionsreservefaktor