Your Expert Partner for **Human Machine Interfaces**

アクチュエーター

販売事業者
Rs-online

704.001.5

https://rs-online.eao.com/component/704.001.5...

お客様の製品:

704.001.5
アクチュエーター

前面

フロント寸法:	Ø 29 mm
フロント形状:	丸形

取付け

デザイン:	レイズド
取付けタイプ:	パネル実装

操作・表示部分

レンズキャップ 色:	緑
レンズキャップ 材質:	プラスチック
レンズキャップ 視覚効果:	透明
マーキングキャップ 色:	カラーレス
マーキングキャップ 外観:	透明
マーキングキャップ 表面:	リブ

電気的特性

規格:	スイッチは、「低電圧スイッチングデバイスの規格」EN IEC 60947-5-1に準拠

機械的特性

端子:	ねじ端子
重量:	0.036 kg

周辺条件

IP保護等級:	IP65前面
使用温度:	- 40 ° C ~ + 55 ° C
保存温度:	- 40 ° C ... + 85 ° C

認証

REACH:	REACH compliant
RoHS:	RoHS compliant

その他

簡単な説明:	アクチュエーター, Ø 29 mm, 丸形, ねじ端子
ハウジング 色:	グレー
ハウジング 材質:	プラスチック

配線図:

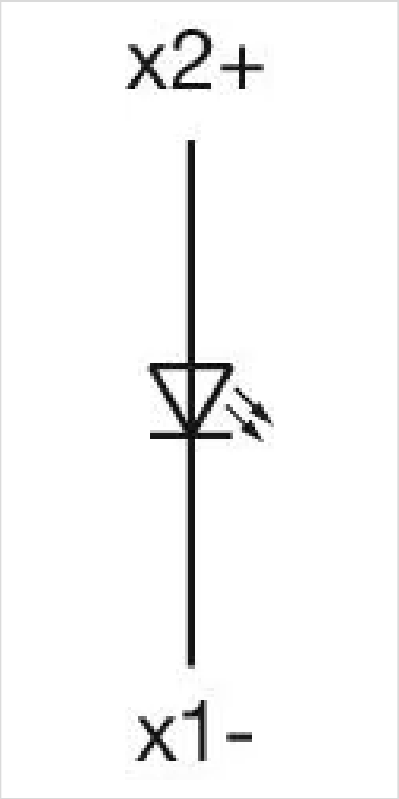

マウントカットアウト:

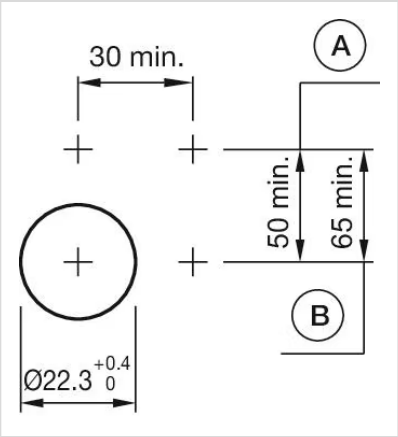

A = ねじ端子
B = スプリングケージ端子（PIT）

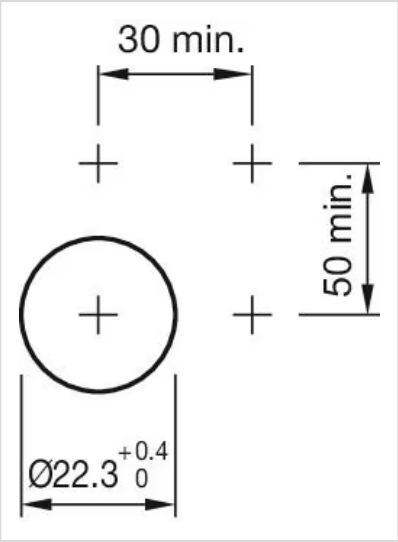

寸法図:

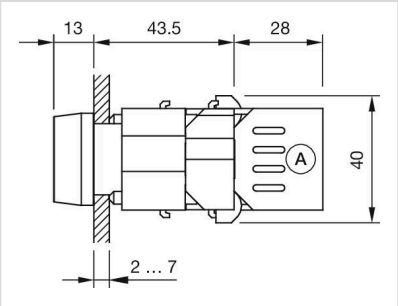
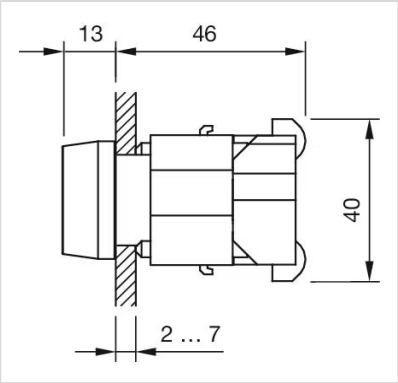
A = ねじ端子