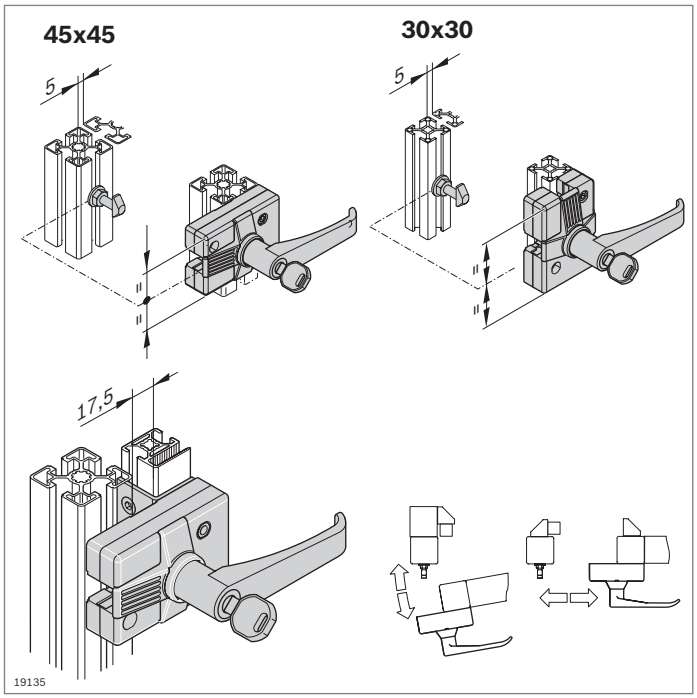

Türschloss für Schwenk- und Schiebetüren

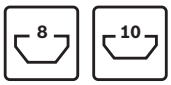

- Für Rechts- und Linksanschlag
- Für Profile 45x45 und 30x30 geeignet
- Variante „Standardschließung“ mit zufälliger Schlüsselauswahl (jedes Schloss hat einen anderen Schlüssel)
- Variante „Gleichschließung“ enthält immer den gleichen Schlüssel
- Ausführung mit Türgriff oder als Doppelbartschloss

Zubehör:
Adapterplatte

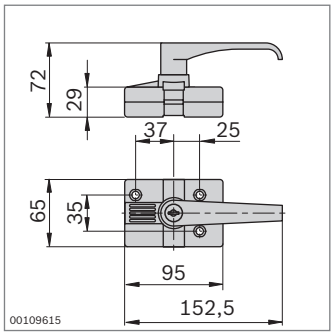

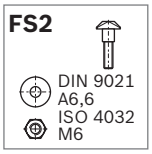

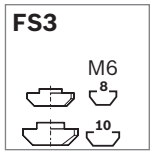

Türschloss		Nr.	FS
Standardschließung	30x30, 45x45	**3 842 525 821**	2xFS1, 1xFS2, 3xFS3
Gleichschließung	30x30, 45x45	**3 842 525 822**	2xFS1, 1xFS2, 3xFS3

Material: Gehäuse: Aluminiumdruckguss
Türgriff: PA; schwarz
Befestigungsmaterial: Stahl; verzinkt
Lieferumfang: Inkl. 3 x Schlüssel, Befestigungsmaterial (FS)

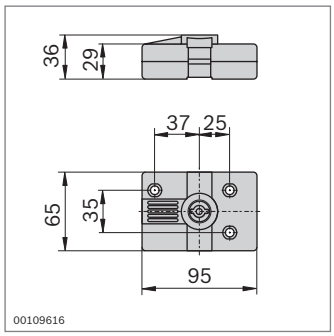

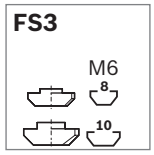

Türschloss		Nr.	FS
	30x30, 45x45	**3 842 525 823**	2xFS1, FS2, 3xFS3

Material: Aluminiumdruckguss
Befestigungsmaterial: Stahl; verzinkt
Lieferumfang: Inkl. 1 x Doppelbartschlüssel, Befestigungsmaterial (FS)

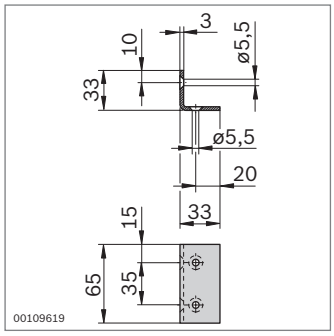

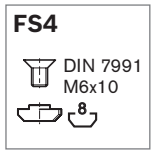

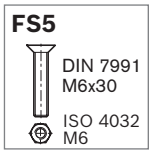

- Adapterplatte zur Montage des Türschlosses an EcoSafe-Schutzrahmen (S. 10-6)

Adapterplatte	Nr.	FS
	3 842 523 243	2xFS4, 2xFS5

Material: Stahl; verzinkt
Befestigungsmaterial: Stahl; verzinkt
Lieferumfang: Inkl. Befestigungsmaterial (FS)