La société Bollhoff se réserve le droit d'apporter à ce plan toutes les modifications qu'elle jugera nécessaires sans autre préavis.

Ce plan appartient à la société Bollhoff. Il ne peut être copié, reproduit ou communiqué à des tiers sans autorisation.

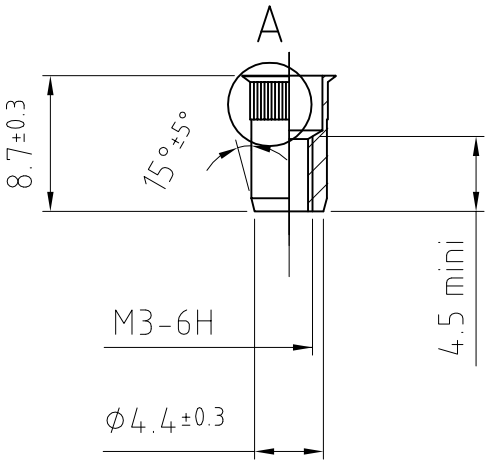

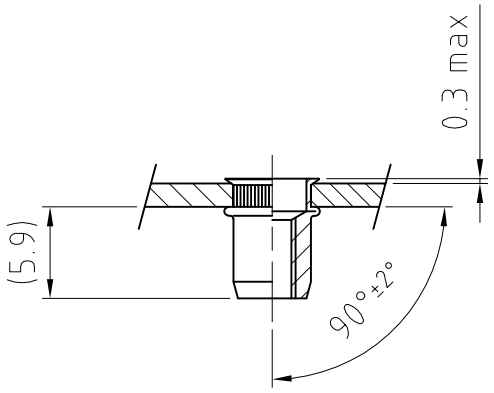

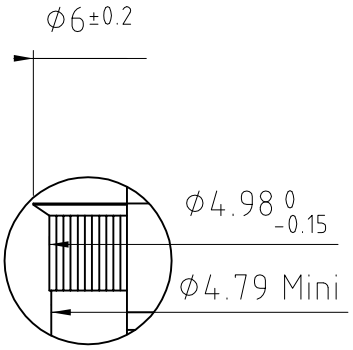

A (4:1)

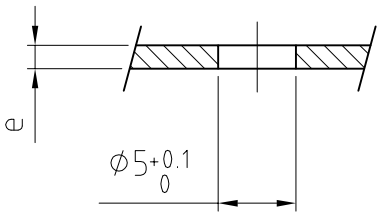

Sertissage e (mm): 0.7 –> 1.5
Course de sertissage S (mm): 2.4 –e
Effort de sertissage maxi (N): 3500
Couple de serrage maxi (Nm): 1.2
Charge d'épreuve maxi (N): 4000

Date	Nom	Modification	Ind.
03/11/03	EMI	Ajout vue détail A pour cotation moletage	B

Matière: X8CrNiS18–9/AISI303		Traitement de surface	BOLLHOFF — Bollhoff Otalu sa, Techniques et composants d'assemblage	
Traitement thermique		Autre traitement	Standard correspondant	
Poids	Echelle: 2/1	Date: 12/02/03	Dessiné par: CPH	Vérifié par

Désignation: RIVKLE® M3

Référence: RF66__M_3_____015_____

N° article	N° Plan	Type	Ind.
3436603001 5		02	B