O6H304

Détecteur réflexion directe avec suppression de l'arrière-plan

O6H-FNKG

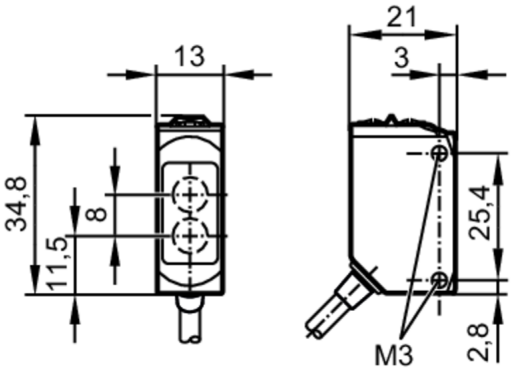

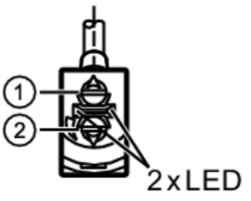

1 commutateur fonction de sortie
1 potentiomètre de sensibilité
photorécepteur derrière la lentille supérieure
emetteur derrière la lentille inférieure

Caractéristiques du produit		
Type de lumière		lumière rouge
Boîtier		rectangulaire
Application		
Caractéristique spécifique		Suppression de l'arrière-plan
Principe de fonctionnement		Système réflexion directe
Données électriques		
Tension d'alimentation	[V]	10...30 DC
Consommation	[mA]	22; ((24 V))
Classe de protection		III
Protection inversion de polarité		oui
Type de lumière		lumière rouge
Longueur d'onde	[nm]	633
Sorties		
Technologie		NPN
Fonction de sortie		éclairement / obscurcissement; (à sélectionner)
Chute de tension max. sortie de commutation DC	[V]	2,5
Courant de sortie (au maintien) de la sortie de commutation DC	[mA]	100
Fréquence de commutation DC	[Hz]	1000

O6H304

Détecteur réflexion directe avec suppression de l'arrière-plan

O6H-FNKG

Protection courts-circuits		oui
Version protection courts-circuits		pulsé
Zone de détection		
Portée	[mm]	2...200; (papier blanc 200 x 200 mm)
Portée objet blanc (rémission 90#%)	[mm]	2...200
Portée objet gris (rémission 18#%)	[mm]	4...200
Portée objet noir (rémission 6#%)	[mm]	8...200
Portée réglable		oui
Diamètre max. du spot lumineux	[mm]	8
Dimensions du spot lumineux valables pour		pour la portée maximale
Suppression de l'arrière-plan		oui
Conditions d'utilisation		
Température ambiante	[°C]	-25...80
Indice de protection		IP 65; IP 67; IP 68; IP 69K
Tests / homologations		
CEM		EN 60947-5-2
MTTF	[Années]	708
Homologation UL		Ta: -25...80 °C Enclosure type: Type 1 alimentation en tension: Class 2 N° d'agrément UL: E003
Données mécaniques		
Poids	[g]	81,3
Boîtier		rectangulaire
Dimensions	[mm]	34,8 x 13 x 21
Matières		boîtier: inox (1.4404 / 316L); plastique: PPSU; Joint d'étanchéité: EPDM
Matière lentille		PMMA
Orientation de la lentille		détection latérale
Couple de serrage	[Nm]	1; (vis de fixation)
Afficheurs / éléments de service		
Indication		état de commutation: 1 x LED, jaune fonctionnement: 1 x LED, vert
Remarques		
Remarques		Tension d'alimentation "supply class 2" selon cULus
Unité d'emballage		1 pièces

O6H304

Détecteur réflexion directe avec suppression de l'arrière-plan

O6H-FNKG

Raccordement électrique

Câble: 2 m, PVC; 3 x 0,25 mm²

Raccordement

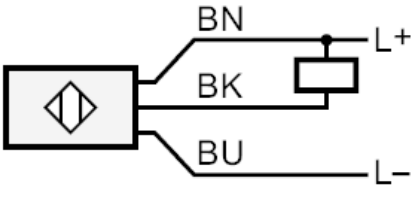

Couleurs des fils conducteurs :

BN =	brun
BK =	noir
BU =	bleu

Diagrammes et courbes

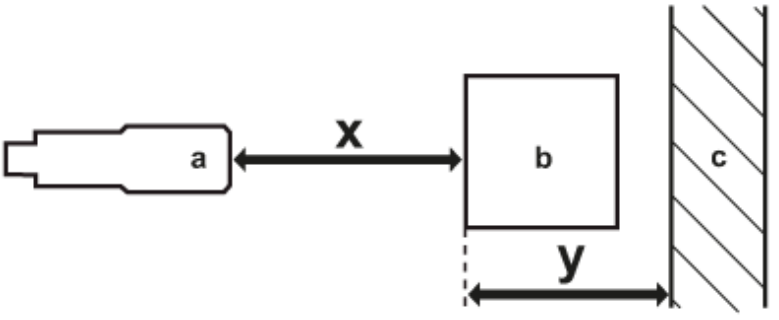

a: détecteur

b: objet

c: arrière-plan

x: distance détecteur / objet [mm]

y: distance min. objet / arrière-plan [mm]

O6H304

Détecteur réflexion directe avec suppression de l'arrière-plan

O6H-FNKG

courbe de précision

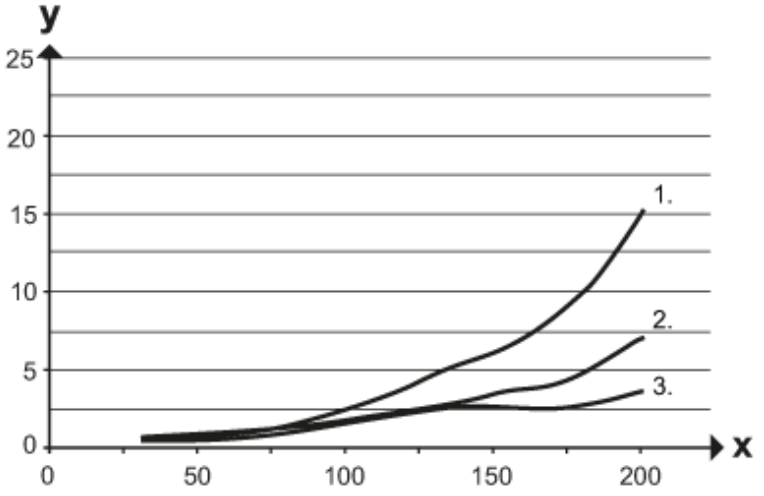

x: distance détecteur / objet [mm]

y: distance min. objet / arrière-plan [mm]

1 = objet noir (6 % rémission) , arrière-plan blanc (rémission 90 %)

2 = objet gris (18 % rémission) , arrière-plan blanc (rémission 90 %)

3 = objet blanc (90 % rémission) , arrière-plan blanc (rémission 90 %)