OY951S

Barrières de sécurité multifaisceaux

OYA0510-02-4-60-P-1

Pour les prises à 8 pôles les couleurs des fils conducteurs ne sont pas standardisées.
Veuillez noter le branchement du détecteur et des prises (voir fiche technique).

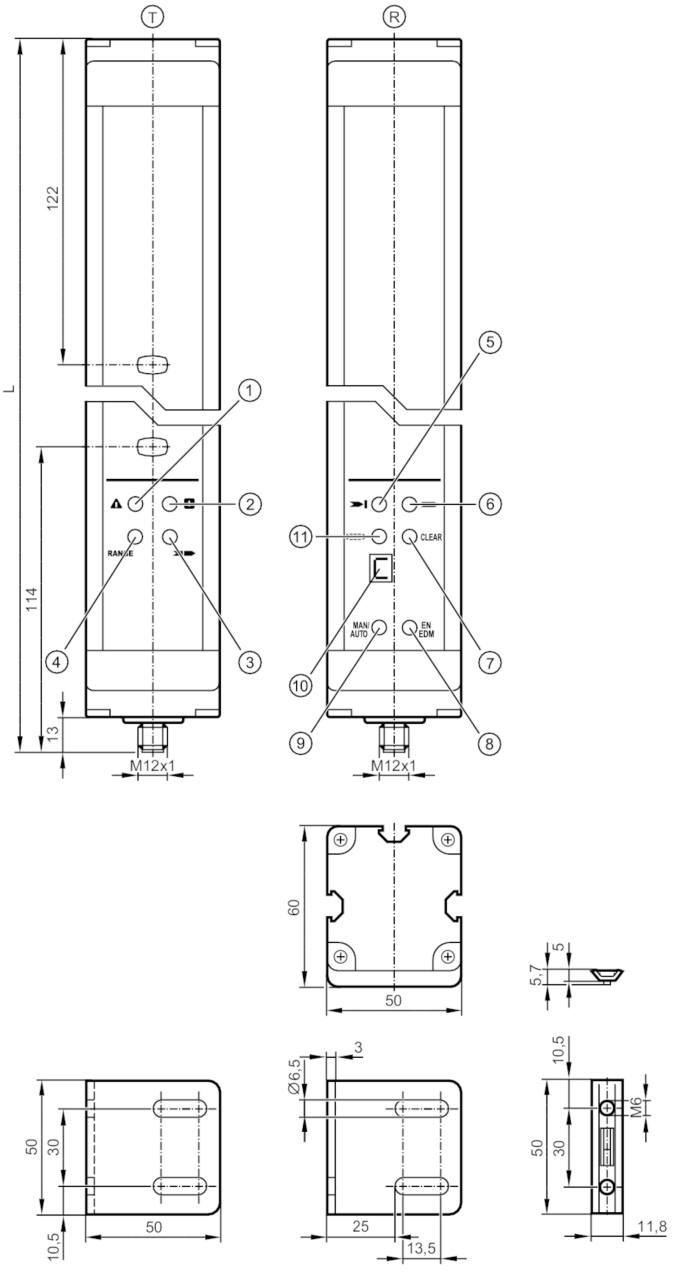

T	émetteur
R	récepteur
1	LED rouge
2	LED vert
3	LED jaune
4	LED orange
5	LED rouge
6	LED vert
7	LED jaune
8	LED jaune
9	LED jaune
10	affichage
11	LED orange

OY951S

Barrières de sécurité multifaisceaux

OYA0510-02-4-60-P-1

Caractéristiques du produit		
Type de lumière		lumière infrarouge
Technologie		PNP
Indice de protection		IP 65
Application		
Fonction de protection		protection de zone pour le corps
Données électriques		
Tolérance de la tension d'alimentation	[%]	20
Tension d'alimentation	[V]	24 DC
Classe de protection		III
Protection inversion de polarité		oui
Retard à la disponibilité	[s]	< 10
Type de lumière		lumière infrarouge
Longueur d'onde	[nm]	950
Récepteur		
Consommation	[mA]	250
Émetteur		
Consommation	[mA]	125
Sorties		
Technologie		PNP
Nombre des sorties OSSD		2
Courant max. par sortie OSSD	[mA]	500; (24 V)
Protection courts-circuits		oui
Zone de détection		
Hauteur de protection	[mm]	510
Nombre de faisceaux		2
Largeur de protection (puissance lumineuse basse)	[m]	8...30
Largeur de protection (haute puissance lumineuse)	[m]	18...60
Temps de réponse		
Temps de réponse	[ms]	7
Conditions d'utilisation		
Applications		classe C selon EN 60654-1 lieu protégé contre les intempéries
Température ambiante	[°C]	-10...55
Humidité relative de l'air max.	[%]	95
Indice de protection		IP 65
Tests / homologations		
CEM		IEC 61496-1
Tenue aux chocs		IEC 61496-1
Tenue aux vibrations		IEC 61496-1

OY951S

Barrières de sécurité multifaisceaux

OYA0510-02-4-60-P-1

Classification de sécurité		
Type ESPE (CEI 61496-1)		4
Conforme aux exigences		ISO 13849-1: 2015 catégorie 4, PL e
		IEC 61508 SIL 3
		IEC 62061 SIL 3
Durée d'utilisation TM (Mission Time)	[h]	175200
PFH	[1/h]	7,5E-09
Données mécaniques		
Poids	[g]	5060
Dimensions	[mm]	736 x 50 x 60
Matières		boîtier: aluminium; vitre avant: PC
Longueur L	[mm]	736
Afficheurs / éléments de service		
Indication	émetteur	4 x LED
	récepteur	6 x LED
	récepteur	Afficheur LCD
Accessoires		
Fourniture		équerre de montage: 4
		adaptateurs de montage: 4
Remarques		
Unité d'emballage		1 pièces

Raccordement électrique - récepteur

Connecteur: 1 x M12; codage: A; Longueur de câble max.: 100 m; pour une section transversale de 1 mm²



OY951S

Barrières de sécurité multifaisceaux

OYA0510-02-4-60-P-1

Raccordement

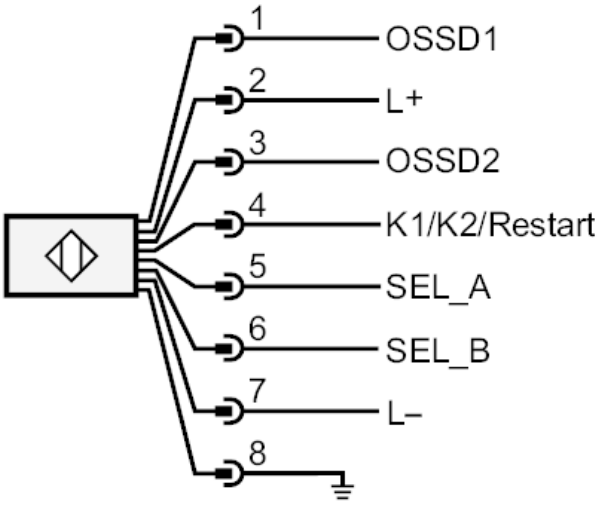

Raccordement électrique - émetteur

Connecteur: 1 x M12; codage: A

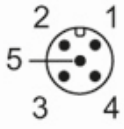

Raccordement

