Produktname	*Product name*:	Lithium 4
Artikelnummer	*Part Number*:	1001-0122
Anfragenummer	*Inquiry Number*:	810583
Ersteller / Datum	*Creator / Date*:	KA / 2021-02-11

Version	Änderung / Change	Datum / *Date*	Name
VA	--- (Vorläufig | Preliminary)	2021-02-11	KA

Template name: ANSMANN xxxx-xxxx_0DA, Template version: V27

Zeichnung des Ladegerätes / *Drawing of the charger*

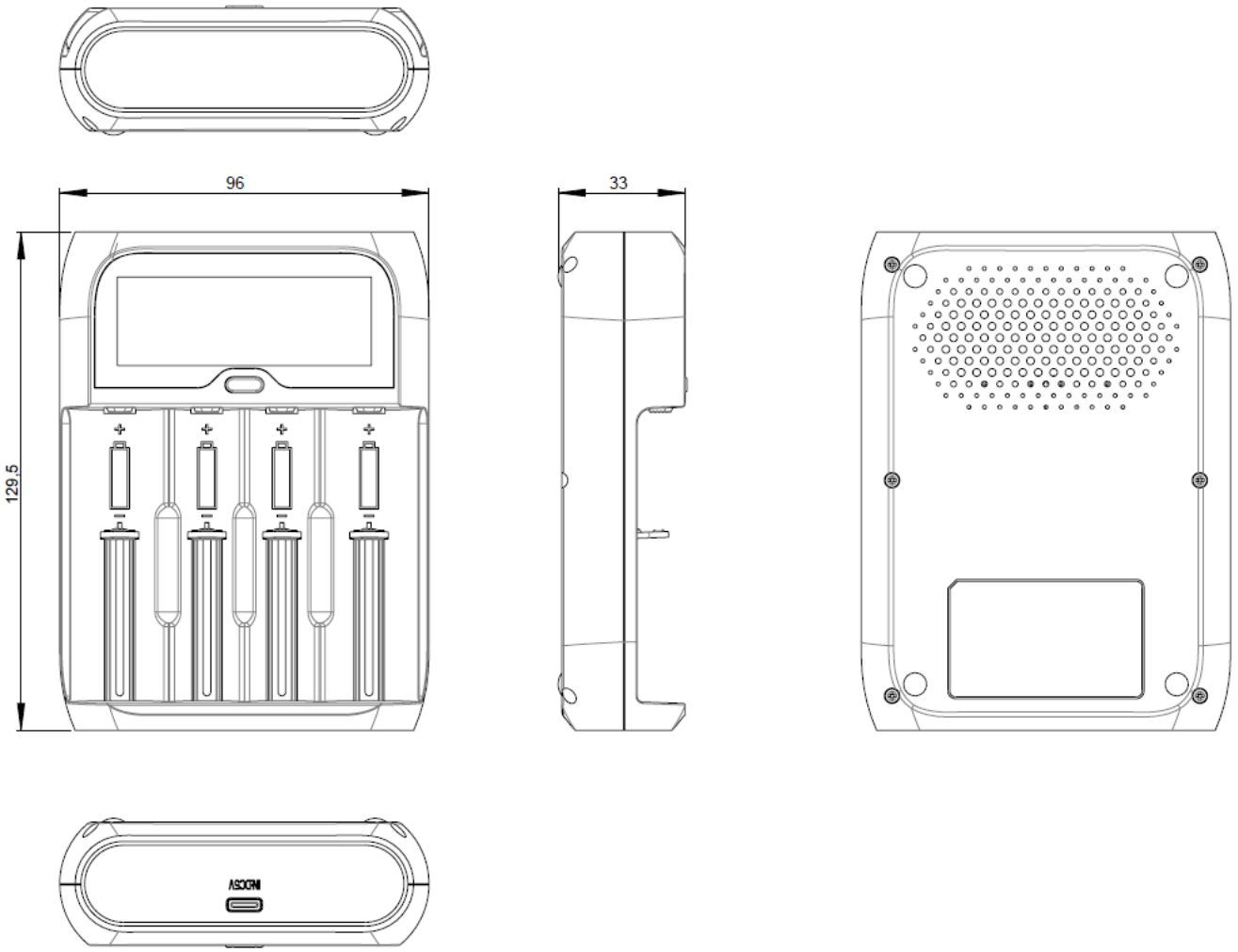

Allowable deviation / general tolerances DIN ISO 2768-c

Technische Daten des Ladegerätes / *Technical data of the charger*:

DC Eingangsbuchse:	USB C Buchse	*DC input socket:*	*USB C socket*
DC Eingangsspannung:	5 V (±5 %)	*DC input voltage:*	*5 V (±5 %)*
DC Eingangsstrom:	max. 2.4 A	*DC input current:*	*max. 2.4 mA*
Anzahl der Ladeschächte:	4	*Number of charging slots:*	*4*
Ladbare Akku-Chemie:	NiMH / Li-Ion / LiFePO4	*Chargeable battery chemistry:*	*NiMH / Li-Ion / LiFePO4*
Ladbare Akku-Größen:	NiMH: AA, AAA, C Li-Ion/LiFePO4: from 10340 to 26650	*Chargeable battery size:*	*NiMH:* *AA, AAA, C* *Li-Ion/LiFePO4:* *from 10340 to 26650*
Max. ladbare Kapazität:	NiMH: 8000 mAh Li-Ion/LiFePO4: 12000 mAh	*Max. charging capacity:*	*NiMH:* *8000 mAh* *Li-Ion/LiFePO4:* *12000 mAh*
Ladeüberwachung / Ladeschlusserkennung:	NiMH: -dV, 0dV, Temperatur, timer Li-Ion/LiFePO4: CCCV, Temperatur, timer	*Charge control / Charge end detection:*	*NiMH:* *-dV, 0dV, Temperature, timer* *Li-Ion/LiFePO4:* *CCCV, Temperature, timer*
Nominale Ladespannung:	NiMH: 1,48V Li-Ion: 3,6V/3,7V LiFePO4: 3,2V	*nominal charge voltage:*	*NiMH: 1,48V* *Li-Ion: 3,6V/3,7V* *LiFePO4: 3,2V*
Ladestrom (±10%):	NiMH: 500mA Li-Ion/LiFePO4: Schacht 1 und 4: 1x2000mA / 2x1000mA Alle Schächte: 3x650mA / 4x500mA	*Charge current (±10%):*	*NiMH: 500mA* *Li-Ion/LiFePO4:* *Slot 1 and 4:* *1x2000mA / 2x1000mA* *All Slots:* *3x650mA / 4x500mA*
Erhaltungsladestrom:	NiMH: 3mA (±20%)	*Trickle charge current:*	*NiMH:* *3mA (±20%)*
Temperatur Abschaltung:	Max. 60°C (±5°C)	*Temperature cut off:*	*Max. 60°C (±5°C)*
Sicherheitstimer:	16h (±10%)	*Security timer:*	*16h (±10%)*
Kurzschlusserkennung:	Ja	*Short circuit detection:*	*Yes*
0V Ladefunktion:	Ja	*0V charge function:*	*Yes*
Alkaline Erkennung:	Ja	*Alkaline detection:*	*Yes*
Akku-Defekt-Erkennung:	Ja	*Battery defect detection:*	*Yes*
Verpolschutz:	Ja (Elektronisch)	*Wrong polarity protection:*	*Yes (Electrical)*
Bedienung (Taster):	1x kurz drücken: Akku auswählen Taster Doppelklick: Akustisches Signal ein-/ausschalten 1x lang drücken: LiFePO4 Modus auswählen	*Operation (push button):*	*Press 1x briefly:* *Select battery* *Button double click:* *Acoustic signal switch on/off* *1x long press:* *LiFePO4 mode select*

LCD Anzeige:		*LCD indicator:*	
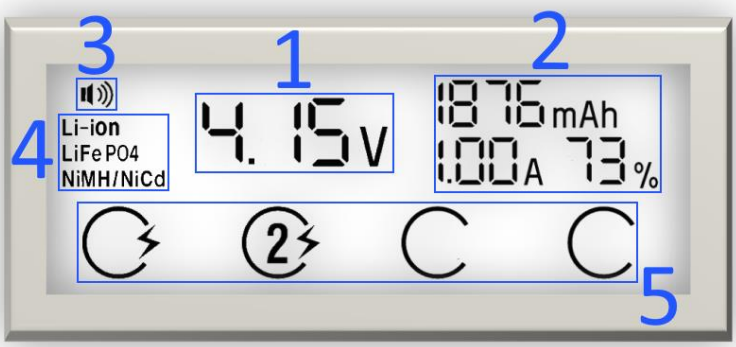			
1:	Akku Spannung	*1:*	*Battery voltage*
2:	Eingeladene Kapazität, Ladestrom, Ladezustand in %	*2:*	*Charged capacity Charge current Charge state in %*
3:	Zeigt, ob die akustische Rückmeldung aktiviert ist	*3:*	*Shows whether the acoustic feedback is activated*
4:	Anzeige der Akku-Chemie	*4:*	*Shows the battery chemistry*
5:	Ladeschacht Status Anzeige	*5:*	*Charge slot status indication*
Akku ist selektiert:	Nummer des Schachtes erscheint im Symbol	*Battery is selected:*	*Number from the charge slot is shown in symbol*
Kein Akku eingelegt:		*No battery is inserted:*	
Akku wird geladen:		*Charge the battery:*	
Akku ist vollgeladen:		*Battery is full:*	
Akku ist defekt:		*Battery is defective:*	
Anzeige Dimm-Funktion:	30s nach letzter Bedienung	*Display Dimm function:*	*30s after last handling*
Schutzart:	IP20	*Ingress Protection Marking:*	*IP20*
Gehäusematerial:	Kunststoff	*Housing material:*	*Plastic*
Gehäusetyp:	Steckergehäuse	*Housing type:*	*Plug-in case*
Betriebstemperatur:	0°C…25°C	*Operating temperature:*	*0°C…25°C*
Approbationen:	CE	*Approvals:*	*CE*
Gewicht:	165 g (Lader) 180 g (Lader + Zubehör)	*Weight:*	*165 g (charger) 180 g (charger + accessories)*
Lagertemperatur:	-20°C…60°C	*Storage temperature:*	*-20°C…60°C*
Lieferumfang:	- Ladegerät - USB Typ-C Kabel Mehrsprachige Bedienungsanleitung	*Shipment:*	- *Charger* - *USB type-C cable* *Multilingual operating instruction*
Verpackung:	- Farbige Faltschachtel	*Package:*	- *Coloured folding box*