# EVT600

## Câble avec prise femelle

**ADOAH050VAS0,12E05**

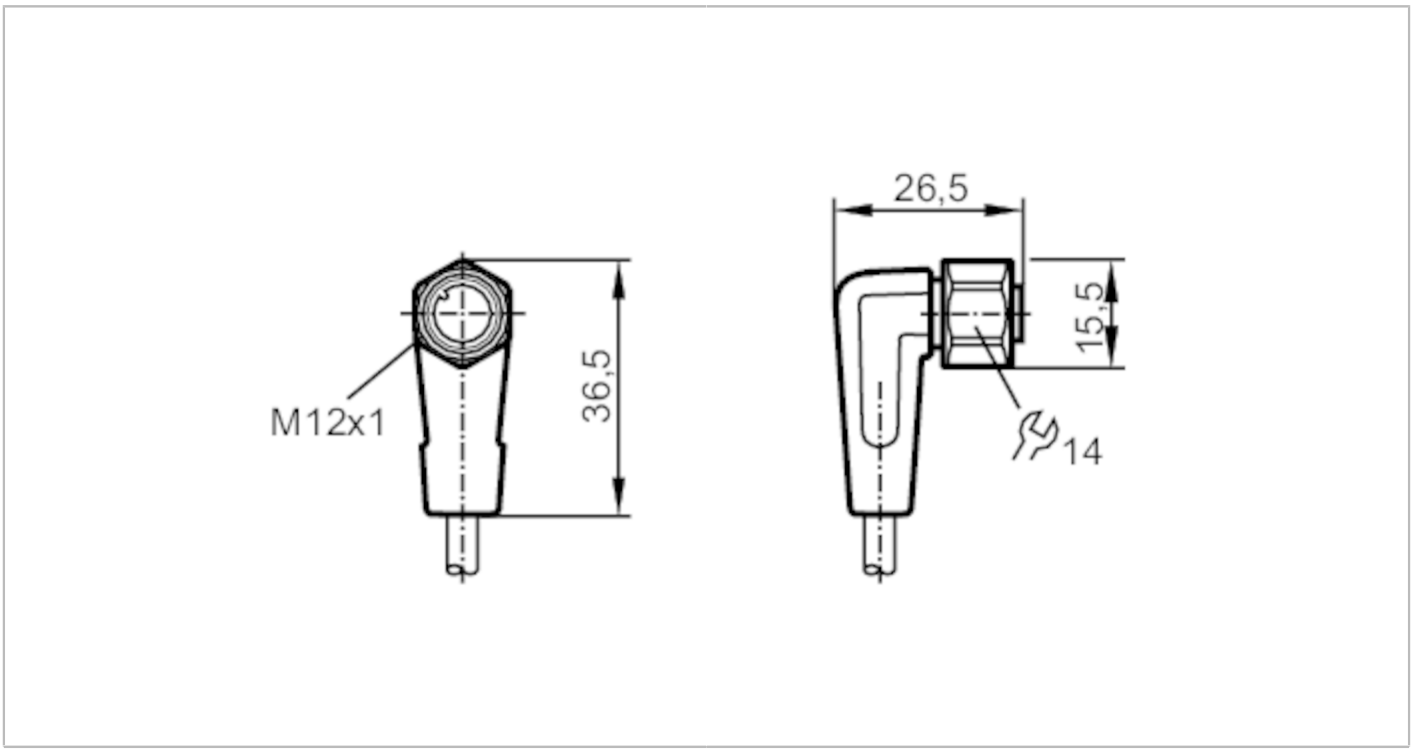


| | | |
|---|---|---|
| **Application** | | |
| Caractéristique spécifique | | Sans silicone; contacts dorés; Aptitude pour des câbles en mouvement |
| Application | | zones aseptiques et humides dans l'industrie agroalimentaire |
| Sans silicone | | oui |
| **Données électriques** | | |
| Tension d'alimentation | [V] | < 60 AC/DC |
| Classe de protection | | II |
| Courant de sortie total | [A] | 4 |
| **Conditions d'utilisation** | | |
| Température ambiante | [°C] | -25...100 |
| Température ambiante en mouvement | [°C] | 5...100 |
| Température de stockage | [°C] | -25...55 |
| Humidité de stockage | [%] | 10...100 |
| Autres conditions climatiques pour le stockage selon la classe indiquée | | 1K22/ DIN 60721-3-1 |
| Indice de protection | | IP 65; IP 67; IP 68; IP 69K |
| **Données mécaniques** | | |
| Poids | [g] | 27,4 |
| Dimensions | [mm] | 26,5 x 15,5 x 36,5 |
| Matière du corps | | PVC |
| Matière écrou moleté | | inox (1.4404 / 316L) |
| Matière des joints | | EPDM |

# EVT600

## Câble avec prise femelle

**ADOAH050VAS0,12E05**

| | | |
|---|---|---|
| Aptitude pour des câbles en mouvement | oui | |
| Aptitude pour des câbles en mouvement | rayon de courbure en cas de pose flexible | min. 10 x diamètre du câble |
| | vitesse de passage | max. 3,3 m/s pour une longueur de passage horizontale et une accélération max. de 5 m/s² |
| | cycles de courbure | > 1 Mio. |
| | sollicitation de torsion | ± 180 °/m |

### Remarques

| | |
|---|---|
| Unité d'emballage | 1 pièces |

### Raccordement électrique

Câble: 0,12 m, PVC, orange, Ø 5,1 mm; 5 x 0,34 mm² (42 x Ø 0,1 mm )

### Raccordement électrique - Connecteur femelle

Connecteur: 1 x M12, coudé; codage: A; Corps: PVC, orange; Verrouillage: inox (1.4404 / 316L); Joint d'étanchéité: EPDM; Contacts: doré; Couple de serrage: 0,6...1,5 Nm




### Raccordement




Couleurs des fils conducteurs :

| | |
|---|---|
| BK = | noir |
| BN = | brun |
| BU = | bleu |
| GY = | gris |
| WH = | blanc |