SIEMENS

Datenblatt 3UF7930-0AA00-0

Verbindungskabel Länge 0,025 m, flach, zur Verbindung von Grundgerät mit Erweiterungsmodulen über die Systemschnittstelle

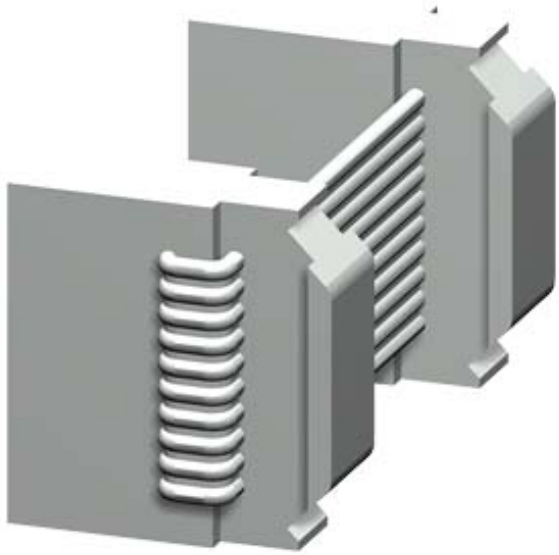

Allgemeine technische Daten:	
Produkt-Markenname	SIRIUS
Produkt-Bezeichnung	Verbindungskabel
Ausführung des Produkts	Länge 0,025 m, flach
Umgebungstemperatur	
• während Lagerung	-40 ... +80 °C
• während Betrieb	-25 ... +60 °C
• während Transport	-40 ... +80 °C

Approbationen/ Zertifikate:

Änderungen vorbehalten
© Copyright Siemens

allgemeine Produktzulassung			EMV (Elektro-magnetische Verträglichkeit)	Konformitätser-klärung	Prüfbescheini-gungen
CSA	UL		C-Tick	EG-Konf.	Typprüfbescheini-gung/Werkszeugnis

Schiffbau				sonstiges	
ABS	LRS	PRS	RMRS	Bestätigungen	PROFINET-Zertifi-zierung

sonstiges	
Profibus	PROFIsafe-Zertifi-zierung

Weitere Informationen

Information- and Downloadcenter (Kataloge, Broschüren,…)
http://www.siemens.de/industrial-controls/catalogs

Industry Mall (Online-Bestellsystem)
https://mall.industry.siemens.com/mall/de/de/Catalog/product?mlfb=3UF7930-0AA00-0

CAx-Online-Generator
http://support.automation.siemens.com/WW/CAXorder/default.aspx?lang=de&mlfb=3UF7930-0AA00-0

Service&Support (Handbücher, Betriebsanleitungen, Zertifikate, Kennlinien, FAQs,…)
https://support.industry.siemens.com/cs/ww/de/ps/3UF7930-0AA00-0

Bilddatenbank (Produktfotos, 2D-Maßzeichnungen, 3D-Modelle, Geräteschaltpläne, EPLAN Makros, …)
http://www.automation.siemens.com/bilddb/cax_de.aspx?mlfb=3UF7930-0AA00-0&lang=de

Änderungen vorbehalten
© Copyright Siemens

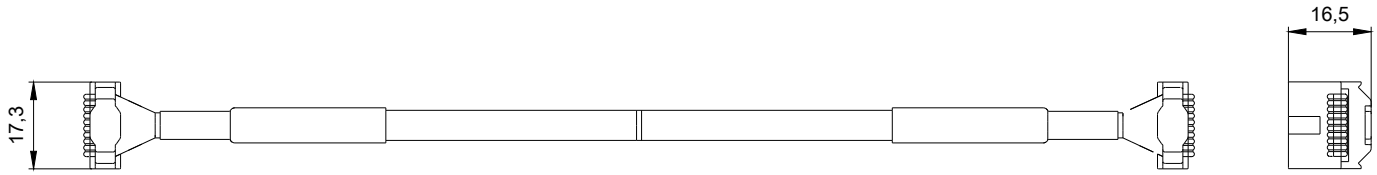

Änderungen vorbehalten
© Copyright Siemens

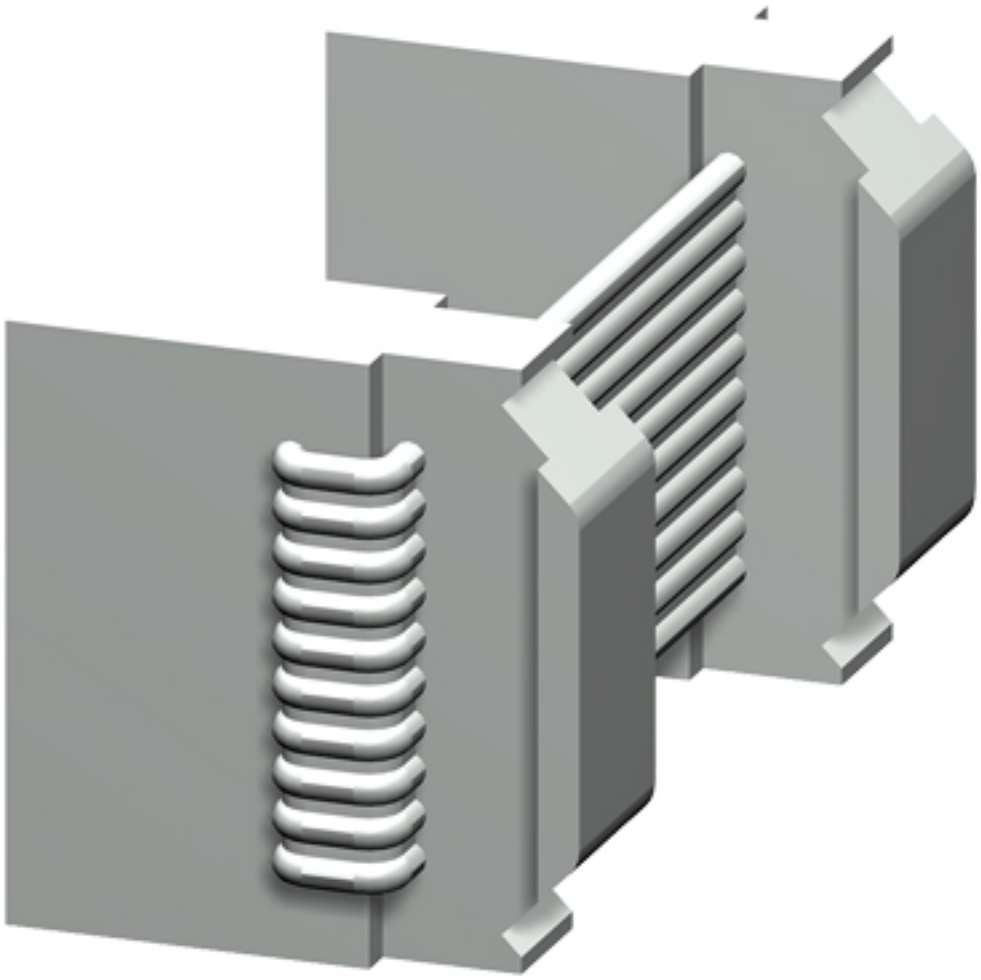

Änderungen vorbehalten
© Copyright Siemens

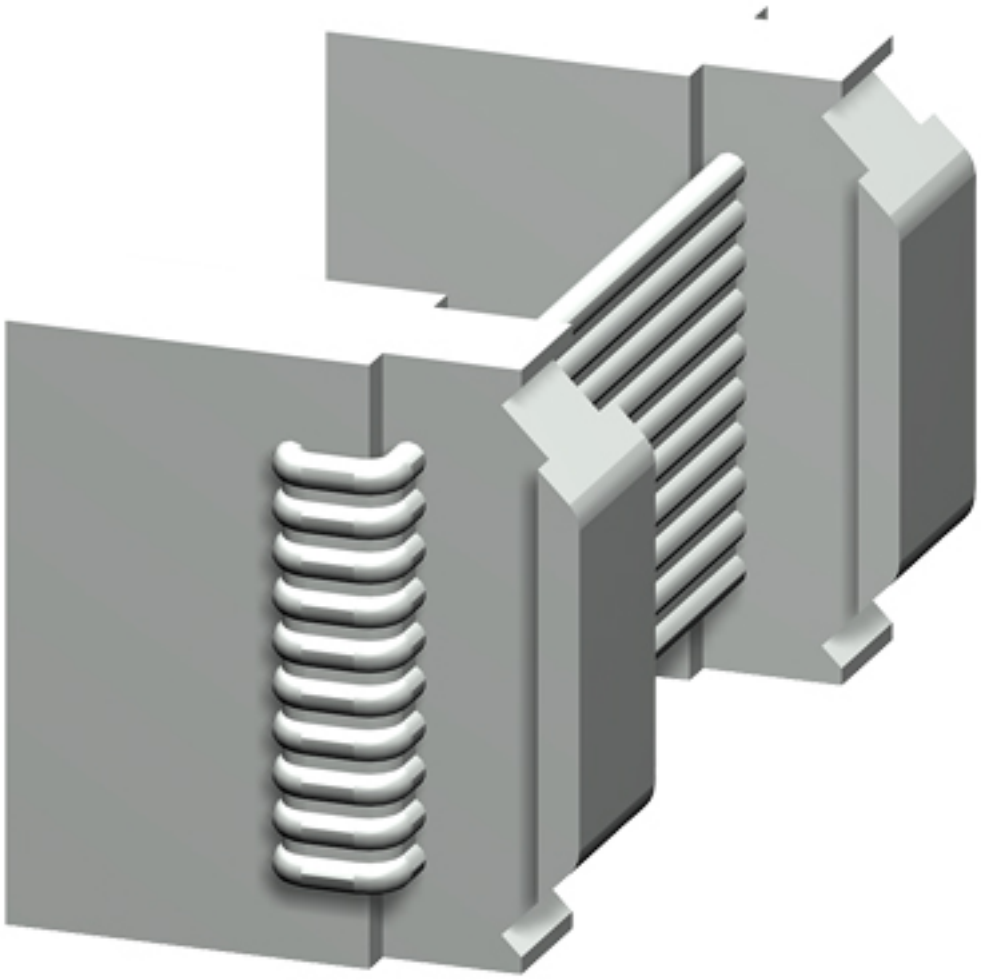

Änderungen vorbehalten
© Copyright Siemens