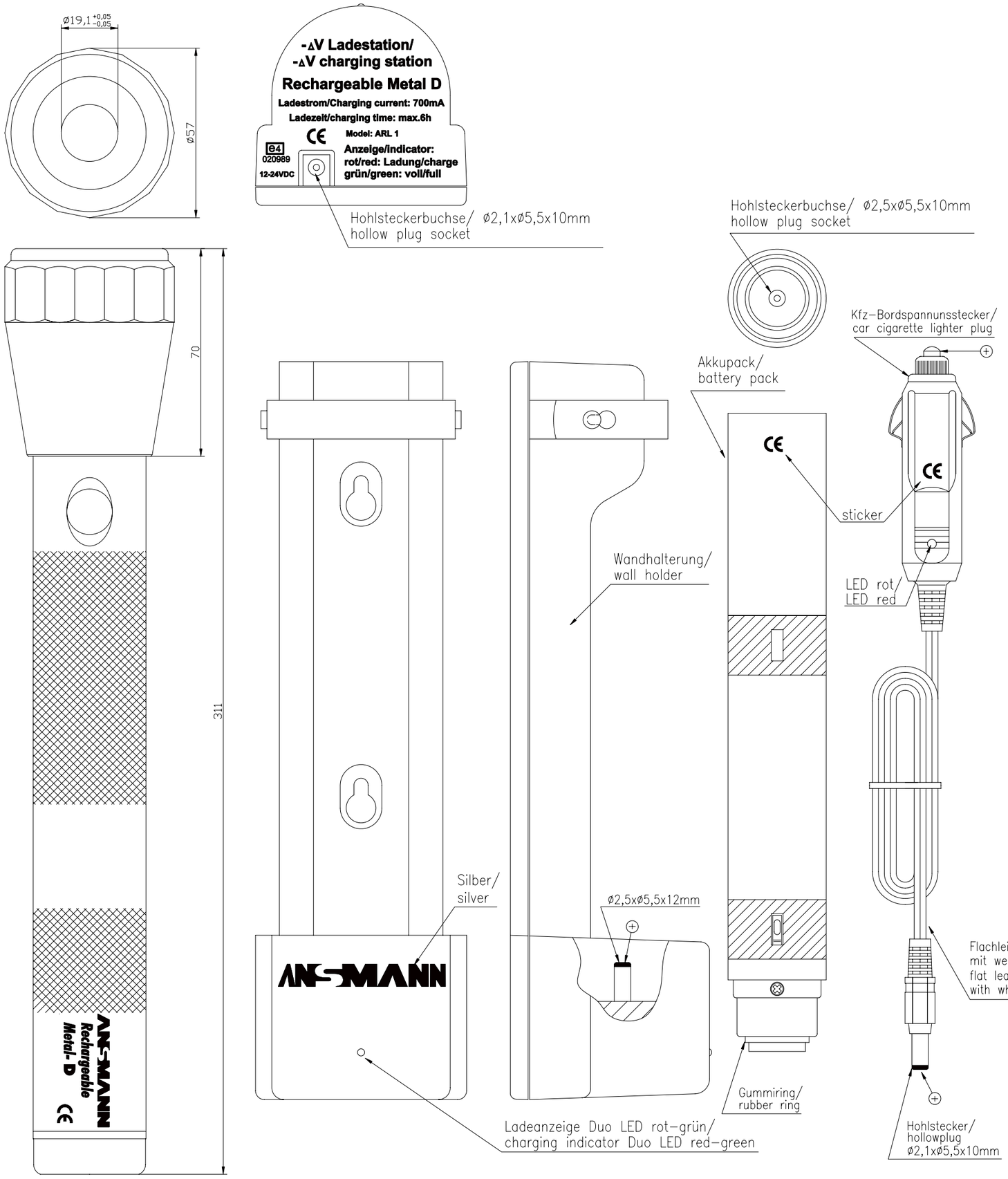

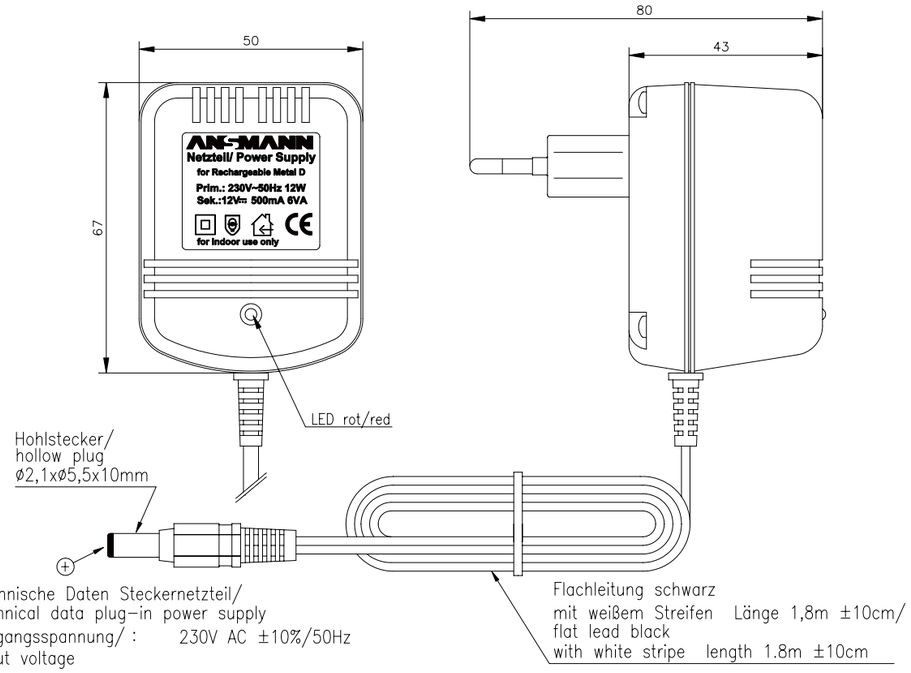

Technische Daten Steckernetzteil/
technical data plug-in power supply

Eingangsspannung/ input voltage	:	230V AC ±10%/50Hz
Ausgangsspannung/ output voltage	:	12VDC ±10%
Ausgangsstrom/ output current	:	500mA
Isolation/ insulation	:	4kV Eingang/Ausgang primary/secondary
Schutzart/ protection	:	IP 40

Technische Daten Metall-Taschenlampe/
technical data metal torch

Leuchtmittel/ bulb	:	HA 5,5V / 1A / P 13,5
Gehäusefarbe/ colour of case	:	schwarz/ black

Technische Daten Wandhalterung – Ladestation/
technical data wall holder – charging station

Eingangsspannungsbereich/ input voltage range	:	10,8V – 32V DC
Nenneingangsspannung/ nominal input voltage	:	12V-24V DC
Ausgangsspannung/ output voltage	:	6VDC
Ladestrom/ charging current	:	700mA ±10%
Sicherheitstimer/ safety timer	:	6 hrs ±10%
Abschaltkriterium/ cut off criterion	:	-dU

Betriebstemperatur/ operating temperature	:	0°C.....+25°C
Lagertemperatur/ storage temperature	:	-25°C.....+70°C
Gehäuse/ case	:	Steckergehäuse schwarz/ plug-in case black
Betriebsanzeige/ operating indicator	:	LED rot/red

Anzeige- Duo LED rot-grün /
indicator- Duo LED red-green

LED rot/red	:	Ladung / charging
LED grün/green	:	Akku voll, Impulserhaltungsladung/ battery full, trickle charging
Gehäuse/ case	:	schwarz/black
Betriebstemperatur/ operating temperature	:	0°C.....+25°C
Lagertemperatur/ storage temperature	:	-25°C.....+70°C

Verpackung/ package	:	5 farbige Faltschachtel 190x72x380mm (LxBxH) / VE: 6 Stück folding box in 5 colors 190x72x380mm (LxWxH) / PU: 6 pcs.
Gewicht/ weight	:	1555g inkl. Verpackung/incl. package
Approbationen/ approvals	:	CE ; e4

Version	Änderung/Change	Datum/Date	Name
V4	label corrected	19.04.05	SP
V4	battery pack corrected	17.12.03	AS
V3	"CE"-signs added	18.06.03	SP
V2	printing updated	07.03.03	SP
V1	DC siogn added	05.03.03	JE

Verwendungsbereich/Applicaton range: für Anfrage/for inquiry 174/01

	Geprüft/Checked by(✓)	Datum/date	Name
Entwicklung/ Davelopment	✓	19.04.05	RB
Vertrieb/ Distribution	✓	19.04.05	De

Zul. Abweichung/ Allowable deviation | Oberfläche/ Surface

2002	Datum/Date	Name
Bearbeitet/ Drawn by	06.09.	SP
Geprüft/ Checked by	19.04.05	SP

Maßstab/Scale 1:1 | Gewicht/Weight

Werkstoff/Work material, Modell-Nr.

Zeichnungsname/Drawing name: ladbare Taschenlampe Metal D/ rechargeable torch Metal D

Zeichnungsnummer/Drawing number
Artikelnummer/Part number: 5816152

Blatt/ Sheet 1

Ursprung/Origin Proj. XX/XX/XX | Ersatz für/Replaced by | Ersatz durch/Replacement through:

Diese Zeichnung/CAD-Daten dürfen ohne unsere Genehmigung weder vervielfältigt noch Dritten zugänglich gemacht werden. Ihre Benutzung ist nur für die Zwecke gestattet, für die wir sie ausdrücklich zur Verfügung gestellt haben. Die Zeichnung/CAD-Daten sind auf Verlangen jederzeit zurückzugeben. Zuwiderhandlungen sind strafbar und verpflichten zum Schadensersatz. Für den Fall der Anmeldung eines Patentes oder Gebrauchsmusters bleiben alle Rechte vorbehalten. ANSMANN betreibt eine Politik der kontinuierlichen Weiterentwicklung. Wir behalten uns jederzeit ohne Vorankündigung zu ändern oder zu verbessern. / This drawing/these CAD data must not be multiplied nor made accessible publicly without our explicit approval/ or use is only permitted for those purposes for which we made them available expressly. On request this drawing/CAD data have to be returned to us at any time. Any contravention is punishable and leads to compensation. In case of application of a patent or a utility model all rights are reserved. ANSMANN pursue a policy of continuous development. Therefore we reserve the right to modify and improve at any time the product described in this data sheet without prior notice.