OG0041

Système réflexion directe

OGT-DBOA/LS-100-AK

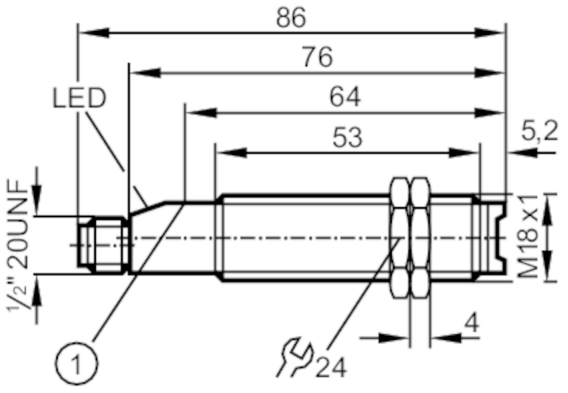

1 bouton-poussoir

Caractéristiques du produit		
Type de lumière		lumière infrarouge
Boîtier		boîtier fileté
Application		
Principe de fonctionnement		Système réflexion directe
Données électriques		
Fréquence AC	[Hz]	47...63
Tension d'alimentation	[V]	20...250 AC/DC
Classe de protection		II
Protection inversion de polarité		non
Type de lumière		lumière infrarouge
Longueur d'onde	[nm]	880
Sorties		
Fonction de sortie		obscurcissement
Chute de tension max. sortie de commutation DC	[V]	8
Chute de tension max. sortie de commutation AC	[V]	8
Courant de sortie minimum	[mA]	5
Courant résiduel max.	[mA]	1,7
Courant de sortie (au maintien) de la sortie de commutation AC	[mA]	90; (180 (...40 °C))
Courant de sortie (au maintien) de la sortie de commutation DC	[mA]	90; (180 (...40 °C))
Courant de sortie (à l'appel) de la sortie de commutation	[mA]	600; (20 ms / 0,5 Hz)
Fréquence de commutation AC	[Hz]	25
Fréquence de commutation DC	[Hz]	25

OG0041

Système réflexion directe

OGT-DBOA/LS-100-AK

Résistance courts-circuits		non	
Protection surcharges		non	
Zone de détection			
Portée	[mm]	1...600; (papier blanc 200 x 200 mm rémission 90 %)	
Portée réglable		oui	
Diamètre max. du spot lumineux	[mm]	169	
Dimensions du spot lumineux valables pour		pour la portée maximale	
Conditions d'utilisation			
Température ambiante	[°C]	-25...80	
Indice de protection		IP 67	
Tests / homologations			
CEM		EN 60947-5-2	
		EN 55011	classe B
MTTF	[Années]	338	
Données mécaniques			
Poids	[g]	39	
Boîtier		boîtier fileté	
Dimensions	[mm]	M18 x 1 / L = 76	
Désignation du filetage		M18 x 1	
Matières		PBT	
Matière lentille		PMMA	
Afficheurs / éléments de service			
Indication		état de commutation	1 x LED, rouge
		Fonction	1 x LED, rouge clignote
Raccordement électrique			
Protection nécéssaire		fusible miniature selon CEI60127-2 feuille 1; ≤ 2 A; rapide	
Accessoires			
Fourniture		écrous de fixation: 2	
Remarques			
Remarques		Recommandation : vérifier le bon fonctionnement de l'appareil après un court-circuit.	
Unité d'emballage		1 pièces	

Raccordement électrique

Connecteur: 1 x 1/2"; codage: C

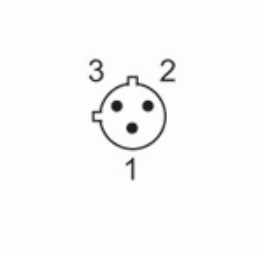

OG0041

Système réflexion directe

OGT-DBOA/LS-100-AK

Raccordement

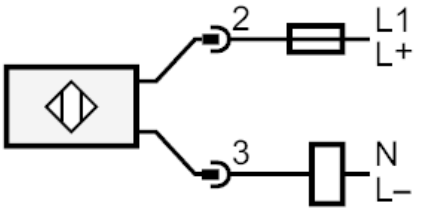

Remarque : fusible miniature selon CEI60127-2 feuille 1 ≤ 2 A rapide

Diagrammes et courbes

courbe capacité de réserve

