PRC 5-FT25-MC6-150 - Gerätesteckverbinder Hinterwand

1409213

https://www.phoenixcontact.com/de/produkte/1409213

Bitte beachten Sie, dass die in diesem PDF-Dokument angezeigten Daten aus unserem Online-Katalog generiert wurden. Bitte finden Sie die vollständigen Daten in der Benutzer-Dokumentation. Es gelten unsere Allgemeinen Nutzungsbedingungen für Downloads.



Gerätesteckverbinder Hinterwand, Artikelfamilie: PRC 35, Farbe: schwarz, Polzahl: 5, Aderquerschnitt max.: 6 mm^2, Bemessungsspannung: 690 V AC, Bemessungsstrom: 35 A, Anschlussart: Crimpanschluss, Kabellänge: 150, Dieser Artikel ist auch mit anderen Leitungslängen erhältlich. Für Ihre Bedarfe kontaktieren Sie bitte Ihre lokale Phoenix Contact-Niederlassung.

Ihre Vorteile

- Bis zu 75 % geringere Baugröße gegenüber Industriesteckverbindern gleicher Leistung
- Verrastmechanismus per Werkzeug oder von Hand entriegelbar
- Optimal geeignet für den Innen- und Außeneinsatz dank witterungsbeständiger Materialien
- Wahlweise vorkonfektioniert oder konfektionierbar

Kaufmännische Daten

Artikelnummer	1409213
Verpackungseinheit	10 Stück
Mindestbestellmenge	10 Stück
Verkaufsschlüssel	D1 - Steckverbinder
Produktschlüssel	ABLCAA
GTIN	4046356864329
Gewicht pro Stück (inklusive Verpackung)	76,58 g
Gewicht pro Stück (exklusive Verpackung)	69,771 g
Zolltarifnummer	85444290
Ursprungsland	PL

Technische Daten

Hinweise

Bestellhinweis:	Dieser Artikel ist auch mit anderen Leitungslängen erhältlich. Für Ihre Bedarfe kontaktieren Sie bitte Ihre lokale Phoenix Contact-Niederlassung.
Hinweis zur Anwendung	Montagehinweise bitte der Packungsbeilage entnehmen

Sicherheitshinweis

Sicherheitshinweis	• WARNUNG: Nehmen Sie nur einwandfreie Produkte in Betrieb. Die Produkte sind regelmäßig auf Beschädigungen zu überprüfen. Setzen Sie defekte Produkte sofort außer Betrieb. Tauschen Sie beschädigte Produkte aus. Eine Reparatur ist nicht möglich.
	• WARNUNG: Nur elektrotechnisch qualifiziertes Fachpersonal darf unter Berücksichtigung der nachfolgenden Sicherheitshinweise das Produkt installieren und betreiben. Das Fachpersonal muss mit den Grundlagen der Elektrotechnik vertraut sein. Es muss in der Lage sein, Gefahren zu erkennen und zu vermeiden. Das entsprechende Symbol auf der Verpackung weist darauf hin, dass für Installation und Betrieb elektrotechnisch fachkundiges Personal erforderlich ist.
	WARNUNG: Die Steckverbinder dürfen nicht unter Last gesteckt oder getrennt werden. Eine Nichtbeachtung sowie eine unsachgemäße Verwendung können Personen- und/oder Sachschäden zur Folge haben.
	• Konfektionierte Produkte dürfen nicht manipuliert oder unsachgemäß geöffnet werden.
	• Verwenden Sie nur Gegenstecker, die nach den in den technischen Daten angegebenen Normen spezifiziert sind (z. B. die im Zubehör des Produkts im Web unter phoenixcontact.com/products aufgeführten).
	• Bei direkter Verwendung des Produkts in Verbindung mit Fremdfabrikaten obliegt die Verantwortung dem Anwender.
	• Bei Betriebsspannungen > 50 VAC müssen elektrisch leitfähige Steckverbindergehäuse geerdet werden
	• Achten Sie darauf, dass die Schutz- oder Funktionserde fachgerecht angeschlossen ist.
	• Für die Zusammenfassung mehrerer Stromkreise in einem Kabel und / oder einem Steckverbinder gilt VDE 0100/1.97 § 411.1.3.2 und DIN EN 60 204/11.98 § 14.1.3
	• Beachten Sie die zugehörigen technischen Daten. Die Angaben finden Sie an diesen Stellen: o Auf dem Produkt o Auf dem Verpackungsetikett o In der mitgelieferten Dokumentation o Im Web unter phoenixcontact.com/products bei dem Produkt
	• Verwenden Sie nur das von Phoenix Contact empfohlene Werkzeug
	• Die Einbauanweisungen / Design In-Unterlagen im Downloadbereich im Web unter phoenixcontact.com/products bei dem Produkt sind zu beachten.
	• Verschließen Sie nicht gesteckte Steckverbinder mit einer

	Schutzkappe. Das passende Zubehör ist im Zubehörbereich des Artikels im Web unter phoenixcontact.com/products bei dem Produkt zu finden
	• Betreiben Sie den Steckverbinder nur im vollständig gesteckten Zustand.
	• Betreiben Sie den Steckverbinder nur im vollständig gesteckten und verriegelten Zustand.
	• Achten Sie darauf, dass beim Verlegen der Leitung die Zugbelastung auf den Steckverbindern nicht oberhalb der normativ festgelegten Grenzen liegt.
	• Beachten Sie den minimalen Biegeradius der Leitung. Verlegen Sie die Leitung ohne sie zu tordieren.
	• Der Steckverbinder erwärmt sich im Normalbetrieb. Abhängig von den Umgebungsbedingungen kann sich die Oberfläche des Steckverbinders weitergehend erwärmen. In dem Fall ist der Anwender für die Anbringung von Warnhinweisen (bsp. DIN EN ISO 13732-1:2008-12) verantwortlich.

Artikeleigenschaften

Produkttyp	Wanddurchführung
Produktfamilie	PRC 35
Polzahl	5
Steckgesicht	4+PE
Kodierung	AD

Isolationseigenschaften

Schutzklasse	II (doppelte oder verstärkte Isolierung)
Verschmutzungsgrad	2

Anschlussdaten

Leiteranschluss

Anzugsdrehmoment	2,5 Nm ±0,1 Nm (Anzugsdrehmoment Mutter)

Maße

Maßzeichnung	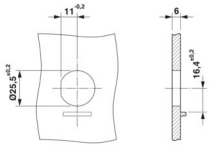
Breite	34,5 mm
Höhe	38,4 mm
Länge	179,5 mm
Bohrlochdurchmesser	25,5 mm
Schlüsselweite Überwurfmutter	32 mm

Elektrische Eigenschaften

Bemessungsspannung (III/2)	690 V

Nennspannung	690 V AC (III/2,00) gemäß IEC 61984
	500 V AC (III/2,00) gemäß IEC 61535 / 2 PfG 1915
	600 V AC / DC (III/2,00) gemäß UL 2238 / UL 2237
	500 V DC (III/2,00) gemäß IEC 61535
Bemessungsstoßspannung (III/2)	8 kV
Bemessungsstrom	35 A (bei 6 mm² Leiterquerschnitt gemäß IEC 61984)
	32 A (bei 6 mm² Leiterquerschnitt gemäß IEC 61535)
	21,4 A (bei 6 mm² Leiterquerschnitt und 85 °C gemäß 2 PfG 1915)
	28 A (bei AWG 10, gemäß UL 2237)

Mechanische Eigenschaften

Mechanische Daten

Steckzyklen	100
Steckkraft	40 N ±10 N

Materialangaben

Farbe (Gehäuse)	schwarz (RAL 9005)
Farbe des Gehäuseteils	schwarz
Material Gehäuse	PPE
Material Kontaktträger	PPE
Material Verschraubung	PPE
Material Kontakt	CuZn (Kontaktmaterial, Pb < 0.1)
Material Dichtung	EPDM
Brennbarkeitsklasse nach UL 94	V0
Isolierstoffgruppe	I / CTI 600
Material Kontaktoberfläche	Ag
Material O-Ring	Silikon

Steckverbinder

Auszugskraft	175 N ±50 N

Kabel / Leitung

Leitungslänge	150 mm
Einzelader, Material	PVC
Aderdurchmesser inklusive Isolierung	4,8 mm ±0,15 mm
Einzelader, Querschnitt	6 mm²
Einzelader, Farbe	blau, schwarz, grau, braun, grün/gelb
Leitungsquerschnitt	6 mm²
Halogenfreiheit	nein

Montage

Montageart	Hinterwandmontage
Gewindeart	M25 x 1,5 ()

Umwelt- und Lebensdauerbedingungen

Umgebungsbedingungen

Schutzart (gesteckt)	IP66/IP68 (2 m / 24 h) IP69K
Schutzart (ungesteckt)	IP65 (Längswasserdichtigkeit)
Schutzart	IP66/IP68 (2 m / 24 h) IP69K
Kategorie der Schlageinwirkung	IK08 (-25°C)
Umgebungstemperatur (Betrieb)	-40 °C ... 105 °C (In Abhängigkeit der Strombelastbarkeits-/Derating-Kurve)
Umgebungstemperatur (Lagerung/Transport)	-40 °C ... 70 °C
Umgebungstemperatur (Montage)	5 °C ... 85 °C

Normen und Bestimmungen

Normen/Bestimmungen	IEC 61984:2008
	EN 61984:2008
	DIN EN IEC 61535:2020
	IEC 61535:2019
	2 PfG 1915/03.2015
	UL 2237 Ed.1:2021-01-08
	CSA C22.2 No. 182.3-16 Ed.2:2019-01

Zeichnungen

Maßzeichnung

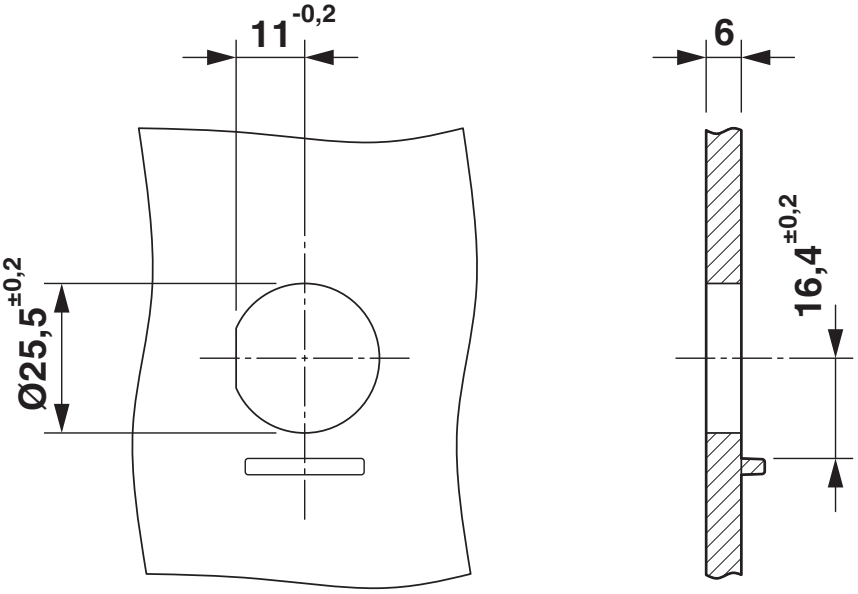

Gehäuseausschnitt

Maßzeichnung

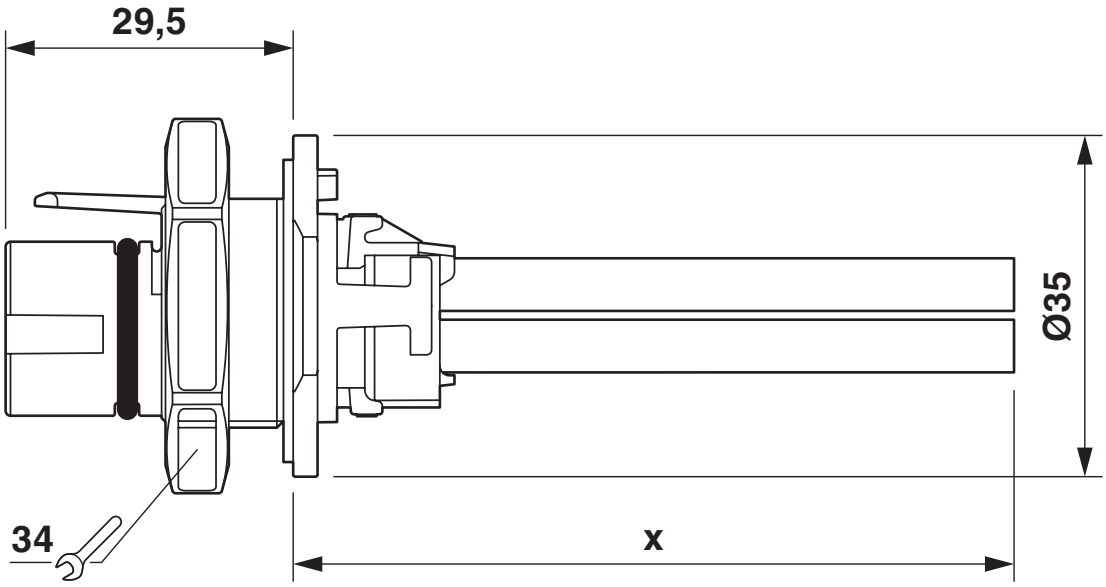

Maßzeichnung

Schemazeichnung

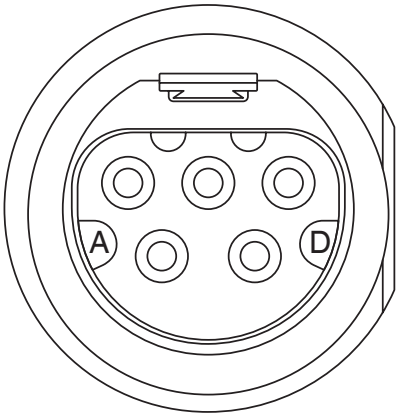

Polbild

Zulassungen

Zum Herunterladen von Zertifikaten besuchen Sie die Produktdetailseite: https://www.phoenixcontact.com/de/produkte/1409213

UL Listed
Zulassungs-ID: E221474-20150513

	Nennspannung U_N	Nennstrom I_N	Querschnitt AWG	Querschnitt mm^2
keine				
	600 V	30 A	-	14 - 10

cUL Listed
Zulassungs-ID: E221474-20150513

	Nennspannung U_N	Nennstrom I_N	Querschnitt AWG	Querschnitt mm^2
keine				
	600 V	30 A	14 - 10	-

TÜV Rheinland
Zulassungs-ID: R 60168292 0001

	Nennspannung U_N	Nennstrom I_N	Querschnitt AWG	Querschnitt mm^2
keine				
	690 V	35 A	-	-

TÜV Rheinland
Zulassungs-ID: R 60117908

	Nennspannung U_N	Nennstrom I_N	Querschnitt AWG	Querschnitt mm^2
keine				
	500 V	21,4 A	-	-

TÜV Rheinland
Zulassungs-ID: R 60168255 0001

	Nennspannung U_N	Nennstrom I_N	Querschnitt AWG	Querschnitt mm^2
keine				
	500 V	32 A	-	-

cUL Listed
Zulassungs-ID: E468743-20190809

	Nennspannung U_N	Nennstrom I_N	Querschnitt AWG	Querschnitt mm^2
keine				
	600 V	24 A	-	-

UL Listed
Zulassungs-ID: E468743-20190809

	Nennspannung U_N	Nennstrom I_N	Querschnitt AWG	Querschnitt mm^2
keine				
	600 V	30 A	-	-

DNV
Zulassungs-ID: TAE00002KM

Klassifikationen

ECLASS

ECLASS-13.0	27440602
ECLASS-15.0	27440602

ETIM

ETIM 9.0	EC002566

UNSPSC

UNSPSC 21.0	39121400

Environmental product compliance

EU RoHS

Erfüllt die Anforderungen nach RoHS-Richtlinie	Ja, Keine Ausnahmeregelungen

China RoHS

Environment friendly use period (EFUP)	EFUP-E
	Keine Gefahrstoffe über den Grenzwerten

EU REACH SVHC

Hinweis auf REACH-Kandidatenstoff (CAS-Nr.)	Triphenyl phosphate(CAS-Nr.: 115-86-6)
SCIP	f2a5bf4e-1b5d-4532-b361-5643fa9973ba

Phoenix Contact 2025 © - Alle Rechte vorbehalten
https://www.phoenixcontact.com

PHOENIX CONTACT Deutschland GmbH
Flachsmarktstraße 8
D-32825 Blomberg
+49 52 35/3-1 20 00
info@phoenixcontact.de