RS PRO M30 x 1,5 Induktivsensor - Zylinder, PNP-Schließer-Ausgang, 10-mm-Erkennung, IP67, M12 - 4 Terminal

RS Best.-Nr.: 701-8241

MERKMALE

- Induktive Sensoren bieten eine präzise Detektion
- Die Sensoren sind vollständig gekapselt
- Schutzart von 67 und besteht aus einem Nickel-Messing-Gehäuse
- Zusätzliche Merkmale sind ein Kurzschluss
- 2 m PVC Vorh - Kabelgebunden

Professionelle Produkte von RS bieten Ihnen hochwertige Teile in allen Produktkategorien. Unsere Produktpalette wurde von Ingenieuren getestet und bietet eine vergleichbare Qualität wie die führenden Marken, ohne einen Premium-Preis zu zahlen.

Produktbeschreibung

Wir stellen vor: Die Serie induktiver Näherungssensoren von RS PRO. Diese vielseitigen und hochwertigen Sensoren sind eine unverzichtbare Ergänzung für alle Umgebungen, in denen die Messung von Eigenschaften wie Druck, Dicke usw. für den Betrieb wie Produktionsanlagen und Industrieumgebungen unerlässlich ist. Mit dem RS PRO-Gütesiegel erhalten Sie garantiert ein Produkt mit Premium-Leistung ohne das Premium-Produktpreisschild.

Allgemeine

Erfassungs-/Erkennungsbereich	10mm
Ausgangstyp	PNP-Schließer
Anschluss-/Klemmentyp	Schraube/Löt/Leist
Kabellänge	71mm
Minimale Betriebstemperatur	-25°C
Maximale Betriebstemperatur	+75°C

Elektrische

Betriebsspannung	10V→30Vdc
Schaltstrom	200mA
Schaltfrequenz	500Hz
Spannungsabfall	≤ 2 V
Temperaturdrift/Hysterese	± 10 % / 5 % ... 15 %
Verdrahtungsverfahren	3-adrig
Maximale DC-Spannung des Kontakts	30V
Kurzschluss-Überlastschutz	Ja

Verpolschutz	Ja
Überlastschutz	Ja

Mechanische

Gehäuseausführung	Zylinder
Montageart	Bündige Montage
Gewindegröße	M30x1.5
Gehäusematerial	Vernickeltes Messing
Länge	71mm
Stoß- und Vibrationsfestigkeit	30 g, 11 ms/10 Hz... 55 Hz, 1 mm

Schutzkategorie

IP-Schutzart	IP67

Zulassungen

Konformität/Zertifizierung	CULus-gelistet, EN 60947-5-2, RoHS-konform, UL

Dimensional drawing (Dimensions in mm (inch)

IME30 Standard, connector, flush

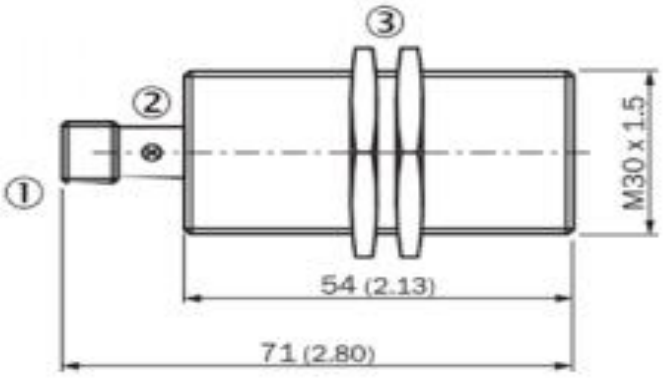

1. Connection
2. Indication LED
3. Fastening nuts (2x); width across 36, metal

Installation

Flush installation

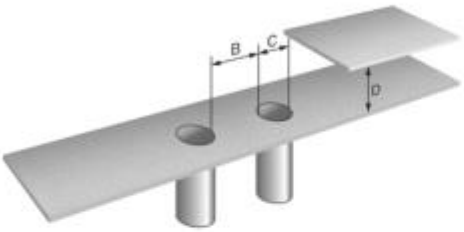

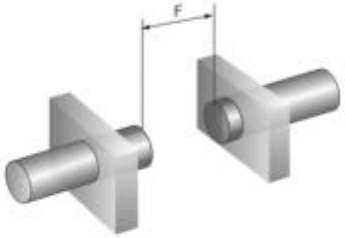

Connection diagram
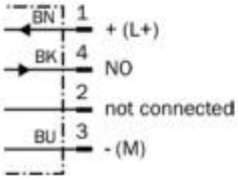
Cd-007