Ruota orientabile D100 doppio bloccaggio 140x110



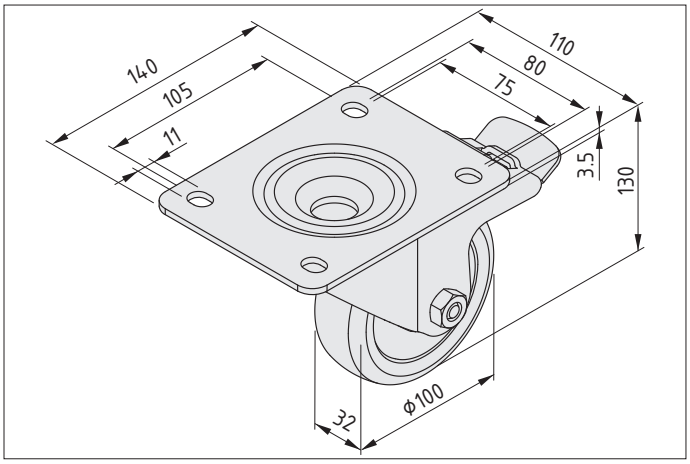

D30 REACH RoHS

Semplicità di montaggio: i modelli con piastra di avvitamento integrata si fissano al telaio con estrema semplicità.

Materiale incluso

Involucro, acciaio, zincato
Asse ruota con cuscinetti a sfere
Parafili
Corpo ruota PA
Gommatura TPU, 94 Sh A, grigia

Nota tecnica

0.0.667.18 Per ulteriori informazioni, cliccate qui!

Proprietà	
Codice articolo	0.0.667.18
Unita di consegna	1 pezzo
Peso	1,4 kg
Portata	200 kg/ruota

Accessori	
0.0.670.18	Set di fissaggio 8 per ruota orientabile/direzionale 140x110

item Industrietechnik GmbH
Friedenstrasse 107-109
42699 Solingen, Germania

+49 212 6580 0
info@item24.com
item24.com

Gestione della qualità
DIN EN ISO 9001:2015
Solingen, 15.01.2019