SIEMENS

数据页 **3RK1395-6LS41-3AD5**



SIRIUS 电机起动器 M200D 工艺模块 可逆启动器 机械开关 AC-3，5.5 kW / 400 V 1.5 A...12.00 A 电子过载保护 热敏电阻：THERMOCLICK / PTC 带制动器触点 180 V DC 4DI / 2DO Han Q4/2 - Han Q8/0 带手动现场操作 和钥匙开关 借助通信模块 3RK1305* 可用在 PROFIBUS 或 PROFINET

产品品牌名称	SIRIUS
产品名称	电机起动器
产品的规格	可逆式起动器
产品类型名称	M200D
产品功能	
● 现场操作	是
● 用于平行布线的控制电流接口	否
绝缘电压 测定值	500 V
污染程度	3
抗冲击电压能力 测定值	6 000 V
针对安全隔离的最大允许电压	
● 主电路和辅助电路之间	400 V
● 控制电路和辅助电路之间	24 V
防护等级 **IP**	IP65
耐冲击性	12g / 11ms
机械式使用寿命（转换周期） 主触点的 典型	10 000 000
分配方式	1
RoHS 指令（日期）	07/01/2006
SVHC substance name	Lead - 7439-92-1 Lead monoxide (lead oxide) - 1317-36-8
产品功能	
● 直接起动	否
● 可逆起动	是
产品组件 电机制动的输出	是
产品装备	
● 带有AC 230 V的制动控制	否
● 带有AC 400 V的制动控制	否
● 带有DC 24 V的制动控制	否
● 带有DC 180 V的制动控制	是
● 带有DC 500 V的制动控制	否
产品扩展 用于制动控制的刹车模块	否
产品功能 短路保护	是
短路保护规格	断路器
极限短路电流 (**Icu**) 分断能力	
● 400 V 时 测定值	50 000 A
● 500 V	50 000 A

保留变更权利
© Copyright Siemens

时 测定值	
EMC 干扰发射 符合 IEC 60947-1的	CISPR11，环境A(工业区域)
EMC 抗干扰稳定性 符合 IEC 60947-1的	适合锐度3, 环境A(工业领域)
电缆连接的干扰耦合	
● 来自脉冲 按照IEC 61000-4-4的	2kV电网电源连接 / 1kV控制极
● 来自线对地浪涌 符合 IEC 61000-4-5的	2 kV
● 来自导线-导线浪涌 符合 IEC 61000-4-5的	1 kV
安全	
引起危险的停机故障比例	
● 低需求率时 符合 SN 31920	50 %
● 需求率较高 符合 SN 31920	75 %
B10 值 需求率较高 符合 **SN 31920**	1 000 000
失效率 [**FIT**] 低需求率时 符合 **SN 31920**	100 FIT
IEC 61508	
T1 值 用于检测试验间隔时间或使用时间 符合 IEC 61508	20 a
电气安全	
防电击接触保护	防直接接触保护
主电路	
极数 用于主电路	3
开关触点规格	电机的
可设置的电流动作值 电流控制的过载脱扣的	1.5 ... 12 A
电机保护的结构形式	电机全保护
工作电压 测定值	200 ... 440 V
工作电流	
● AC 时 400 V 时 测定值	12 A
● AC-3 时 400 V 时 测定值	12 A
额定功率	
● AC-3 时	
— 400 V 时 测定值	5.5 kW
— 500 V 时 测定值	5 500 W
● AC-3e 时	
— 400 V 时 测定值	6 kW
— 500 V 时 测定值	5.5 kW
产品功能	
● 可参数化的数字输入端	是
● 可参数化的数字的输出端	是
数字输入端数量	4
插座数目	
● 用于数码的输出端信号	2
● 用于数码的输入端信号	4
数字输出端数量	2
供电电压	
电压类型 电源电压	DC
控制电路/控制	
电压类型 控制馈电电压的	DC
控制馈电电压 1 **DC** 时	
● 测定值	20.4 ... 28.8 V
●	20.4 ... 28.8 V
控制电流 **DC** 时	
● 待机模式时	100 mA
● 运行期间	0.6 A
损耗功率 [**W**] 辅助和控制电路中	
● 开关状态处于关时 有旁路	1.9584 W

保留变更权利
© Copyright Siemens

● 开关状态处于开时 有旁路	5.04 W
响应时间	
接通延迟时间	85 ms
断开延迟时间	65 ms
装入位置	垂直的，水平的，躺倒的
装入位置 建议	水平的
紧固类型	螺栓固定
高度	215 mm
宽度	294 mm
深度	148 mm
环境条件	
安装高度 高度超出水平面以上 最大值	2 000 m
环境温度	
● 运行期间	-25 ... +55 °C
● 存放期间	-40 ... +70 °C
● 运输期间	-40 ... +70 °C
相对空气湿度 运行期间	10 ... 95 %
协议 支持	
● PROFIBUS DP 协议	否
● PROFINET 协议	否
接口规格	
● AS-I 协议	否
● PROFINET 协议	否
● PROFIBUS DP 协议	否
产品功能 数据总线通讯	是
协议 支持 AS-I 协议	否
产品功能 带有IO-Link的控制电流接口	否
电气连接规格	
● 用于主电路	插头按照标准 ISO 23570, HAN Q4/2
● 用于辅助和控制电路	插头
电气连接规格	
● 1 用于数码的输入端信号	M12插座
● 1 用于数码的输出端信号	M12插座
● 2 用于数码的输入端信号	M12插座
● 3 用于数码的输入端信号	M12插座
● 4 用于数码的输入端信号	M12插座
全负载电流 (FLA) 对于三相交流电机 480 V 时 测定值	11 A
输出的机械功率 [**hp**]	
● 对于三相交流电机	
— 220/230 V 时 测定值	3 hp
— 460/480 V 时 测定值	7.5 hp
— 575/600 V 时 测定值	10 hp
工作电压 AC 时 60 Hz 时 符合 CSA 和 UL 测定值	600 V
认可 证书	
General Product Approval	

Confirmation

EMV	Test Certificates	other	Dangerous Good	Environment	Industrial Communication

保留变更权利
© Copyright Siemens

RCM

Type Test Certific-ates/Test Report | Confirmation | Transport Information | Environmental Con-firmations

Profibus

更多信息

包装信息
https://support.industry.siemens.com/cs/cn/zh/view/109813875

Information- and Downloadcenter (产品目录，产品介绍册，...)
https://www.siemens.com/ic10

Industry Mall (网上订购系统)
https://mall.industry.siemens.com/mall/zh/zh/Catalog/product?mlfb=3RK1395-6LS41-3AD5

Cax 在线发生器
http://support.automation.siemens.com/WW/CAXorder/default.aspx?lang=en&mlfb=3RK1395-6LS41-3AD5

Service&Support (用户手册，操作说明书，认证证书，特性曲线，常见问题,...)
https://support.industry.siemens.com/cs/ww/zh/ps/3RK1395-6LS41-3AD5

图片数据库 (产品照片, 2**D**比例图, 3**D**模型, 设备电路图, **EPLAN Makros, ...)**
http://www.automation.siemens.com/bilddb/cax_de.aspx?mlfb=3RK1395-6LS41-3AD5&lang=en

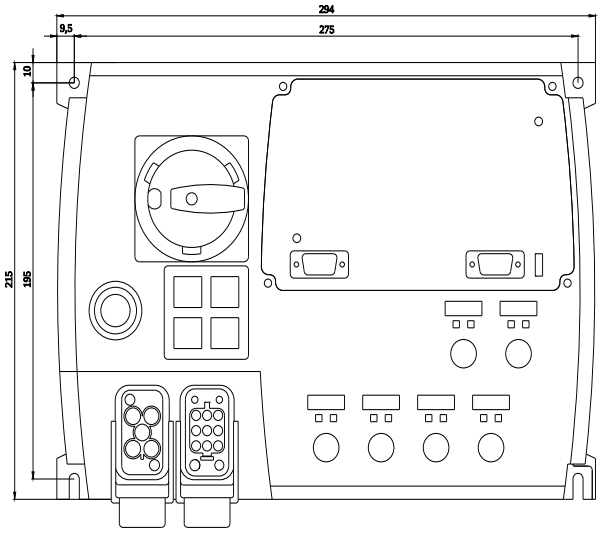

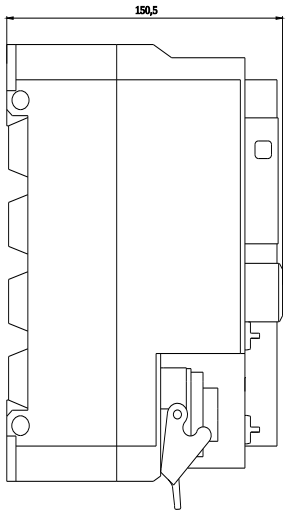

保留变更权利
© Copyright Siemens

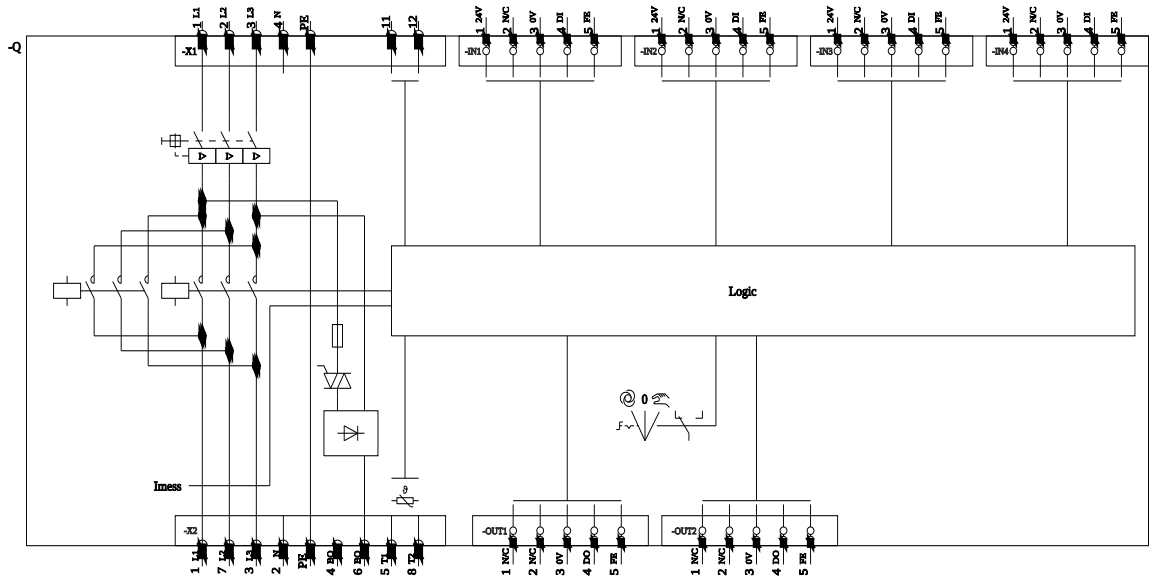

上一次修改：

2024/3/11

保留变更权利
© Copyright Siemens