RS Pro RS-8806S Infrarot-Thermometer, max. Temperatur +60 °C, ±0,3 °C, ±0,3 °C, Celsius, Fahrenheit

RS Best.-Nr. 201-0

MERKMALE

- Präzise kontaktlose Messungen
- Vom Benutzer auswählbare °C oder °F
- Alarmwert einstellen
- Automatische Datenrückstellung
- Wählbarer Körper- und Oberflächentemperaturbereich
- Speicherung der letzten 32 Messungen

Professionelle Produkte von RS bieten Ihnen hochwertige Teile in allen Produktkategorien. Unsere Produktpalette wurde von Ingenieuren getestet und bietet eine vergleichbare Qualität wie die führenden Marken, ohne einen Premium-Preis zu zahlen.

Produktbeschreibung

Das medizinische Infrarot-(IR-)Thermometer von RS PRO ist ein tragbares Gerät entwickelt, das die Körpertemperatur mit einer kontaktlosen Messmethode bestimmen kann. Mit der Oberflächentemperaturfunktion kann dieses Gerät zusätzlich die Oberflächentemperatur von Objekten messen. Durch die nicht-invasive und kontaktlose Methode der Temperaturmessung ist kein physischer Kontakt zu der Person oder Oberfläche notwendig, um einen Messwert zu erhalten. Dadurch ist es ideal für den Einsatz in Krankenhäusern, anderen medizinischen Umgebungen und mehr. Dieser IR-Laser-Temperaturdetektor bietet eine schnelle Abtastung mit hoher Genauigkeit und ist damit ein unglaublich nützliches und vielseitiges Werkzeug für eine Vielzahl von Anwendungen.

Allgemeine

Modellnummer	RS-8806S
Temperaturbereich	30 °C bis 60 °C.
Beste Genauigkeit	±0,3 °C / 0,5 °F @ 32 °C bis 35,9 °C.
	±0,2 °C / 0,4 °F @ 36 °C bis 39 °C
	±0,3 °C / 0,5 °F @ 39 °C bis 42,5 °C
Anzeigetyp	LCD-Hinterleuchtung
Verhältnis Abstand zu Punkt	06:01 / 08:01
Ansprechzeit	1 Sekunde
Emissionsfaktor	Fest bei 0,99
Anzeigeauflösung	0,1 °C (0,1 °F)
Temperaturmesswert halten	7 Sekunden
Temperaturskala	Beide - Celsius/Fahrenheit
Batteriestatusanzeige	Ja
Bereichsüberschreitungsanzeige	Ja
Automatische Abschaltung	Ja
Anwendungen	HLK / Medizinische und medizinische Umgebung / Umweltprüfung / Wissenschaft und Bildung

Elektrische

Batterie im Lieferumfang enthalten	Ja
Batterietyp	AAA

Mechanische

Abmessungen	128 mm x 74 mm x 36 mm
Länge	128mm
Breite	74mm
Höhe	36mm
Gewicht	125.4g

Spezifikationen zur

Betriebstemperatur	10 °C bis 40 °C.
Lagertemperatur	0 °C bis 50 °C.
Luftfeuchtigkeit bei Betrieb	0 % bis 85 % relative Luftfeuchtigkeit

Zulassungen

Konformität/Zertifizierung	En 61340
Meldungen	RoHS-Konformitätszertifikat

4. Configuration

1 - Capteur infrarouge.
2 - Affichage LCD.
3 - Sélection du mode. (Corps / Surface)
4 - Bouton Bas.
5 - Bouton Haut.
6 - Bouton Mode.
7 - Déclencheur de mesure.
8 - Capot des piles.

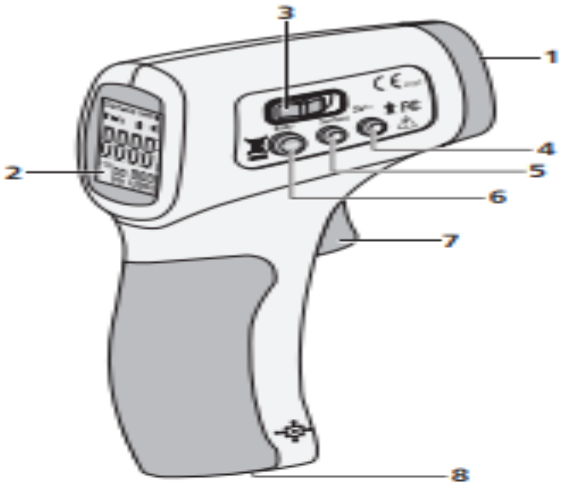

5. Indicateur

1 - Symbole mode SURFACE.
2 - Symbole mode CORPS.
3 - Lecture numérique.
4 - Symbole «batterie».
5 - Numéro de mesure.
6 - Enregistre la mesure affichée.
7 - Échelle de température °C (Celsius) / °F (Fahrenheit).
8 - Son activé