Fiche technique du produit

Spécifications



Odace Architecte - plaque de finition latérale - Noir émaillé

S935800

Statut commercial: Commercialisé

Principales

Gamme	Odace
Type de produit ou équipement	Combinaison de plaque
Design	Odace Architecte
Sens de montage	Horizontal/vertical
Entraxe	71 mm
Nuance de la couleur	Noir émaillé (RAL 9005)
Type d'emballage	Emballage carton
Conditions d'utilisation	Latéral
Type de cadre	Simple
Nombre de postes	1 poste

Complémentaires

Montage de l'appareil	Affleurant
Mode de fixation	Clipsable
Finition de la surface	Brillant
Traitement de surface	Peint
Matière	Zamak
Hauteur	100 mm
Largeur	79,25 mm
Profondeur	11 mm
Poids Net	0,105 kg
Tenue aux chocs IK	IK04
Degré de protection IP	IP21 D
Résistance aux agents chimiques	Résistant à l'acide lactique Résistant à l'ammonium quaternaire dilué Résistant au javellisant dilué Résistant à l'ammoniaque dilué Résistant à l'eau savonneuse Résistant au lave vitre Résistante au peroxyde d'hydrogène 10 volumes Résistant à l'hexane
Position de montage	Latéral

Environnement

Température ambiante pour le stockage	-5…50 °C

Clause de non responsabilité : Cette documentation n'est pas destinée à remplacer ni ne peut servir à déterminer l'adéquation ou la fiabilité de ces produits dans le cadre d'une application spécifique

Certifications du produit	NF
Température de l'air ambiant en fonctionnement	5…45 °C
Normes	NF C 61-314 EN 60669-1
Caractéristique d'environnement	Décolorant Savon liquide Liquide de nettoyage pour vitres Alcool Acétone Huile Résistant aux UV Pétrole

Emballage

Type d'emballage 1	PCE
Nombre d'unité par paquet	1
Hauteur de l'emballage 1	1,500 cm
Largeur de l'emballage 1	9,000 cm
Longueur de l'emballage 1	11,500 cm
Poids de l'emballage (Kg)	112,000 g
Type d'emballage 2	BB1
Nb produits dans l'emballage 2	10
Hauteur de l'emballage 2	12,000 cm
Largeur de l'emballage 2	9,500 cm
Longueur de l'emballage 2	16,000 cm
Poids de l'emballage 2	1,163 kg
Type d'emballage 3	S02
Nb produits dans l'emballage 3	60
Hauteur de l'emballage 3	15,000 cm
Largeur de l'emballage 3	30,000 cm
Longueur de l'emballage 3	40,000 cm
Poids de l'emballage 3	7,274 kg

Garantie contractuelle

Garantie (en mois)	18

Environmental Data

Schneider Electric vise à atteindre le statut de Net Zero d'ici 2050 grâce à des partenariats avec la chaîne logistique, des matériaux à faible impact et une circularité via notre campagne en cours "Use Better, Use Longer, Use Again" pour prolonger la durée de vie des produits et leur recyclabilité.

Environmental Data expliquées >

Empreinte environnementale

Empreinte carbone du cycle de vie total	1
Profil environnemental	Profil environnemental du Produit

Use Better

Matières et Substances

Pourcentage moyen de contenu en plastique recyclé	100 %
Emballage avec carton recyclé	Non
Emballage sans plastique	Non
Directive RoHS UE	Conformité pro-active (Produit en dehors du scope légal RoHS UE)
Régulation REACh	Déclaration REACh

Use Again

Réemballer et réusiner

Profil de circularité	Pas d'opérations particulières de recyclage requises
Reprise	Non

Technical Illustration

Dimensions

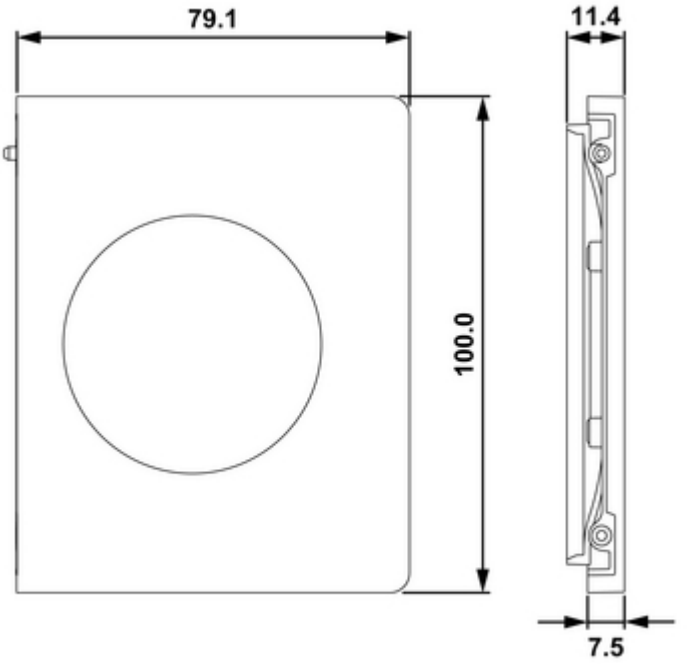

(mm)

Offer Marketing Illustration

Product benefits / Features



Image of product / Alternate images

Alternative





Fiche technique du produit

S935800





Fiche technique du produit

S935800





Fiche technique du produit

S935800



Fiche technique du produit

S935800

Image of product in real life situation

