HC-A-PES - Schraube

1584868

https://www.phoenixcontact.com/de/produkte/1584868

Bitte beachten Sie, dass die in diesem PDF-Dokument angezeigten Daten aus unserem Online-Katalog generiert wurden. Bitte finden Sie die vollständigen Daten in der Benutzer-Dokumentation. Es gelten unsere Allgemeinen Nutzungsbedingungen für Downloads.



PE-Schraube für Kontakteinsätze der Serie A

Kaufmännische Daten

Artikelnummer	1584868
Verpackungseinheit	10 Stück
Mindestbestellmenge	10 Stück
Verkaufsschlüssel	D1 - Steckverbinder
Produktschlüssel	AF7ABZ
GTIN	4046356155021
Gewicht pro Stück (inklusive Verpackung)	1,272 g
Gewicht pro Stück (exklusive Verpackung)	1,2 g
Zolltarifnummer	73181552
Ursprungsland	CN

Technische Daten

Hinweise

Allgemein	PE-Schraube, für Kontakteinsätze HC-A 10, HC-A 16, HC-D 15, HC-D 25

Artikeleigenschaften

Produkttyp	Montagematerial
Bauform	PE-Schraube

Anschlussdaten

Schraubengewinde	M3,5

Materialangaben

Material	Stahl, verzinkt

Zeichnungen

Maßzeichnung

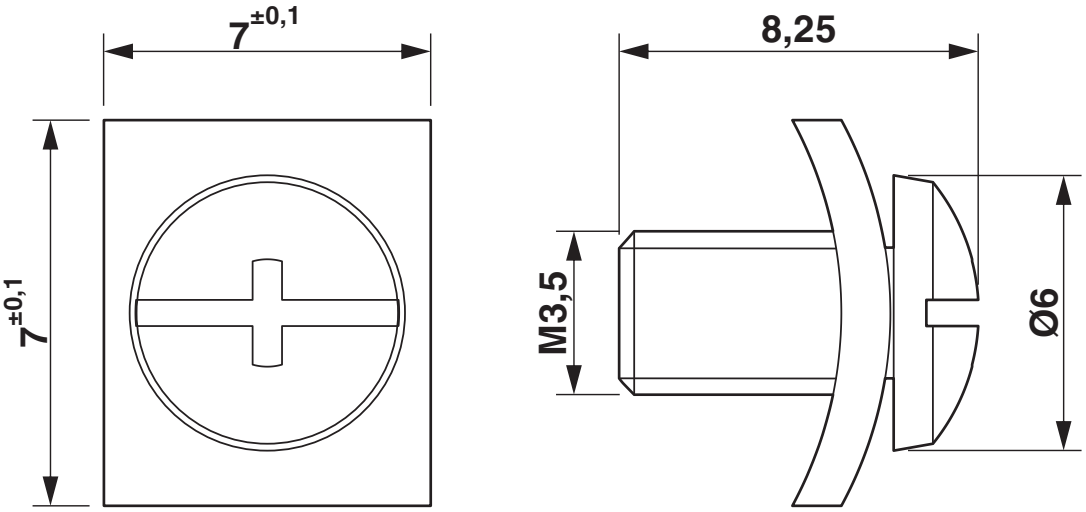

Maßzeichnung

Klassifikationen

ECLASS

ECLASS-13.0	27144492
ECLASS-15.0	27144492

ETIM

ETIM 9.0	EC002609

UNSPSC

UNSPSC 21.0	31161500

Environmental product compliance

EU RoHS

Erfüllt die Anforderungen nach RoHS-Richtlinie	Ja, Keine Ausnahmeregelungen

China RoHS

Environment friendly use period (EFUP)	EFUP-E
	Keine Gefahrstoffe über den Grenzwerten

EU REACH SVHC

Hinweis auf REACH-Kandidatenstoff (CAS-Nr.)	Kein Stoff mit einem Massenanteil von mehr als 0,1 %

Phoenix Contact 2025 © - Alle Rechte vorbehalten
https://www.phoenixcontact.com

PHOENIX CONTACT Deutschland GmbH
Flachsmarktstraße 8
D-32825 Blomberg
+49 52 35/3-1 20 00
info@phoenixcontact.de