DETALLES DEL PRODUCTO
ARTÍCULO: 19884FR

RUEDA A 125X30/40 COJINETE A RODILLOS SOPRTE GIRATORIO P60/50 + FRENO



Serie de ruedas A

Ruedas con cubo en poliamida 6 con revestimiento en poliuretano colado 95 Sh.A.
Organo de rodamiento: cojinete a rodillos.

Serie soporte P60

Soportes pesados serie P60 doble giro de bolas en pistas de rodadura en acero templado y protección 'water resistant'.
Freno anterior con doble acción, stop total.

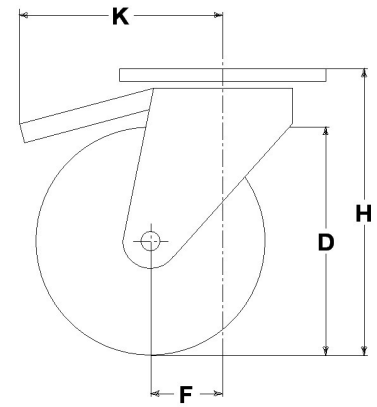

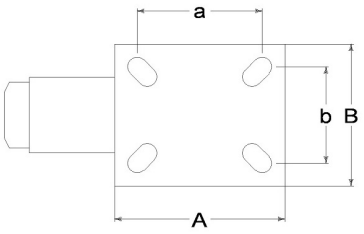

Datos técnicos

Diámetro de la rueda	D	125 mm
Ancho de bandaje	E	30,0 mm
Diámetro del agujero	d	15 mm
Peso del artículo		1,950 kg
Largo del cubo	L	40 mm
Altura total	H	162 mm
Dimensiones exteriores de la platina	AxB	135x110 mm
Distancia entres centros	axb	96x56 mm
Distancia entres centros	axb	105x75 mm
Distancia entres centros	axb	105x80 mm
Diametro perno de fijacíon	g	M10
Desplazamiento	F	42 mm
Ancho de la horquilla	U	50 mm
Carga		250 kg

Artículos relacionados

Reemplazo de rueda: 4512
Versión básica: 19884
Versión con proteccion de pié: 19884PP
Versión con freno anterior y proteccion de pié: 19884FRPP

CONSIDERACIONES GENERALES / RECOMENDACIONES Y ADVERTENCIAS

Los textos citados y el catálogo completo son disponibles en la versión mas actualizada en nuestro sito www.lagspa.it. Las dimensiones, las descripciones, las características y las ilustraciones tienen un valor genérico y están sujetas a variación sin obligación de aviso previo. Los productos ilustrados no implican necesariamente su disponibilidad en almacén ni nuestra obligación de suministro. Las pruebas efectuadas en la fábrica se refieren a productos originales con accesorios originales: la sustitución de uno de los componentes con otros de diferente origen podría no garantizar los mismos resultados y provoca la caducidad inmediata y automática de toda garantía. **Para usos especiales se aconseja solicitar informaciones a nuestro Servicio Técnico (sales@lagspa.it).**