EVM087

Câble avec prise mâle

ASTAH040VAS0002H04

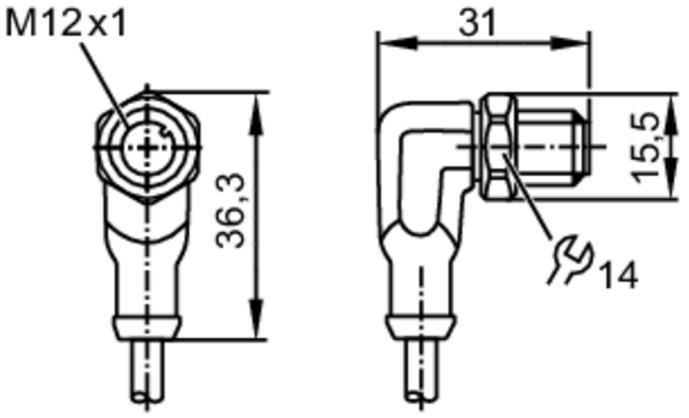

Application		
Caractéristique spécifique		Sans silicone; Sans halogène; contacts dorés; Aptitude pour des câbles en mouvement
Application		applications dans un environnement très difficile; pour les applications mobiles
Sans silicone		oui
Données électriques		
Tension d'alimentation	[V]	< 250 AC / < 300 DC
Classe de protection		II
Courant de sortie total	[A]	4
Conditions d'utilisation		
Température ambiante	[°C]	-40...90
Température ambiante en mouvement	[°C]	-25...90
Température de stockage	[°C]	-25...55
Humidité de stockage	[%]	10...100
Autres conditions climatiques pour le stockage selon la classe indiquée		1K22/ DIN 60721-3-1
Indice de protection		IP 65; IP 67; IP 68; IP 69K

Tests / homologations		
Tenue aux vibrations	EN 60068-2-6 Fc	20 g (10...3000 Hz) / -20 °C / 50 °C
		50 cycles de fréquence, 1 octave / minute, en 3 axes
Tenue aux chocs	EN 60068-2-27 Ea	100 g 11 ms demi-sinusoïdal; 6 chocs dans chaque direction des 3 axes des coordonnées / -40 °C / 85 °C

EVM087

Câble avec prise mâle

ASTAH040VAS0002H04

Tenue aux chocs permanents	EN 60068-2-29 Eb	40 g 6 ms ; 4000 chocs dans chaque direction des 3 axes des coordonnées / -20 °C / 50 °C
Changements rapides de température	EN 60068-2-14 Na	TA = -40°C; TB = 85°C; t1 = 30 min; t2 = < 10 s 50 cycles
Essai au brouillard salin	EN 60068-2-52 Kb	Niveau de sévérité 5 (4 cycles de test)

Données mécaniques

Poids [g]	85,4	
Matière du corps	TPU	
Matière écrou moleté	inox (1.4404 / 316L)	
Aptitude pour des câbles en mouvement	oui	
Aptitude pour des câbles en mouvement	rayon de courbure en cas de pose flexible	min. 10 x diamètre du câble
	vitesse de passage	max. 3,3 m/s pour une longueur de passage horizontale et une accélération max. de 5 m/s²
	cycles de courbure	> 5 Mio.
	sollicitation de torsion	± 180 °/m

Remarques

Unité d'emballage	1 pièces

Raccordement électrique

Câble: 2 m, PUR, Sans halogène, noir, Ø 4,9 mm; 4 x 0,34 mm² (42 x Ø 0,1 mm)

Raccordement électrique - connecteur

Connecteur: 1 x M12, coudé; codage: A; Corps: TPU, orange; Verrouillage: inox (1.4404 / 316L); Contacts: doré; Couple de serrage: 0,6...1,5 Nm



EVM087

Câble avec prise mâle

ASTAH040VAS0002H04

Raccordement

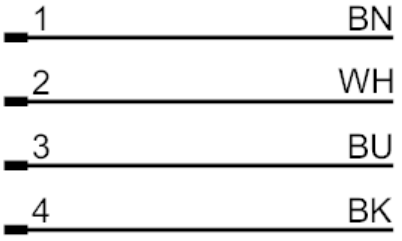

	Couleurs des fils conducteurs :
BK =	noir
BN =	brun
BU =	bleu
WH =	blanc

Diagrammes et courbes

Courbe caractéristique du déclassement

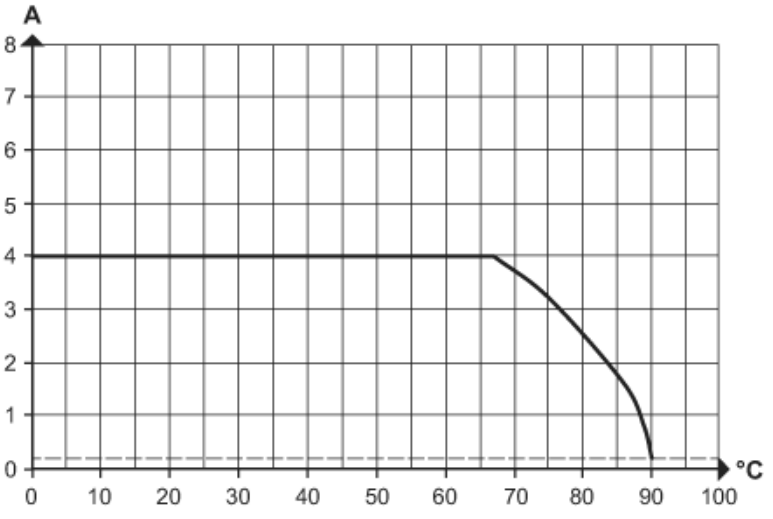

déclassement Imax * 0,8 (DIN EN 60512-5-2)

X Température ambiante [°C]

Y Courant [A]