MCC 1/12-STZF-3,81 - PCB 插拔式连接器

1852464

https://www.phoenixcontact.com/cn/products/1852464

请注意，本PDF文档中所示数据均生成自在线目录。完整数据请见用户文档。我们的一般下载使用条款已生效。

PCB插拔式连接器， 额定横截面: 1 mm^2， 颜色: 绿色， 额定电流: 8 A， 额定电压(III/2): 160 V， 触点类型: 孔式插头， 电位数: 12， 行数: 1， 位数: 12， 连接量: 12， 产品系列: MCC 1/..-STZF， 针距: 3.81 mm， 接线方式: 压接， 导线／PCB连接方向: 0 °， 插拔系统: COMBICON MC 1,5， 互锁: 螺钉锁紧， 安装方式: 螺钉法兰， 包装类型: 纸箱包装， 对应压接点的电流[A]和接线容量[mm^2]数据：5A/MCC-MT 0.2-0.35 (1859988)；8A/MCC-MT 0.5-1.0 (1859991)

优势

- 可经济地连接大量预装配导线
- 螺栓法兰保证高度的机械稳定性
- 拔出辅助工具可方便操作，并可以降低触点处的张力

商业数据

订货号	1852464
包装单位	50 pc
最小订货量	50 pc
注意	定制（不可退回）
销售关键代码	AABCAB
产品关键代码	AABCAB
目录页面	页码207 (C-1-2013)
GTIN	4017918143978
单件重量（含包装）	4.312 g
单件重量（不含包装）	3.821 g
原产地	PL

技术数据

产品属性

产品类型	PCB插拔式连接器
产品系列	MCC 1/..-STZF
产品线	COMBICON Connectors S
类型	标准
位数	12
针距	3.81 mm
连接量	12
行数	1
电位数目	12
安装法兰	螺钉法兰

电气特性

特性

额定电流I_N	8 A
额定电压 U_N	160 V
额定电压(III/3)	160 V
额定电涌电压(III/3)	2.5 kV
额定电压(III/2)	160 V
额定电涌电压(III/2)	2.5 kV
额定电压 (II/2)	320 V
额定电涌电压(II/2)	2.5 kV

连接数据

连接技术

类型	标准
连接器系统	COMBICON MC 1,5
额定横截面	1 mm²
触点类型	孔式插头

互锁

锁定类型	螺钉锁紧
安装法兰	螺钉法兰

导线连接

连接方式	压接
导线／PCB连接方向	0 °
柔性导线横截面	0.2 mm² ... 1 mm²
可连接导向横截面 AWG	24 ... 18

材料规格

材料数据 - 联系方法

触点区域金属表面（顶层）	锡 (Sn)

材料数据 - 壳体

颜色 (外壳)	绿色 (6021)
绝缘材料	PA
绝缘材料组	I
CTI符合IEC 60112	600
阻燃等级，符合UL 94	V0
符合EN 60695-2-12标准的灼热丝可燃性指数GWFI	850
符合EN 60695-2-13标准的灼热丝起燃性温度GWIT	775
符合EN 60695-10-2标准的球压试验温度	125 °C

尺寸

尺寸图	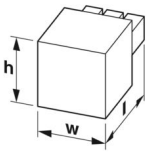
针距	3.81 mm
宽度 [w]	56.11 mm
高度[h]	8.7 mm
长度[l]	23.1 mm

环境和真实条件

环境条件

环境温度（运行）	-40 °C ... 100 °C (取决于衰减曲线)
环境温度（存放/运输）	-40 °C ... 70 °C
相对湿度（存放/运输）	30 % ... 70 %
环境温度（组装）	-5 °C ... 100 °C

电气测试

电气间隙和爬电距离 |

规格	IEC 60664-1:2007-04
绝缘材料组	I
比较跟踪指标（IEC 60112）	CTI 600
额定绝缘电压 (III/3)	160 V
额定电涌电压 (III/3)	2.5 kV
最小电气间隙值 – 不均匀电场 (III/3)	1.5 mm
最小爬电距离(III/3)	2 mm
额定绝缘电压 (III/2)	160 V
额定电涌电压(III/2)	2.5 kV

最小电气间隙值 – 不均匀电场 (III/2)	1.5 mm
最小爬电距离(II/2)	1.5 mm
额定绝缘电压 (II/2)	320 V
额定过电压 (II/2)	2.5 kV
最小电气间隙值 – 不均匀电场 (II/2)	1.5 mm
最小爬电距离(II/2)	1.6 mm

包装规格

包装类型	纸箱包装

图纸

尺寸图

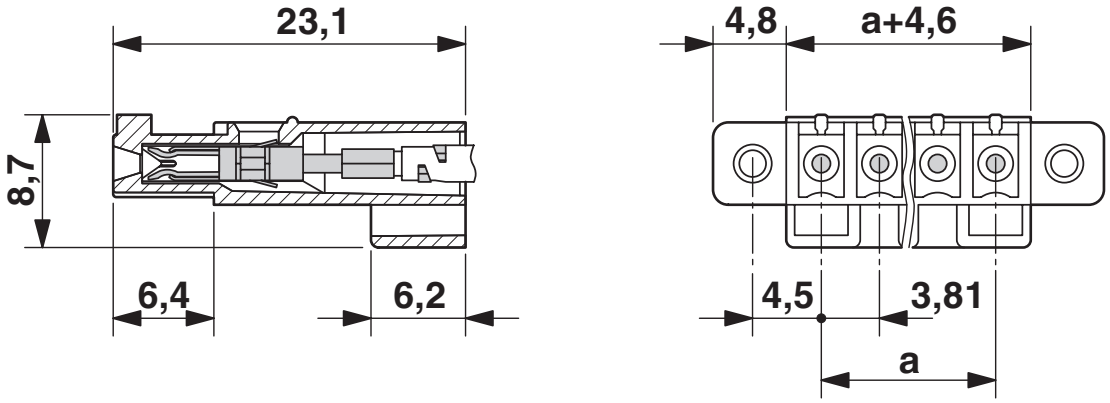

图表

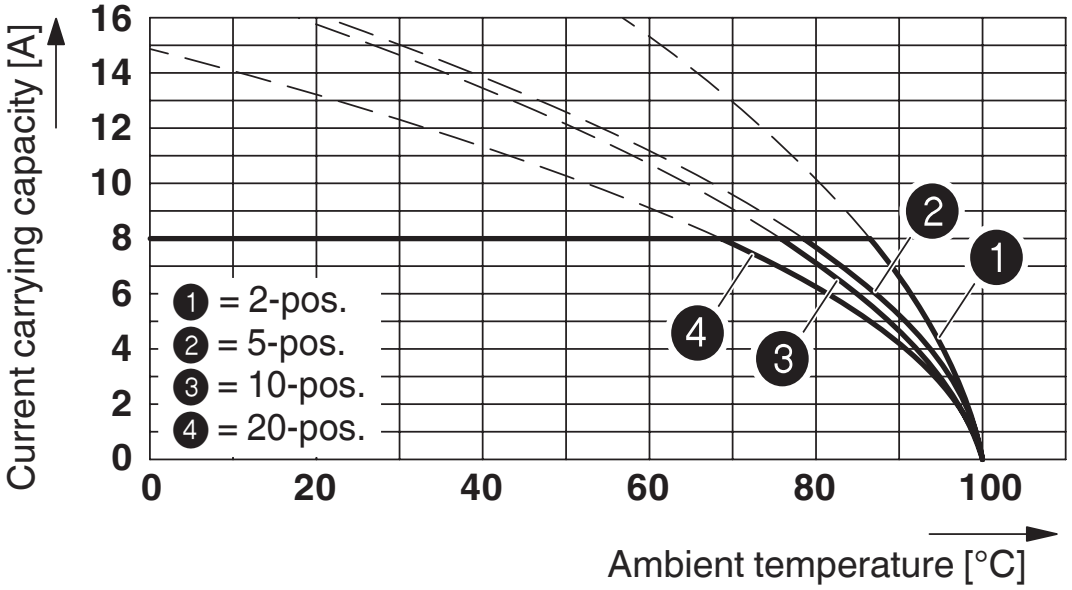

型号： MCC 1/...-ST-3,81，与MC 1,5/...-G-3,81配套；连接： MCC-MT 0,5 - 1,0

认证

To download certificates, visit the product detail page: https://www.phoenixcontact.com/cn/products/1852464

cULus认证
认证ID: E60425-20110128

	额定电压U_N	额定电流I_N	接线容量AWG	接线容量mm^2
使用组 B				
	300 V	5 A	24 - 22	-
使用组 D				
	300 V	5 A	24 - 22	-

分类

ECLASS

ECLASS-11.0	27460202
ECLASS-12.0	27460202
ECLASS-13.0	27460202

ETIM

ETIM 9.0	EC002638

UNSPSC

UNSPSC 21.0	39121400

产品环境合规性

EU RoHS

符合《欧盟RoHS物质指令要求》	是, 无豁免

China RoHS

Environment friendly use period (EFUP)	EFUP-E
	没有超过限值的危险物质

EU REACH SVHC

《REACH候选物质注释》（CAS编号）	相关物质重量百分比不超过0.1%

EF3.0 气候变化

CO2e 千克	0.036千克二氧化碳当量

Phoenix Contact 2025 Â© - 保留所有权利
https://www.phoenixcontact.com

菲尼克斯（中国）投资有限公司总部
南京市江宁经济开发区菲尼克斯路36号
（江宁236信箱）邮编： 211100
025-52121888
phoenix@phoenixcontact.com.cn