OGH306

Détecteur réflexion directe avec suppression de l'arrière-plan

OGH-HPKG/6M

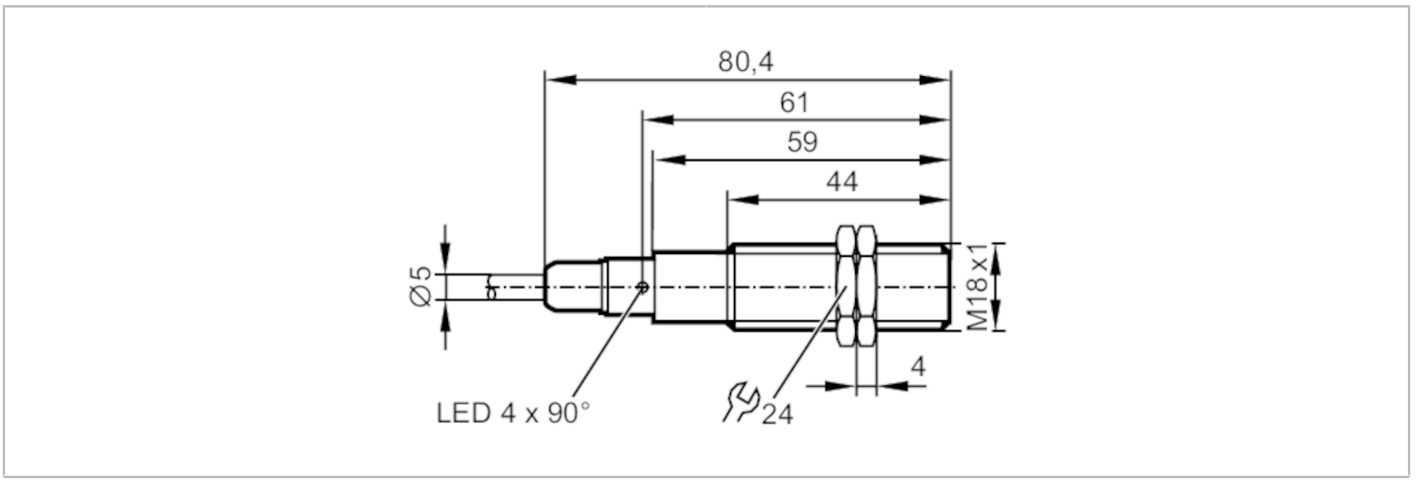

Caractéristiques du produit		
Type de lumière		lumière rouge
Boîtier		boîtier fileté
Application		
Caractéristique spécifique		Suppression de l'arrière-plan
Principe de fonctionnement		Système réflexion directe
Données électriques		
Tension d'alimentation	[V]	10...36 DC
Consommation	[mA]	25
Classe de protection		II
Protection inversion de polarité		oui
Type de lumière		lumière rouge
Sorties		
Technologie		PNP
Fonction de sortie		éclairement
Chute de tension max. sortie de commutation DC	[V]	2,5
Courant de sortie (au maintien) de la sortie de commutation DC	[mA]	150; (200 (...60 °C))
Fréquence de commutation DC	[Hz]	1000
Protection courts-circuits		oui
Version protection courts-circuits		pulsé
Protection surcharges		oui
Zone de détection		
Portée	[mm]	< 100; (papier blanc 200 x 200 mm rémission 90 %)
Portée objet blanc (rémission 90#%)	[mm]	< 100

OGH306

Détecteur réflexion directe avec suppression de l'arrière-plan

OGH-HPKG/6M

Portée objet gris (rémission 18#%)	[mm]	< 100	
Portée objet noir (rémission 6#%)	[mm]	< 100	
Portée réglable		non	
Diamètre max. du spot lumineux	[mm]	9	
Dimensions du spot lumineux valables pour		Portée	
Suppression de l'arrière-plan		oui	
Conditions d'utilisation			
Température ambiante	[°C]	-25...80	
Indice de protection		IP 65; IP 67; IP 68; IP 69K	
Tests / homologations			
CEM		EN 60947-5-2	
MTTF	[Années]	372	
Données mécaniques			
Poids	[g]	267,5	
Boîtier		boîtier fileté	
Dimensions	[mm]	M18 x 1 / L = 80,4	
Désignation du filetage		M18 x 1	
Matières		boîtier: inox (1.4404 / 316L); Joint d'étanchéité: EPDM	
Matière lentille		PMMA	
Afficheurs / éléments de service			
Indication		état de commutation	1 x LED, jaune
Accessoires			
Fourniture		écrous de fixation: 2	
Remarques			
Remarques		Tension d'alimentation "supply class 2" selon cULus	
Unité d'emballage		1 pièces	

OGH306

Détecteur réflexion directe avec suppression de l'arrière-plan

OGH-HPKG/6M

Raccordement électrique

Câble: 6 m, PVC; 3 x 0,34 mm²

Raccordement

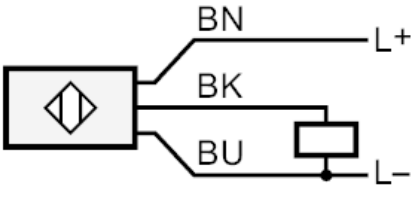

	Couleurs des fils conducteurs :
BK =	noir
BN =	brun
BU =	bleu