TA1602

Transmetteur de température

TA-015C2EM81-A-ZVG/US

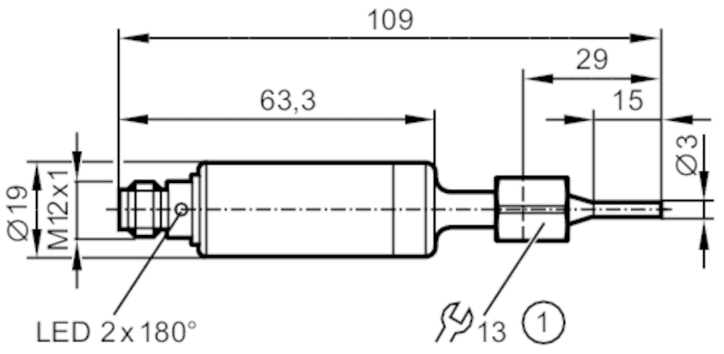

1 G 1/8 taraudage

EC 1935/2004 FCM

Caractéristiques du produit		
Nombre des entrées et sorties		Nombre des sorties analogiques: 1
Etendue de mesure	[°C]	-50...200
Interface de communication		IO-Link
Raccord process		taraudage G 1/8 taraudage
Longueur d'installation EL	[mm]	15
Application		
Elément de mesure		1 x Pt 1000; (selon DIN EN 60751, classe A)
Fluides		milieux liquides et gazeux
Résistance à la dépression	[MPa]	-0,1
Données électriques		
Tension d'alimentation	[V]	18...32 DC; ("supply class 2" selon cULus)
Consommation	[mA]	< 50
Classe de protection		III
Protection inversion de polarité		oui
Retard à la disponibilité	[s]	2
Entrées/sorties		
Nombre des entrées et sorties		Nombre des sorties analogiques: 1
Sorties		
Nombre total de sorties		1
Sortie signal		signal analogique; IO-Link; (configurable)
Nombre des sorties analogiques		1
Sortie analogique (courant)	[mA]	4...20
Charge maxi	[Ω]	250; ((18...19 V); 19...32 V: 300 Ω)
Protection courts-circuits		oui
Protection surcharges		oui
Etendue de mesure / plage de réglage		
Longueur de la sonde L	[mm]	15

TA1602

Transmetteur de température

TA-015C2EM81-A-ZVG/US

Etendue de mesure	[°C]	-50...200	
Réglage usine		0...200 °C	
Résolution			
Résolution sortie analogique	[K]	0,04	
Exactitude / déviations			
Précision sortie analogique	[K]	± 0,3 + (± 0,1 % MS)	
Coefficient de température	[% du gain / 10 K]	0,1; (En cas de déviation de la condition de référence 25 ± 5 °C)	
Temps de réponse			
Temps de réponse dynamique T05 / T09	[s]	< 0,25 / < 1	
Interfaces			
Interface de communication		IO-Link	
Type de transmission		COM2 (38,4 kBaud)	
Révision IO-Link		1.1	
Profils		Smart Sensor - SSP 0	Generic Profiled Sensor
		Function	Device identification
		Function	Process data variable
Temps de cycle de process min.	[ms]	2,3	
DeviceID supportés		**Mode de fonctionnement**	**DeviceID**
		default	969
Conditions d'utilisation			
Température ambiante	[°C]	-25...80	
Remarque sur la température ambiante		pour température du fluide : < 160 °C	
		-25...60 °C	
		pour température du fluide : < 200 °C	
Température de stockage	[°C]	-40...100	
Indice de protection		IP 67; IP 68; IP 69K	
Tests / homologations			
CEM		DIN EN 61000-6-2	
		DIN EN 61000-6-3	
Tenue aux chocs		DIN IEC 68-2-27	50 g (11 ms)
Tenue aux vibrations		DIN IEC 68-2-6	20 g (10...2000 Hz)
MTTF	[Années]	334	
Données mécaniques			
Poids	[g]	46,193	
Boîtier		cylindrique	
Dimensions	[mm]	Ø 19 / L = 109	
Matières		inox (1.4404 / 316L); inox (1.4122); PEI; FKM	
Raccord process		taraudage G 1/8 taraudage	
Caractéristiques de surface Ra/Rz des surfaces en contact avec le fluide		Ra < 0,8 µm	
Diamètre de la sonde	[mm]	3	
Longueur d'installation EL	[mm]	15	

TA1602

Transmetteur de température

TA-015C2EM81-A-ZVG/US

Afficheurs / éléments de service		
Indication	fonctionnement	1 LED, vert

Remarques	
Remarques	MS = échelle de mesure réglée
	Les valeurs de précision s'appliquent à de l'eau en circulation.
Unité d'emballage	1 pièces

Raccordement électrique

Connecteur: 1 x M12; codage: A



Raccordement

