SCHEDA PRODOTTO
ARTICOLO: 28010

RUOTA FS 125X35/50 FP 20



Serie Ruota FS

Ruote per alte temperature (270°) in composto speciale termoresistente e con elevata resistenza meccanica e agli urti. Portate secondo EN12527 e EN12532 senza ostacoli. Se presente, non utilizzare il freno a temperature > 40°C.
Ruota a foro passante.

Dati Tecnici

Diametro ruota	D	125 mm
Larghezza del battistrada	E	35,0 mm
Diametro foro	d	20 mm
Peso articolo		0,270 kg
Larghezza mozzo	L	50 mm
Portata		250 kg

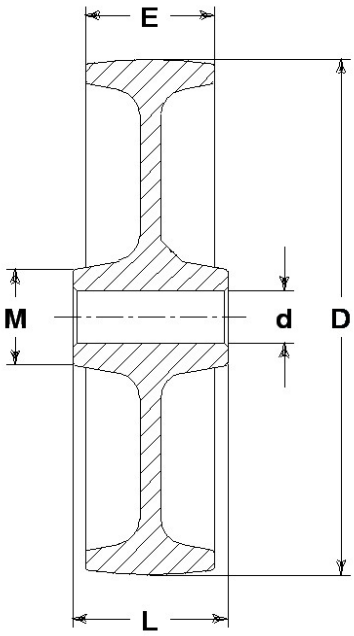

CONSIDERAZIONI GENERALI / RACCOMANDAZIONI E AVVERTENZE

I testi citati ed il catalogo completo sono disponibili nella versione più aggiornata nel nostro sito www.lagspa.it. Le dimensioni, le descrizioni, le caratteristiche e le illustrazioni sono indicative e suscettibili di qualsiasi variazione senza preavviso. I prodotti illustrati non implicano necessariamente la loro disponibilità a magazzino né alcun obbligo da parte nostra ad eseguire la loro fornitura. I collaudi da noi effettuati si riferiscono a prodotti originali con accessori originali: la sostituzione di uno dei componenti con altri di produzione differente potrebbe non garantire gli stessi risultati e provoca automaticamente il decadere di ogni garanzia. **Per impieghi particolari si consiglia comunque di interpellare il nostro servizio tecnico. (sales@lagspa.it).**