COMPAS RÉGLABLE A FREIN

Modèles BA.850 et 851

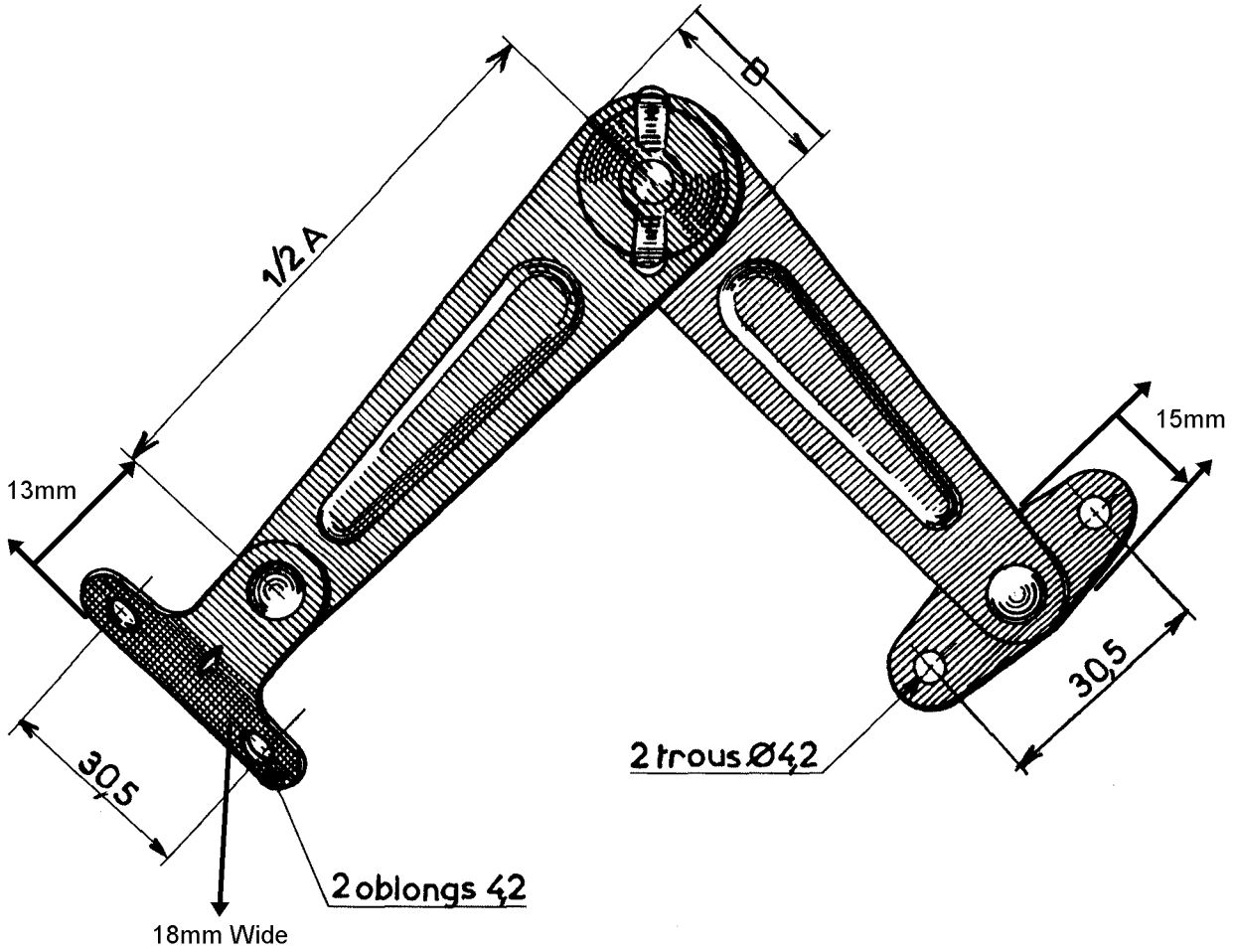

■ Description :

- Branches : nervurées, métal de 12/10e.
- Equerre : nervurée, métal de 12/10e.
- Plaquette : métal de 12/10e.
- Eléments de réglage : 1 vis Ø M6, 1 rondelle en liège de 40/10e, 1 rondelle cônique de 10/10e, 1 écrou papillon en zamack ou nylon.
- Eléments d'assemblage : 2 rivets Ø 4 mm.

■ Renseignements complémentaires :

- Possibilité d'équiper ces modèles d'une plaquette à arrêtoir.
- **Nous consulter pour toute matière ou finition ne figurant pas sur le tableau ci-dessous.**

A	B	MATIERE	FINITION	POIDS THEORIQUE kg / cent	REFERENCES
150	24,5	Acier	Zingage blanc	6,100	**BA.850-ZI***
150	24,5	Inox 18/8	brut	6,100	**BA.850-IB***
220	30	Acier	Zingage blanc	7,900	**BA.851-ZI***
220	30	Inox 18/8	brut	7,900	**BA.851-IB***

** Articles fabriqués sur demande.*