SAC-5P-M12MR/ 0,5-547/M12FR BK - Sensor-/Aktor-Kabel

1424884

https://www.phoenixcontact.com/de/produkte/1424884

Bitte beachten Sie, dass die in diesem PDF-Dokument angezeigten Daten aus unserem Online-Katalog generiert wurden. Bitte finden Sie die vollständigen Daten in der Benutzer-Dokumentation. Es gelten unsere Allgemeinen Nutzungsbedingungen für Downloads.



Sensor-/Aktor-Kabel, 5-polig, PVC, gelb, Stecker gewinkelt M12, Kodierung: A, auf Buchse gewinkelt M12, Kodierung: A, Kabellänge: 0,5 m

Kaufmännische Daten

Artikelnummer	1424884
Verpackungseinheit	1 Stück
Mindestbestellmenge	1 Stück
Hinweis	Auftragsgebundene Fertigung (keine Rücknahme)
Produktschlüssel	AF1IFC
GTIN	4055626401560
Gewicht pro Stück (inklusive Verpackung)	60,6 g
Gewicht pro Stück (exklusive Verpackung)	60,6 g
Ursprungsland	US

Technische Daten

Artikeleigenschaften

Produkttyp	Sensor-/Aktor-Kabel
Anwendung	Standard, US-Leitungen
Polzahl	5
Anzahl der Kabelabgänge	1
Geschirmt	nein
Kodierung	A

Isolationseigenschaften

Überspannungskategorie	II
Verschmutzungsgrad	3

Materialangaben

Brennbarkeitsklasse nach UL 94	HB
Material Dichtung	NBR
Material Griffkörper	TPU, schwer entflammbar, selbstverlöschend
Material Kontakt	CuSn
Material Kontaktoberfläche	Ni/Au
Material Kontaktträger	TPU GF
Material Verschraubung	Zinkdruckguss, vernickelt
Außenmantel, Material	PVC

Elektrische Eigenschaften

Isolationswiderstand	≥ 10 MΩ
Nennspannung U_N	48 V AC
	60 V DC
Nennstrom I_N	4 A

Signalisierung

Statusanzeige	nein
Statusanzeige vorhanden	Nein

Anschlussdaten

Leiteranschluss

Anzugsdrehmoment	0,4 Nm (M12-Steckverbinder)

Steckverbinder

Anschluss 1

Bauform	Stecker gewinkelt M12
Polzahl	5
Kodierungsart	A

Anschluss 2

Bauform	Buchse gewinkelt M12
Polzahl	5
Kodierungsart	A

Kabel / Leitung

Leitungslänge	0,5 m

PVC AWG 18 gelb 105 °C [547]

Maßzeichnung	
UL AWM Style	2517 (105 °C / 300 V)
Polzahl	5
Geschirmt	nein
Leitungstyp	PVC AWG 18 gelb 105 °C [547]
Leiteraufbau Signalleitung	41x 0,16 mm
AWG Signalleitung	18
Aderdurchmesser inklusive Isolierung	1,7 mm ±0,03 mm
Leitungsaußendurchmesser	6,60 mm ±0,2 mm
Außenmantel, Material	PVC
Außenmantel, Farbe	gelb
Material Leiter	verzinnte Cu-Litze
Material Füller	PP
Material Aderisolation	PVC
Einzelader, Farbe	braun, weiß, blau, schwarz, grau
Gesamtverseilung	5 Adern um Füller zur Seele
Nennspannung Kabel	300 V
Mindestbiegeradius, fest verlegt	8 x D
Kleinster Biegeradius, fest verlegt	53 mm
Flammwidrigkeit	FT4
Besondere Eigenschaften	C(UL) CMX OUTDOOR-CMG 105 °C
	UL ITC/PLTC 105 °C
	CSA AWM I/II A/B FT4 105 °C / 300 V
Umgebungstemperatur (Betrieb)	-30 °C ... 105 °C (Kabel, feste Verlegung)

Umwelt- und Lebensdauerbedingungen

Umgebungsbedingungen

Schutzart	IP65
	IP67
	IP68
Umgebungstemperatur (Betrieb)	-25 °C ... 90 °C (Stecker/Buchse)

Normen und Bestimmungen

Normbezeichnung	M12-Steckverbinder
Normen/Bestimmungen	IEC 61076-2-101

Zeichnungen

Maßzeichnung

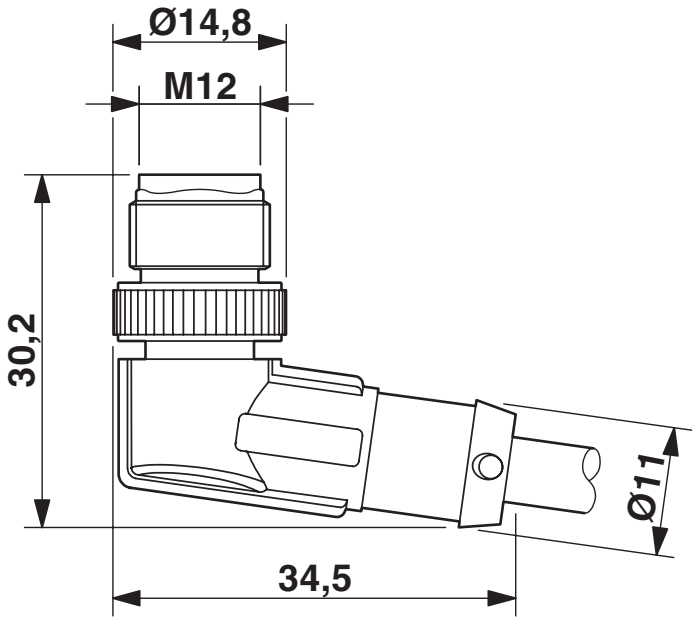

Stecker M12 x 1, gewinkelt

Maßzeichnung

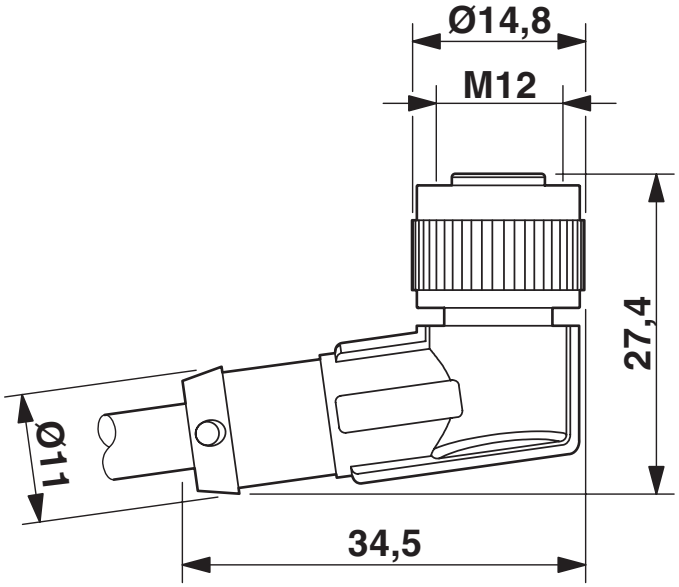

Buchse M12 x 1, gewinkelt

Schemazeichnung

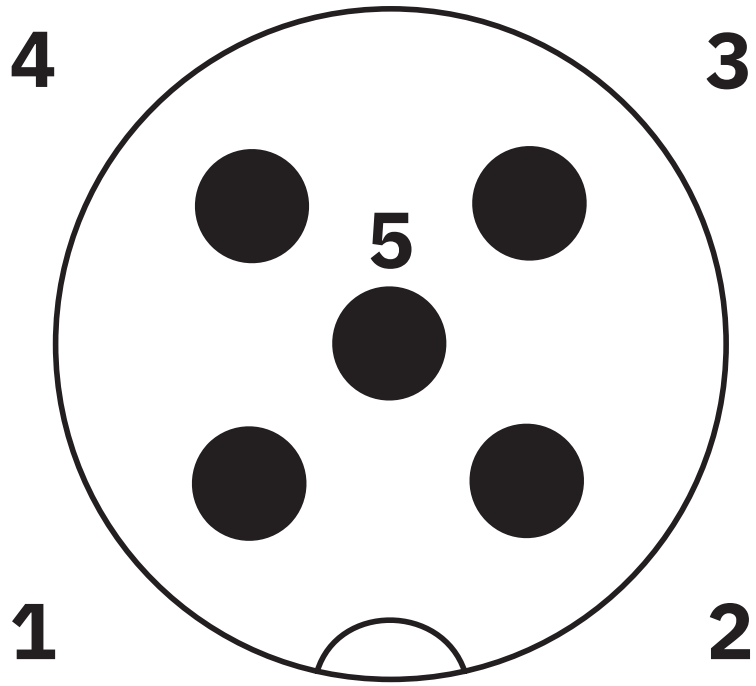

Polbild M12-Stecker, 5-polig, A-kodiert, Ansicht Stiftseite

Schemazeichnung

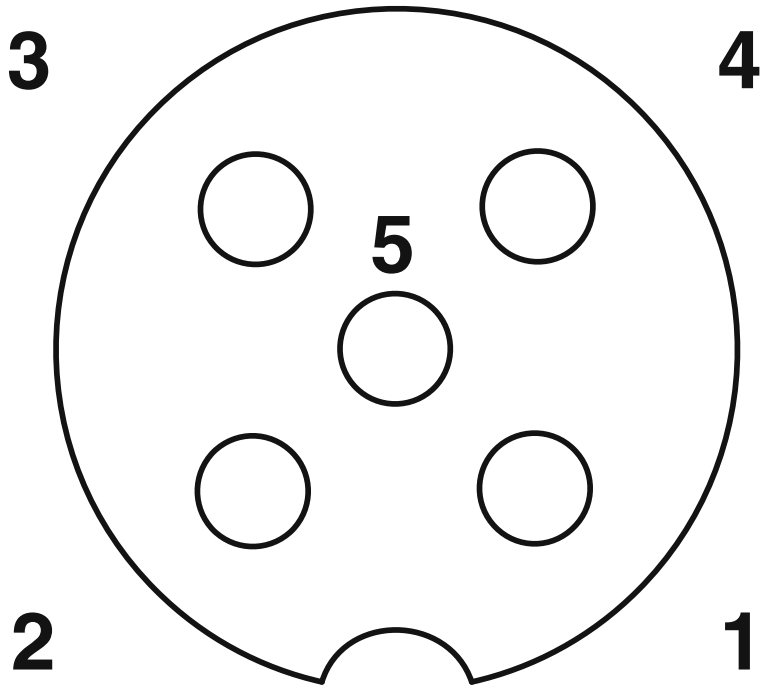

Polbild M12 (Buchsenseite), 5-polig, A-kodiert

Schaltplan



Kontaktbelegung des M12-Stecker und der M12-Buchse

Zulassungen

Zum Herunterladen von Zertifikaten besuchen Sie die Produktdetailseite: https://www.phoenixcontact.com/de/produkte/1424884

UL Listed
Zulassungs-ID: FILE E 221474

	Nennspannung U_N	Nennstrom I_N	Querschnitt AWG	Querschnitt mm^2
	125 V	4 A	-	-

cUL Listed
Zulassungs-ID: FILE E 221474

	Nennspannung U_N	Nennstrom I_N	Querschnitt AWG	Querschnitt mm^2
	125 V	4 A	-	-

EAC-RoHS
Zulassungs-ID: RU D-DE.HB35.B.00387

cULus Listed

Klassifikationen

ECLASS

ECLASS-11.0	27060311
ECLASS-12.0	27060311
ECLASS-13.0	27060311

ETIM

ETIM 9.0	EC001855

UNSPSC

UNSPSC 21.0	26121600

Environmental product compliance

EU RoHS

Erfüllt die Anforderungen nach RoHS-Richtlinie	Ja, Keine Ausnahmeregelungen

China RoHS

Environment friendly use period (EFUP)	EFUP-50
	Eine artikelbezogene China RoHS Deklarationstabelle finden Sie im Downloadbereich zum jeweiligen Artikel unter „Herstellererklärung“. Für alle Artikel mit EFUP-E wird keine China RoHS Deklarationstabelle ausgestellt und benötigt.

EU REACH SVHC

Hinweis auf REACH-Kandidatenstoff (CAS-Nr.)	Kein Stoff mit einem Massenanteil von mehr als 0,1 %

Phoenix Contact 2025 © - Alle Rechte vorbehalten
https://www.phoenixcontact.com

PHOENIX CONTACT Deutschland GmbH
Flachsmarktstraße 8
D-32825 Blomberg
+49 52 35/3-1 20 00
info@phoenixcontact.de