SAC-5P- 2,0-92X/M12FS SH OD - Bussystem-Kabel

1410474

https://www.phoenixcontact.com/de/produkte/1410474

Bitte beachten Sie, dass die in diesem PDF-Dokument angezeigten Daten aus unserem Online-Katalog generiert wurden. Bitte finden Sie die vollständigen Daten in der Benutzer-Dokumentation. Es gelten unsere Allgemeinen Nutzungsbedingungen für Downloads.



Bussystem-Kabel, CANopen®, DeviceNet™, 5-polig, FRNC halogenfrei, schwarz, geschirmt, freies Leitungsende, auf Buchse gerade M12, Kodierung: A, Kabellänge: 2 m, für Außenanwendungen, mit Edelstahlrändel

Ihre Vorteile

- Einfach und sicher: 100 % elektrisch geprüfte steckbare Komponenten
- Überaus robust: beständig gegen Öl, UV und Ozon, widersteht Temperaturen von -40 °C ... +105 °C
- Signale zuverlässig übertragen – 360°-Schirmung in elektromagnetisch belasteter Umgebung

Kaufmännische Daten

Artikelnummer	1410474
Verpackungseinheit	1 Stück
Mindestbestellmenge	1 Stück
Verkaufsschlüssel	C1 - Sensor-Aktor-Kabel
Produktschlüssel	AF1CKD
GTIN	4046356899406
Gewicht pro Stück (inklusive Verpackung)	163,8 g
Gewicht pro Stück (exklusive Verpackung)	149,5 g
Zolltarifnummer	85444290
Ursprungsland	PL

Technische Daten

Artikeleigenschaften

Produkttyp	Datenkabel konfektioniert
Anwendung	Außenbereiche
Sensorart	CANopen®
Polzahl	5
Anzahl der Kabelabgänge	1
Geschirmt	ja
Kodierung	A

Isolationseigenschaften

Verschmutzungsgrad	3

Schnittstellen

Bussystem	CANopen®/DeviceNet™
Signalart/Kategorie	CANopen®
	DeviceNet™

Signalisierung

Statusanzeige	nein
Statusanzeige vorhanden	nein

Elektrische Eigenschaften

Isolationswiderstand	≥ 100 MΩ
Nennspannung U_N	48 V AC
	60 V DC
Nennstrom I_N	4 A
Übertragungsmedium	Kupfer

Mechanische Eigenschaften

Mechanische Daten

Steckzyklen	≥ 100

Materialangaben

Brennbarkeitsklasse nach UL 94	V0
Material Dichtung	FPM
Material Griffkörper	PP
Material Kontakt	CuSn
Material Kontaktoberfläche	Ni/Au
Material Kontaktträger	PP
Material Verschraubung	Edelstahl

Anschlussdaten

Anschlussbelegung

Kontakt | Farbe (Signalbezeichnung) | Kontakt (optional)	1 (Buchse) | SR (Schirm)
	2 (Buchse) | RD (V+)
	3 (Buchse) | BK (V-)
	4 (Buchse) | WH (CAN_H)
	5 (Buchse) | BU (CAN_L)

Steckverbinder

Anschluss 1

Ausführung	freies Leitungsende

Anschluss 2

Bauform	Buchse gerade M12
Polzahl	5
Kodierungsart	A (Standard)

Kabel / Leitung

Leitungslänge	2 m

CANopen®/DeviceNet™ Außenbereiche, FRNC, schwarz [92X]

Maßzeichnung	
Leitungsgewicht	70 kg/km
UL AWM Style	21281 (80 °C / 300 V)
Polzahl	4
Geschirmt	ja
Leitungstyp	CANopen®/DeviceNet™ Außenbereiche, FRNC, schwarz [92X]
Leiteraufbau	2xAWG24/19+2xAWG22/19
Signallaufzeit	4,46 ns/m
Leiteraufbau Signalleitung	19x 0,13 mm
AWG Signalleitung	24
Leiteraufbau Spannungsversorgung	19x 0,16 mm
AWG Spannungsversorgung	22
Leitungsquerschnitt	2x 0,25 mm² (Signal)
	2x 0,34 mm² (Power)
	1x 0,38 mm² (Beilauflitze)
Aderdurchmesser inklusive Isolierung	1,9 mm (Signal)
	1,4 mm (Power)

Leitungsaußendurchmesser	6,90 mm ±0,3 mm
Außenmantel, Material	FRNC
Außenmantel, Farbe	schwarz
Material Leiter	verzinnte Cu-Litze
Material Aderisolation	PE
Einzelader, Farbe	rot-schwarz, blau-weiß
Wandstärke Isolierung	0,60 mm (Signal)
	0,30 mm (Power)
Wandstärke Außenmantel	1,15 mm
Paarverseilung	2 Adern zum Paar
Art der Paarschirmung	Alu-kaschierte Folie
Gesamtverseilung	2 Paare um eine Beilauflitze in der Mitte zur Seele
Optische Schirmbedeckung	70 %
Leiterwiderstand max.	90 Ω/km (Signal)
	55 Ω/km (Power)
Isolationswiderstand	≥ 200 MΩ*km (bei 20 °C)
Wellenwiderstand	120 Ω ±12 Ω (f = 1 MHz)
Betriebskapazität	39,8 nF (bei 1 kHz, Ader/Ader)
Nennspannung Kabel	≤ 300 V
Prüfspannung Ader/Ader	2000 V (50 Hz, 1 min.)
Prüfspannung Ader/Schirm	2000,00 V (50 Hz, 1 min.)
Mindestbiegeradius, fest verlegt	5 x D
Mindestbiegeradius, flexibel verlegt	10 x D
Kleinster Biegeradius, fest verlegt	35 mm
Kleinster Biegeradius, beweglich verlegt	69 mm
Halogenfreiheit	ja
Flammwidrigkeit	nach IEC 60332-3-25 (Cat. D)
Ölbeständigkeit	ja
Sonstige Beständigkeit	UV-beständig
Umgebungstemperatur (Betrieb)	-40 °C ... 105 °C
Umgebungstemperatur (Verlegung)	-40 °C ... 105 °C

Umwelt- und Lebensdauerbedingungen

Umgebungsbedingungen

Schutzart	IP65
	IP67
	IP68
	IP69K
Umgebungstemperatur (Betrieb) (Stecker/Buchse)	-40 °C ... 105 °C (Stecker/Buchse)
Umgebungstemperatur (Betrieb) (Betrieb)	-40 °C ... 85 °C (bei raschen Temperaturwechseln (nach IEC 60512-11-4))

Normen und Bestimmungen

M12

Normbezeichnung	M12-Steckverbinder
Normen/Bestimmungen	IEC 61076-2-101

Zeichnungen

Maßzeichnung

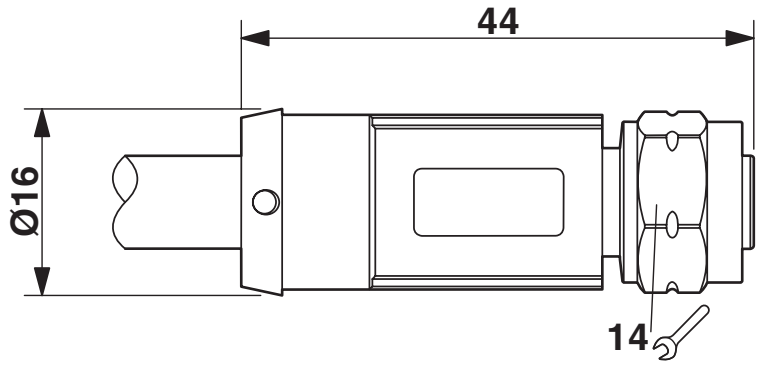

Buchse M12 x 1, gerade

Schemazeichnung

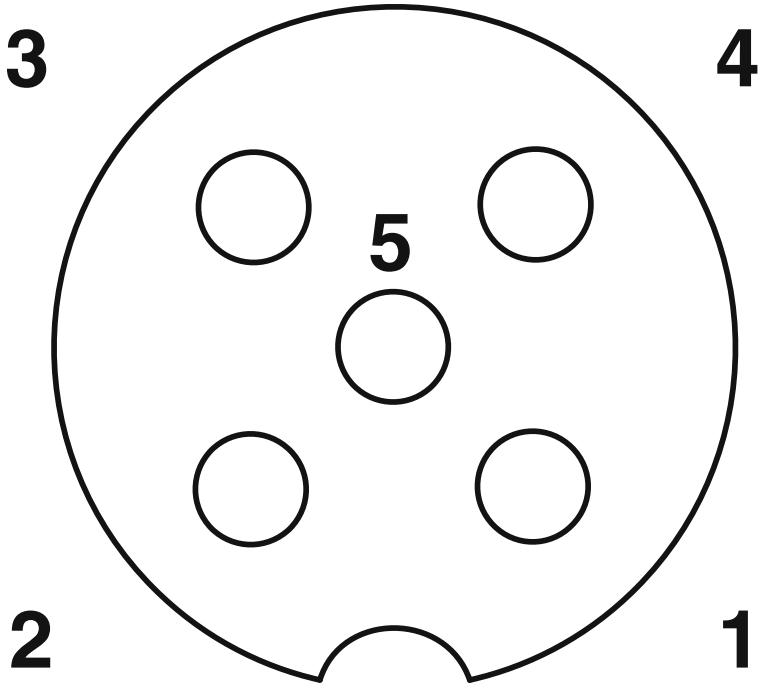

Polbild Buchse M12, 5-polig, A-kodiert, Ansicht Buchsenseite

Schaltplan

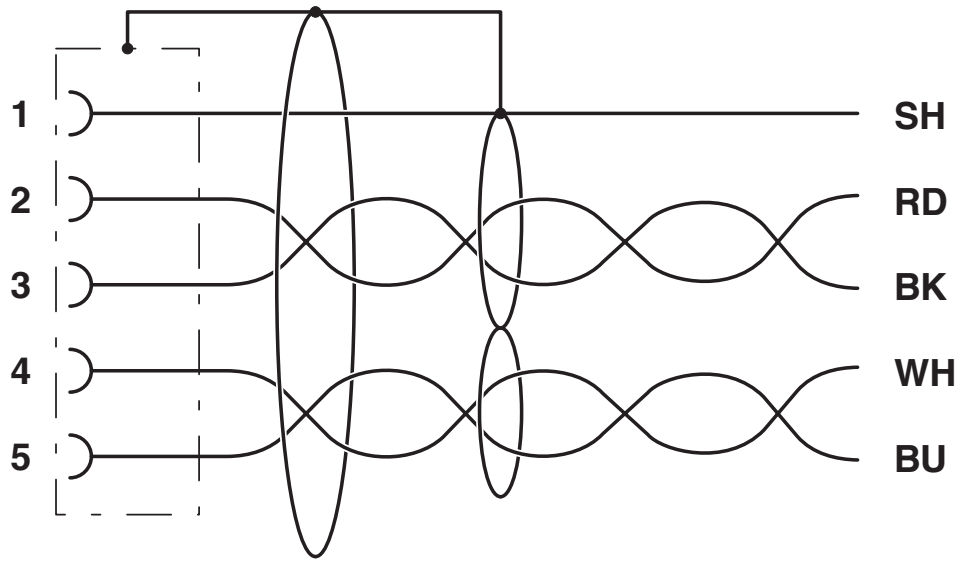

Kontaktbelegung der M12-Buchse

Zulassungen

Zum Herunterladen von Zertifikaten besuchen Sie die Produktdetailseite: https://www.phoenixcontact.com/de/produkte/1410474

EAC-RoHS
Zulassungs-ID: RU D-DE.HB35.B.00387

Klassifikationen

ECLASS

ECLASS-13.0	27060307
ECLASS-15.0	27060307

ETIM

ETIM 9.0	EC001855

UNSPSC

UNSPSC 21.0	26121600

Environmental product compliance

EU RoHS

Erfüllt die Anforderungen nach RoHS-Richtlinie	Ja, Keine Ausnahmeregelungen

China RoHS

Environment friendly use period (EFUP)	EFUP-E
	Keine Gefahrstoffe über den Grenzwerten

EU REACH SVHC

Hinweis auf REACH-Kandidatenstoff (CAS-Nr.)	Kein Stoff mit einem Massenanteil von mehr als 0,1 %

EF3.0 Klimawandel

CO2e kg	4,403 kg CO2e

Phoenix Contact 2025 © - Alle Rechte vorbehalten
https://www.phoenixcontact.com

PHOENIX CONTACT Deutschland GmbH
Flachsmarktstraße 8
D-32825 Blomberg
+49 52 35/3-1 20 00
info@phoenixcontact.de