

TSHE50-XL-N

Palier à semelle

Paliers à semelle TSHE, corps de palier en fonte, roulement auto-aligneur avec bague de blocage excentrée, étanchéité T

X-life

Information technique

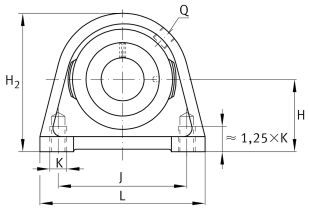

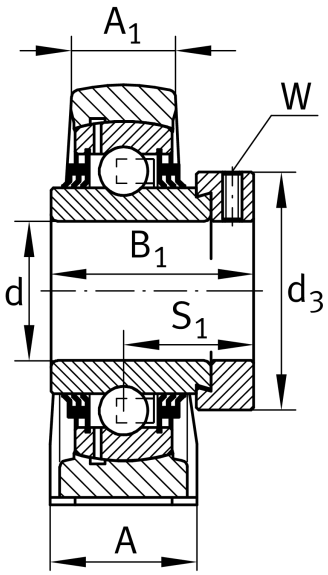

Votre alternative produit actuelle

rainure	N	Corps de palier en fonte avec rainure pour couvercles
Matériaux	GG	Grey cast iron

dimensions principale & données de performance

d	50 mm	Alésage
L	135 mm	Longueur totale
H_2	115 mm	Hauteur
≈m	2,47 kg	Poids

Cotes de montage

J	101,6 mm	Distance trous de fixation
K	M16	Filetage trou de fixation

Dimensions

H	57,2 mm	Distance axe arbre
A	54 mm	Largeur (base)
A_1	34 mm	Largeur (tête)
Q	M6	Taraudage de raccordement pour lubrication
S_1	38,2 mm	Distance entre le chemin de roulement et le collier d'arrêt

La fiche technique ne contient qu'une vue d'ensemble des données techniques du produit sélectionné. Reportez-vous à la documentation supplémentaire pour ce produit. Pour plus d'informations, vous pouvez utiliser le lien suivant sur notre site Web : Formulaire de contact

information additionnelle

	SHE10	Corps de palier
	GE50-XL-KTT-B	Désignation roulement
	KASK10	Couvercle de protection

Plage de température

T_{min}	-20 °C	Température de fonctionnement min.
T_{max}	120 °C	Température de fonctionnement max.

La fiche technique ne contient qu'une vue d'ensemble des données techniques du produit sélectionné. Reportez-vous à la documentation supplémentaire pour ce produit. Pour plus d'informations, vous pouvez utiliser le lien suivant sur notre site Web : Formulaire de contact