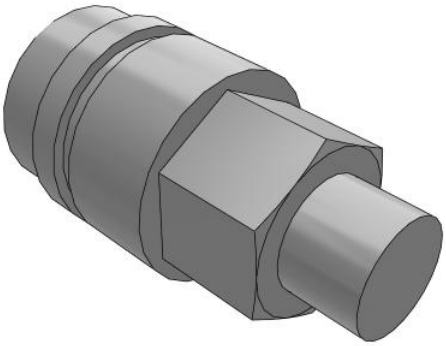

KK*S-*M, Coupleurs S, Modèle fileté
KK6S-03MS

Fiche technique

General series information

- Modèle fileté.
- Taille du corps: M5, 1/8, 1/4, 1/2.
- Orifice: M5, R1/8, R1/4, R3/8, R1/2, R3/4.

Spécifications standards

Taille du corps	6 (1/2)
Raccord	R 3/8
Prétéfloné	S (Prétéflonné)
Pression du fluide	Air, Eau
Pression maximale d'utilisation	1.0 MPa
Pression minimale d'utilisation	0 kPa
Pression d'épreuve	1.5 MPa
Température ambiante max.	60 °C / 40 °C Pour l'eau
Température ambiante min.	-5 °C (hors gel) / 5 °C pour l'eau
Surface effective	82 mm²
Principe d'étanchéité	Nickelée (application sans cuivre), avec joint d'étanchéité pour filetage mâle
Poids	0.088 Kg

Les caractéristiques peuvent être modifiées sans préavis et sans obligation de la part du fabricant.

SMC France 1 boulevard de Strasbourg Parc Gustave Eiffel - Bussy-Saint-Georges 77607 Marne-La-Vallée Cedex 3 01 64 76 10 00 https://www.smc.eu/fr-fr service_marketing@smc-france.fr

Dimensions

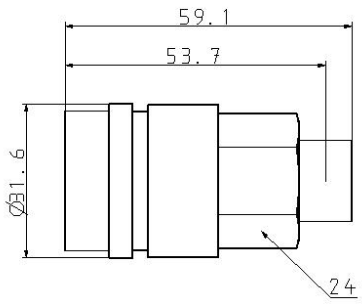

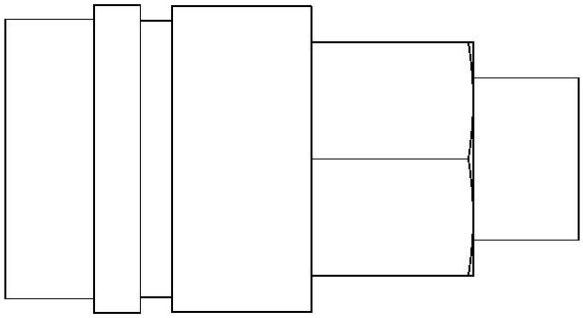

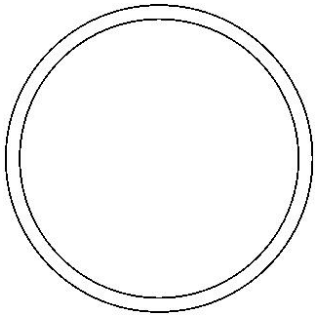

Les caractéristiques peuvent être modifiées sans préavis et sans obligation de la part du fabricant.

SMC France 1 boulevard de Strasbourg Parc Gustave Eiffel - Bussy-Saint-Georges 77607 Marne-La-Vallée Cedex 3 01 64 76 10 00 https://www.smc.eu/fr-fr service_marketing@smc-france.fr

Information supplémentaire

Catalogue KK-C_FR.pdf

Les caractéristiques peuvent être modifiées sans préavis et sans obligation de la part du fabricant.

SMC France 1 boulevard de Strasbourg Parc Gustave Eiffel - Bussy-Saint-Georges 77607 Marne-La-Vallée Cedex 3 01 64 76 10 00 https://www.smc.eu/fr-fr service_marketing@smc-france.fr