产品数据页

UC30-215162

UC30

超声波传感器

SICK
Sensor Intelligence.

订购信息

类型	订货号
UC30-215162	6054715

其他设备规格和配件 ➜ www.sick.com/UC30

详细技术参数

机械/电子参数

供电电压 U_V	DC 9 V ... 30 V [1]
功耗	≤ 1.2 W [2]
初始化时间	< 450 ms
设计构造	方形
外壳材料	塑料 (PBT/PET) 超声波换能器：聚氨酯泡沫、环氧树脂与玻璃成分
连接类型	插头, M12，5 针
显示器	2 x LED
重量	240 g
发射出口	直头
尺寸(宽 x 高 x 深)	62.2 mm x 62.2 mm x 36.7 mm
外壳防护等级	IP65 / IP67
防护等级	III

[1] 极限值，反极性保护。在具备短路保护的电路中运行时：最大 8 A，Class 2。.
[2] 无负荷.

性能

工作范围，范围限制	600 mm ... 6,000 mm, 8,000 mm
测量物体	自然物体
分辨率	≥ 0.18 mm
重复精度	± 0.15 % [1]
准确度	± 1 % [2] [3]
温度补偿	✓
响应时间	240 ms
开关频率	3 Hz

[1] 根据当前测量值，最小值 ≥ 分辨率.
[2] 基于当前测量值.
[3] 温度补偿可关闭，非温度补偿：0.17% / K.

输出时间	60 ms
超声波频率（标准值）	80 kHz
检测范围（标准值）	参见图表
其它功能	可调节运行模式：开关点 (DtO)/开关窗口/背景 (ObSB), 可示教的数字输出, 可参数化的数字输出, 可反转的数字输出, 可调节接通延迟数字输出, 最多可同步 50 个传感器, 复用：多达 50 个传感器之间相互不影响, 可调节测量筛选器：测量值筛选器/筛选强度/前景抑制功能/检测范围/灵敏度和声束, 恢复出厂设置

[1] 根据当前测量值，最小值 ≥ 分辨率.
[2] 基于当前测量值.
[3] 温度补偿可关闭，非温度补偿：0.17% / K.

接口

数字输出	
数量	2 [1]
类型	PNP
最大输出电流 I_A	≤ 200 mA
多功能输入 (MF)	1 x MF
滞后	100 mm

[1] PNP: HIGH = U_V - (< 2 V) / LOW = 0 V.

环境参数

运行环境温度	–25 °C ... +70 °C
存储环境温度	–40 °C ... +85 °C

分类

ECl@ss 5.0	27270804
ECl@ss 5.1.4	27270804
ECl@ss 6.0	27270804
ECl@ss 6.2	27270804
ECl@ss 7.0	27270804
ECl@ss 8.0	27270804
ECl@ss 8.1	27270804
ECl@ss 9.0	27270804
ECl@ss 10.0	27270804
ECl@ss 11.0	27270804
ETIM 5.0	EC001846
ETIM 6.0	EC001846
ETIM 7.0	EC001846
UNSPSC 16.0901	41111960

尺寸图 (尺寸单位：mm)

UC30-215

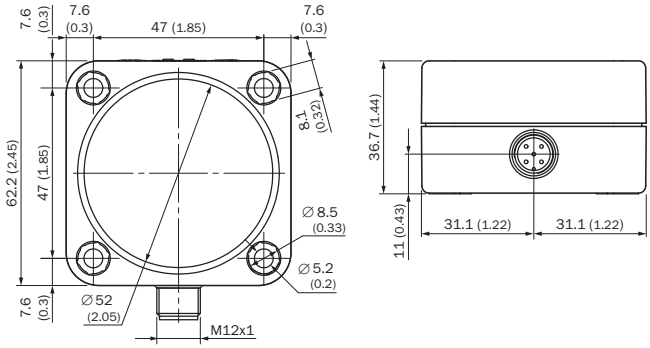

连接类型

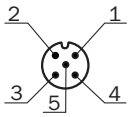

接线图

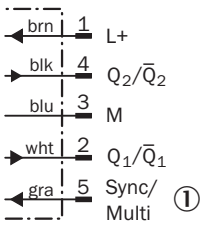

① 同步和多路工作方式/Connect+ 通讯

可调性

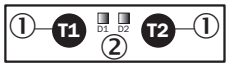

① 操作元件
② LED 状态指示灯

识别范围

UM30-215, UC30-215

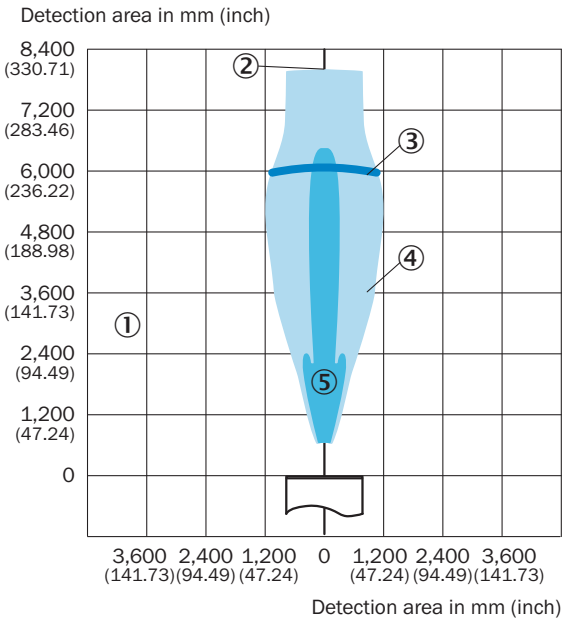

① 识别范围取决于目标对象的反射特性、大小和定位
② 范围限制
③ 工作范围
④ 示例对象：已对准的板 500 mm x 500 mm
⑤ 示例对象：直径为 27 mm 的圆棒

推荐配件

其他设备规格和配件 ➜ www.sick.com/UC30

	简述	类型	订货号
通用夹持系统			
	K 板，用于通用夹持支架, 钢制、镀锌, 万象夹持支架 (2022726)，固定材料	BEF-KHS-K01	2022718
编程及配置工具			
	与可视化、设置参数和克隆的工具，3 位 LED 显示、运行电压：DC 9 V ... 30 V	Connect+ 适配器 (CPA)	6037782
插头和电缆			
	A 头: 插座, M12, 5 针, 直头, A 编码 B 头: 开放式导线头 电缆: 传感器/激励元件电缆, PVC, 无屏蔽, 2 m	YF2A15-020VB5XLEAX	2096239

推荐服务

其他服务 ➜ www.sick.com/UC30

	类型	订货号
保修期延长		
• 产品范围: 识别解决方案, 工业图像处理, 距离传感器, 测量和检测解决方案 • 服务范围: 服务内容与法定制造商保修服务范围相同（SICK 一般购买条款） • 时长: 自交货日期起五年保修。	自交货日期起，延长保修期至总计五年	1680671

SICK 概览

SICK 是工业用智能传感器和传感技术解决方案的主要制造商之一。独特的产品和服务范围为安全有效地控制流程创造最优的基础,防止发生人身事故并且避免环境污染。

我们在诸多领域拥有丰富的经验,熟知其流程和要求。这样我们就可以用智能传感器为客户提供其所需。在欧洲、亚洲和北美洲的应用中心,我们会根据客户的需求测试并优化系统解决方案。SICK 是值得您信赖的供应商和研发合作伙伴。

全面的服务更加完善我们的订单:SICK 全方位服务在机器整个寿命周期中提供帮助并保证安全性和生产率。

这对我们来说就是“传感智能”。

与您全球通行:

联系人以及其它分公司所在地 - www.sick.com

SICK
Sensor Intelligence.